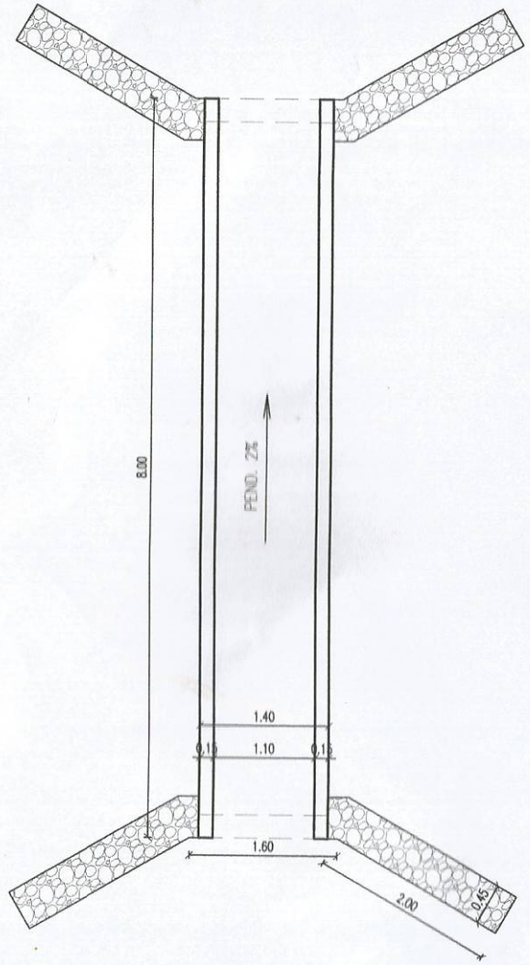

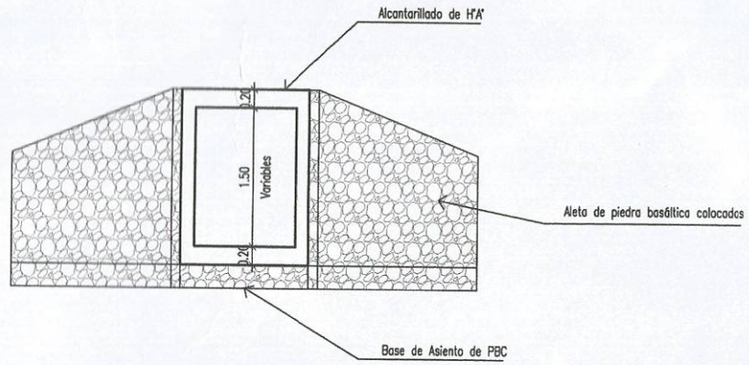

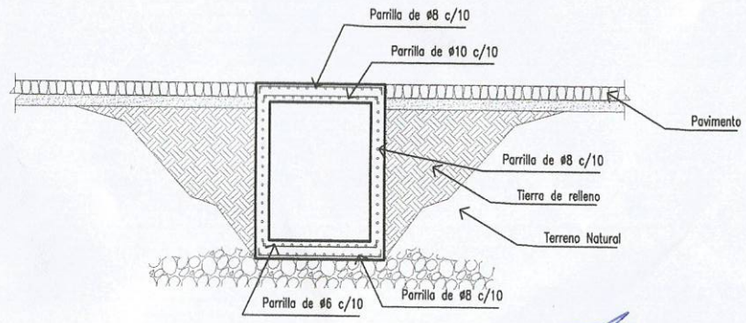

Carlos Aquino
Arquitecto
Reg. Prof. M.O.P.C. Nº 2648

Prof. Milciades Ronaldo Benítez Díaz
Intendente Municipal
Distrito de Itapúa Poty

ervación:

PUENTE HORMIGÓN ARMADO TIPO CELULAR

Obra:

Municipalidad de Itapúa Poty.

Proyecto:

MILCIADES RONALDO BENITEZ DIAZ

ADMIN. MUNICIPAL:

MUNICIPALIDAD DE ITAPÚA POTY U.O.C .

PROYECTADOS PRESENTADO

PIRAPO 1 PRIMERA LÍNEA

UBICACIÓN DE LA OBRA

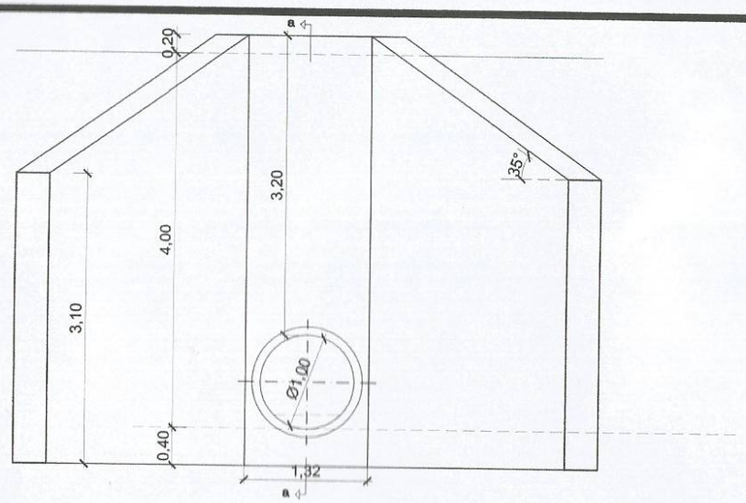

vista frontal

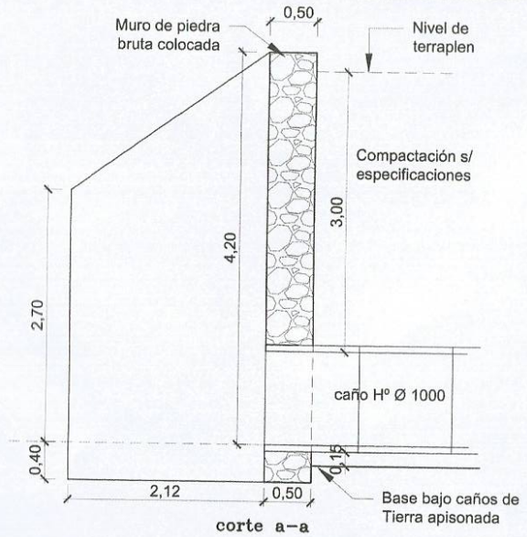

corte a-a

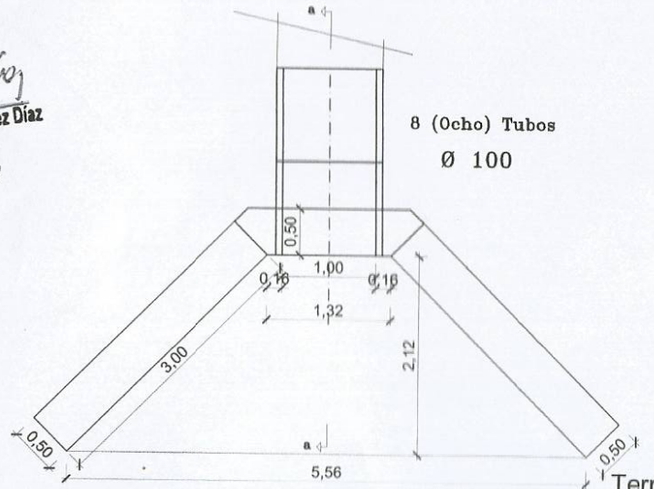

vista superior

Terraplen de 4 metros

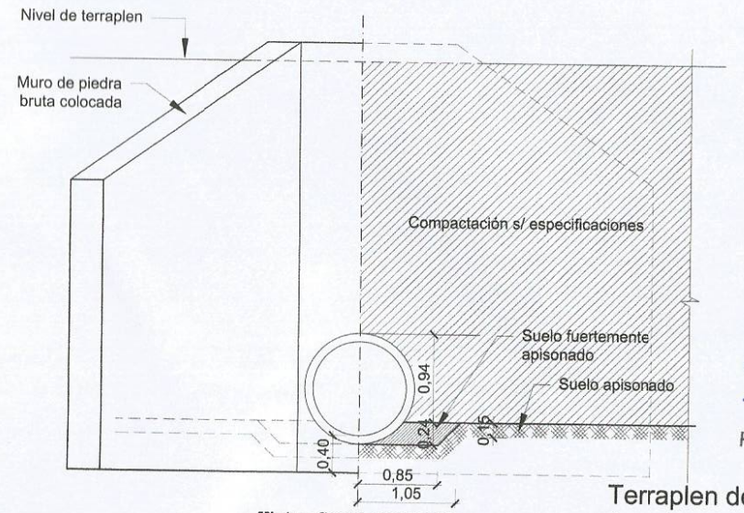

Vista-Corte terraplen

Terraplen de 4 metros

Ronaldo Benítez Díaz
Municipal
Itapúa Poty

Carlos Aquino
Arquitecto
Reg. Prof. M.O.P.C. Nº 2648

Alcantarillados y Cabezales Obra: Municipalidad de Itapúa Poty. Proyecto: MILCIADES RONALDO BENITEZ DIAZ ADMIN. MUNICIPAL:	MUNICIPALIDAD ITAPUA - POTY	MUNICIPALIDAD DE ITAPÚA POTY U.O.C. PROYECTADOS PRESENTADO Arroyo Lorito. Linea Ayala. UBICACION DE LA OBRA

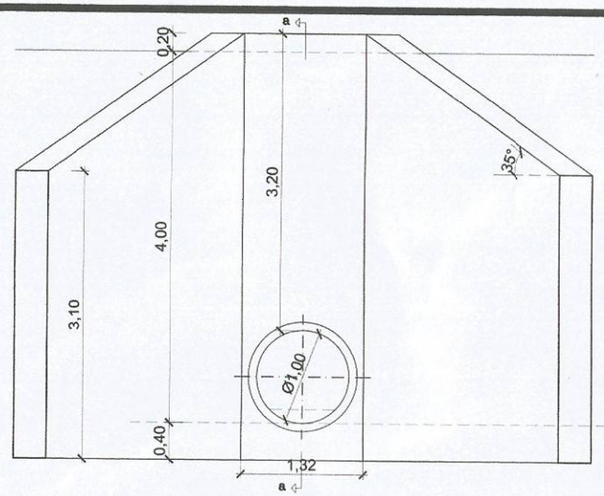

vista frontal

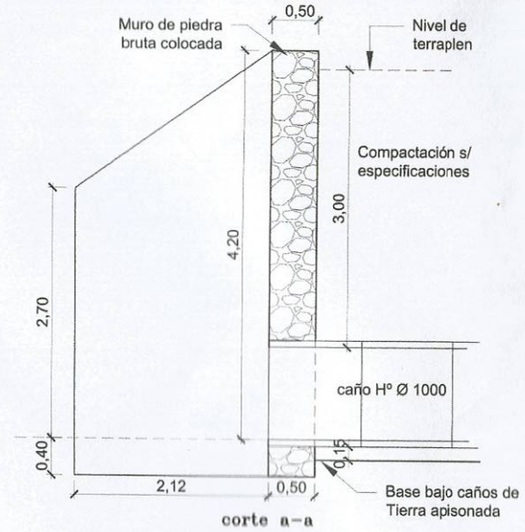

corte a-a

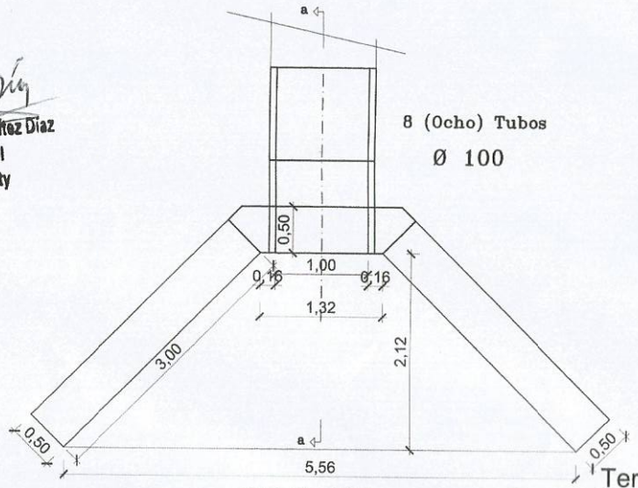

vista superior

Terraplen de 4 metros

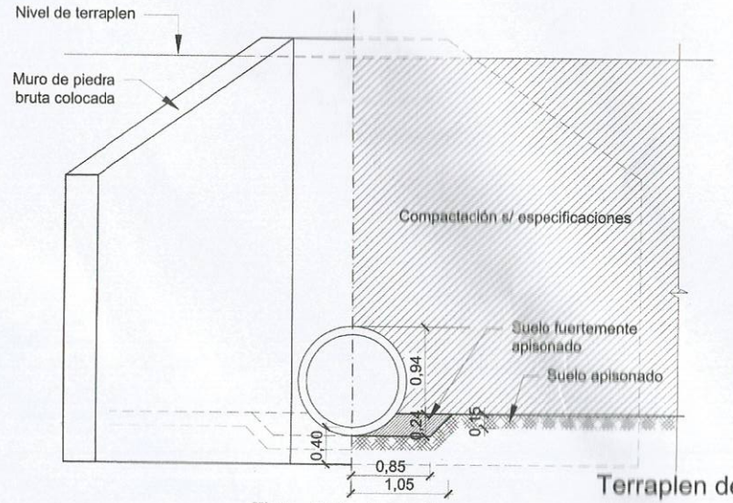

Vista-Corte terraplen

Terraplen de 4 metros

Prof. Milciades Ronaldo Benitez Diaz
Intendente Municipal
Distrito de Itapúa Poty

Carlo
Arq
Reg. Prof. M

ESCALA LAMINA 01	Observación:	Alcantarillados y Cabezales Obra: Municipalidad de Itapúa Poty. Proyecto: MILCIADES RONALDO BENITEZ DIAZ ADMIN. MUNICIPAL:	MUNICIPALIDAD DE ITAPÚA POTY U.O.C. PROYECTADOS PRESENTADO Arroyo Olazar. Linea Ayala. UBICACION DE LA OBRA