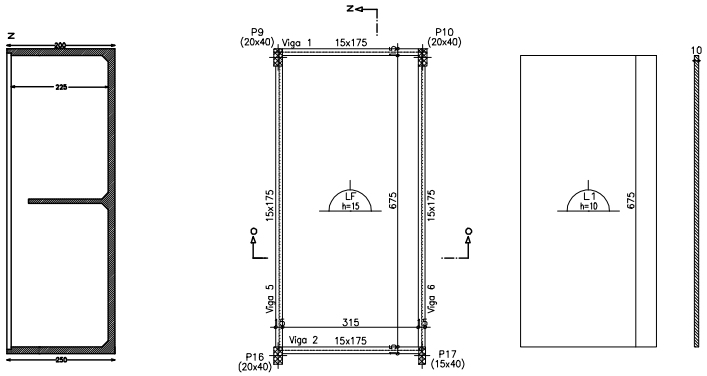

N +19.55
Encofrado
Escala: 1:50

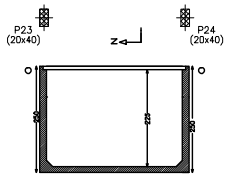

N +19.55 – Superficie total: 39.95 m2			
Elemento	Superficie (m2)	Volumen (m3)	Barras (Kg)
Losas	34.48	6.48	370
Vigas	5.01	7.00	920
Encofrado lateral	75.65		
Columnas (Sup. Encofrado)	20.40	1.34	228
Total	135.54	14.82	1518
Indices (por m2)	3.393	0.347	38.00

N +17.00
Encofrado
Escala: 1:50
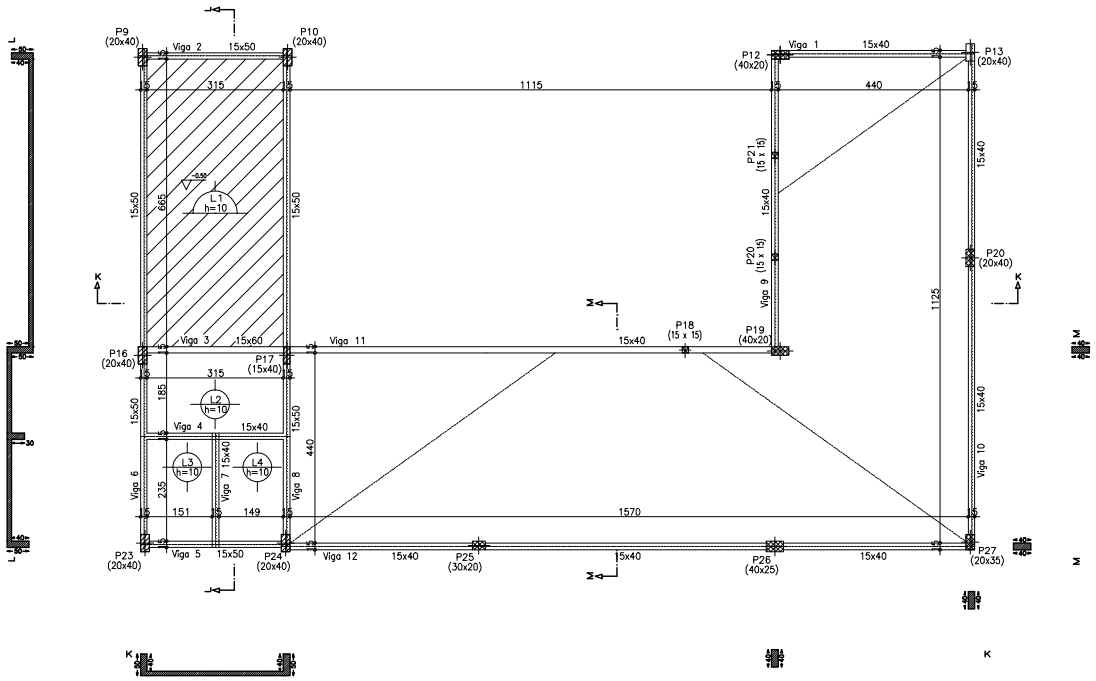
N +17.00 – Superficie total: 47.37 m2			
Elemento	Superficie (m2)	Volumen (m3)	Barras (Kg)
Losas	33.81	3.54	154
Vigas	12.45	6.30	524
Encofrado lateral	68.48		
Columnas (Sup. Encofrado)	38.10	3.52	297
Total	152.84	13.36	975
Indices (por m2)	3.227	0.252	20.58