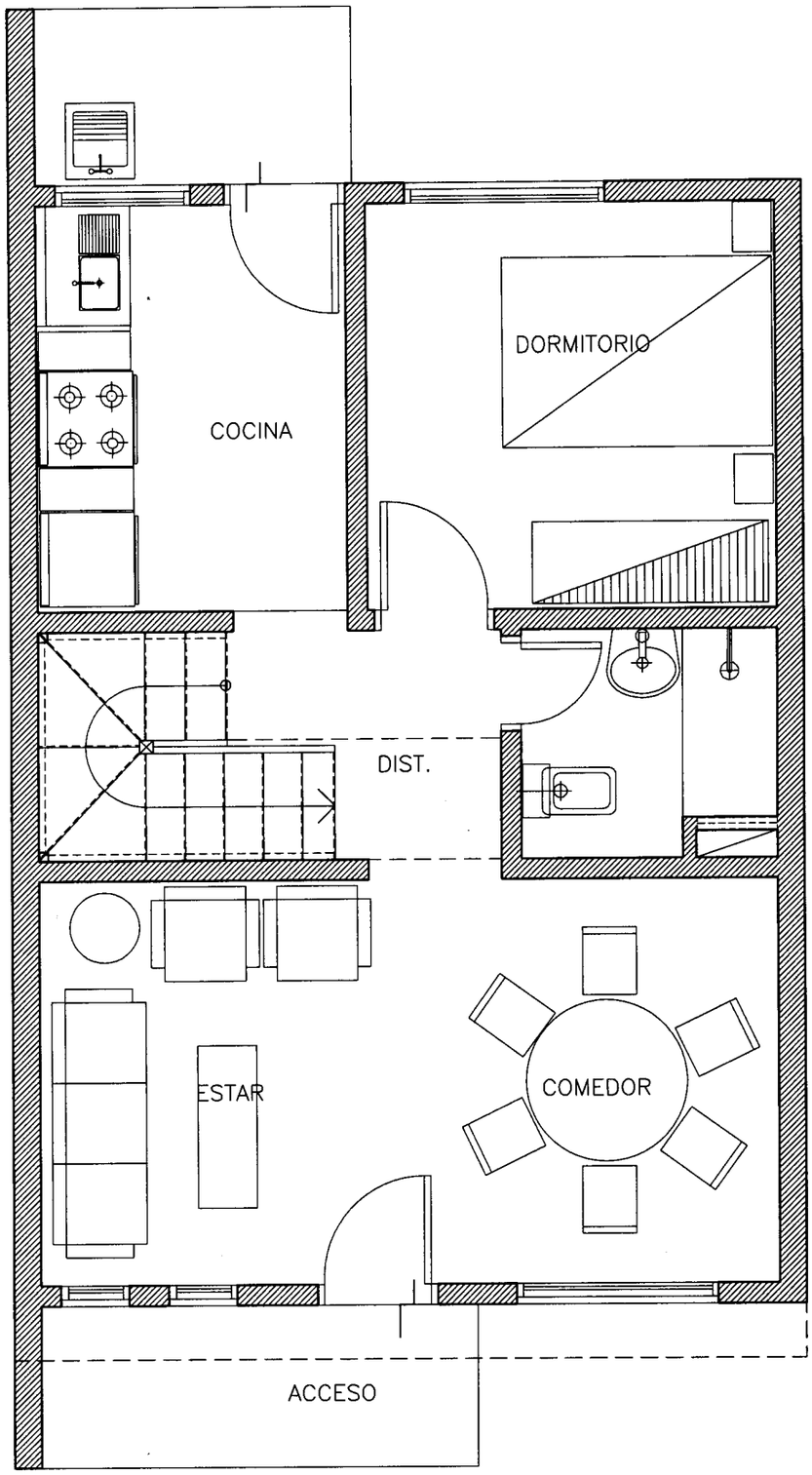

PLANTA BAJA EQUIPADA ESC.1/75

Carlos Hoie Díaz

SENAVITAT	TIPOLOGIA : PCM DUPLEX 3D	PROYECTO HABITACIONAL - " DUPLEX LA MERCED "
	SUPERFICIE : 77.00m2.	VIVIENDAS NIVEL MEDIO Y ECONOMICAS AÑO 2010
		L 01

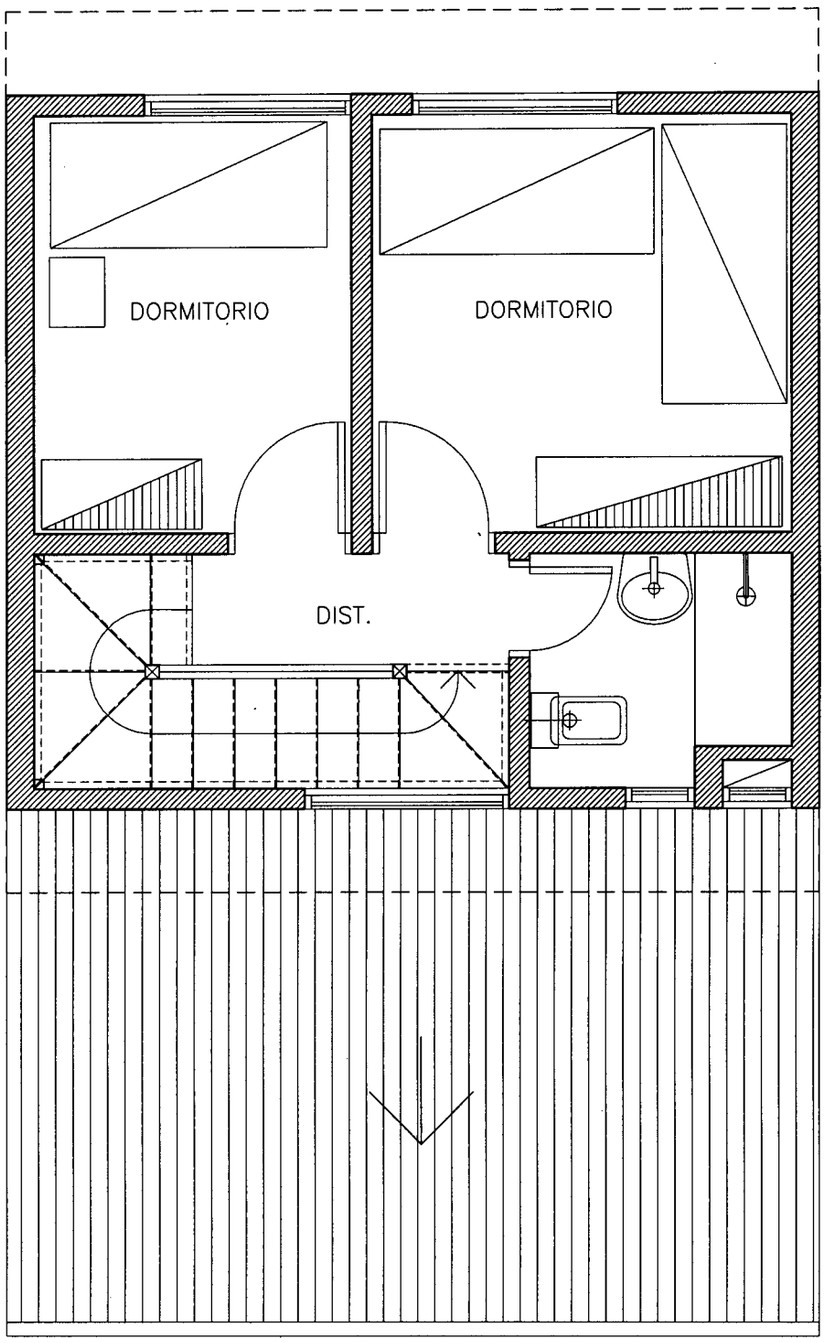

PLANTA ALTA EQUIPADA ESC.1/75

SENAVITAT	TIPOLOGIA : PCM DUPLEX 3D	PROYECTO HABITACIONAL - " DUPLEX LA MERCED "
	SUPERFICIE : 77.00m2.	VIVIENDAS NIVEL MEDIO Y ECONOMICAS AÑO 2010
		L 02

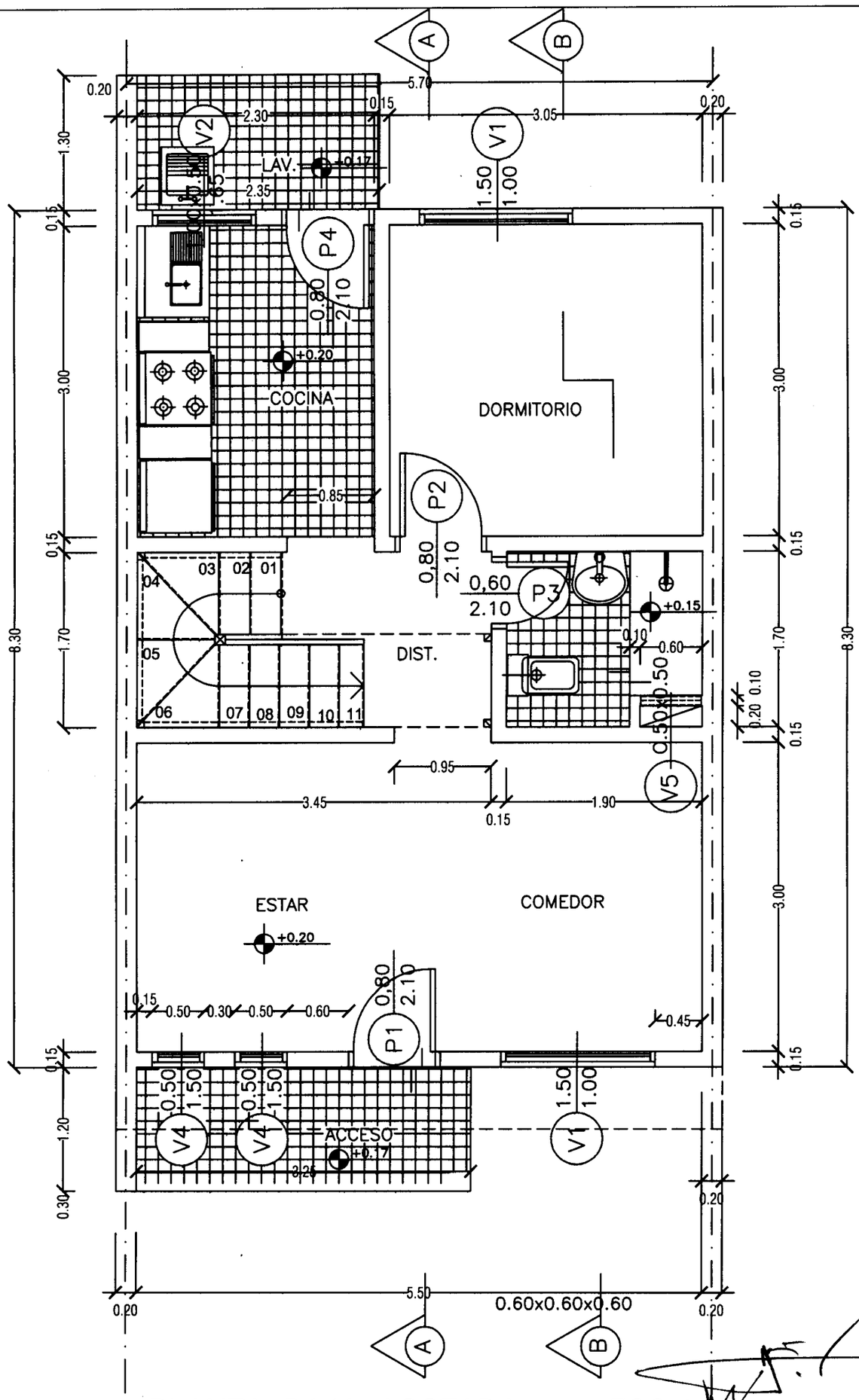

PLANTA BAJA ACOTADA ESC.1/75

SENAVITAT SECRETARIA NACIONAL DE LA VIVIENDA Y EL HABITAT	TIPOLOGIA : PCM DUPLEX 3D	PROYECTO HABITACIONAL - " DUPLEX LA MERCED "
	SUPERFICIE : 77.00m2.	VIVIENDAS NIVEL MEDIO Y ECONOMICAS AÑO 2010
		L 03

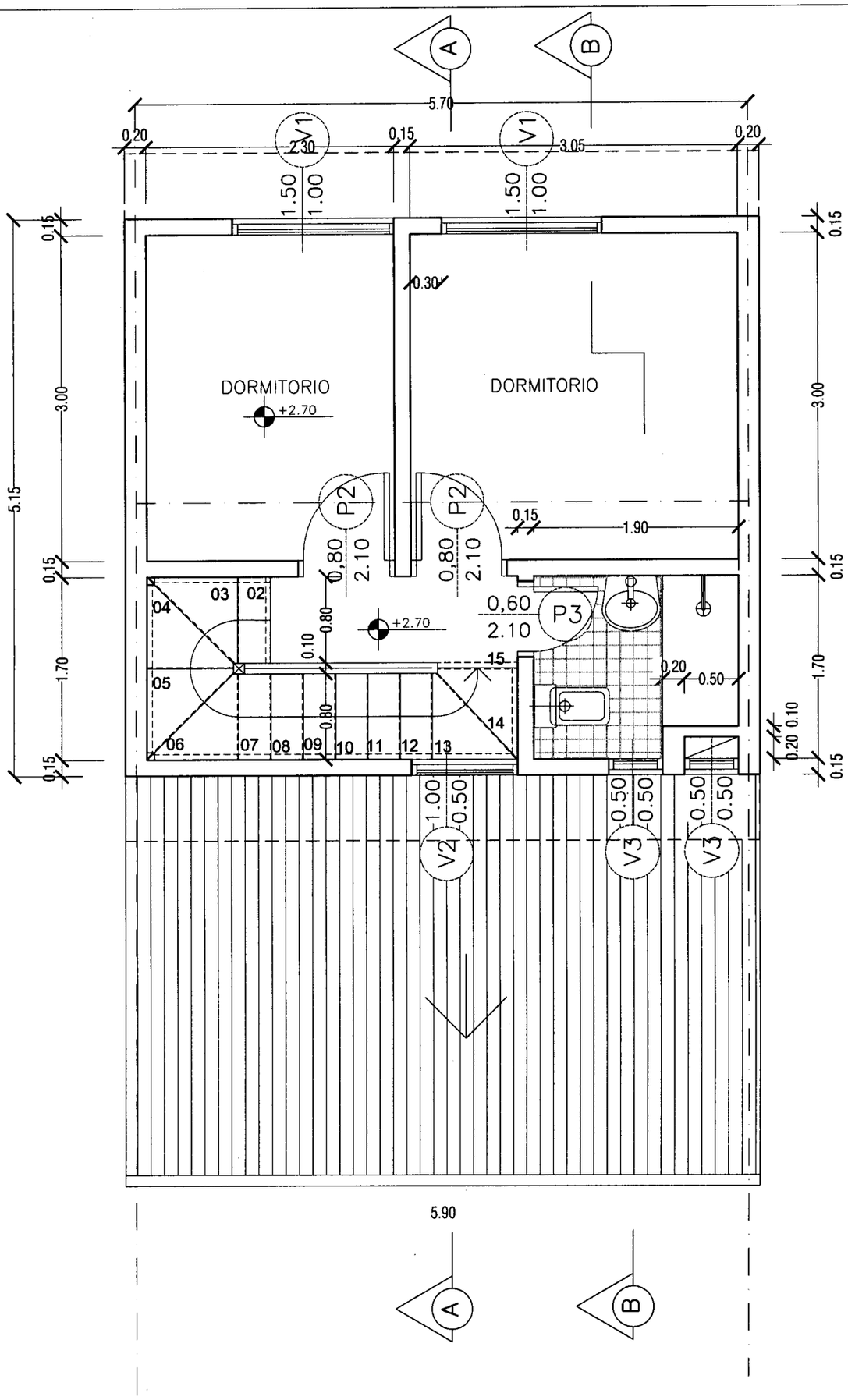

PLANTA ALTA ACOTADA ESC 1/75

SENAVITAT	TIPOLOGIA : PCM DUPLEX 3D	PROYECTO HABITACIONAL -" DUPLEX LA MERCED "
	SUPERFICIE : 77.00m2.	VIVIENDAS NIVEL MEDIO Y ECONOMICAS AÑO 2010
		L 04

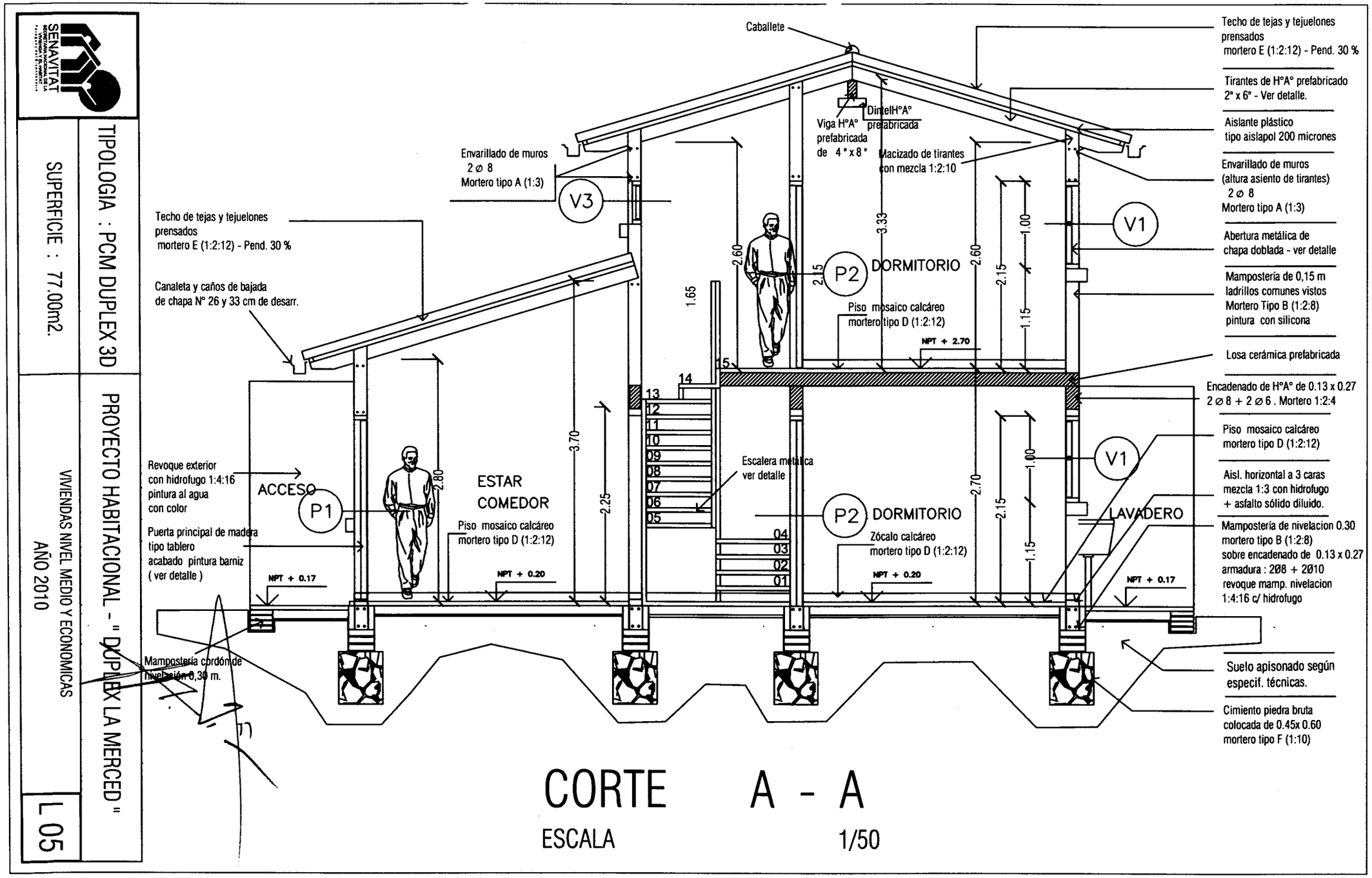

CORTE A - A

ESCALA 1/50

SENAVITAT
SECRETARIA NACIONAL DE LA VIVIENDA Y EL HABITAT

TIPOLOGIA : PCM DUPLEX 3D

SUPERFICIE : 77.00m2.

PROYECTO HABITACIONAL - " DUPLEX LA MERCED "

VIVIENDAS NIVEL MEDIO Y ECONOMICAS

AÑO 2010

L 05

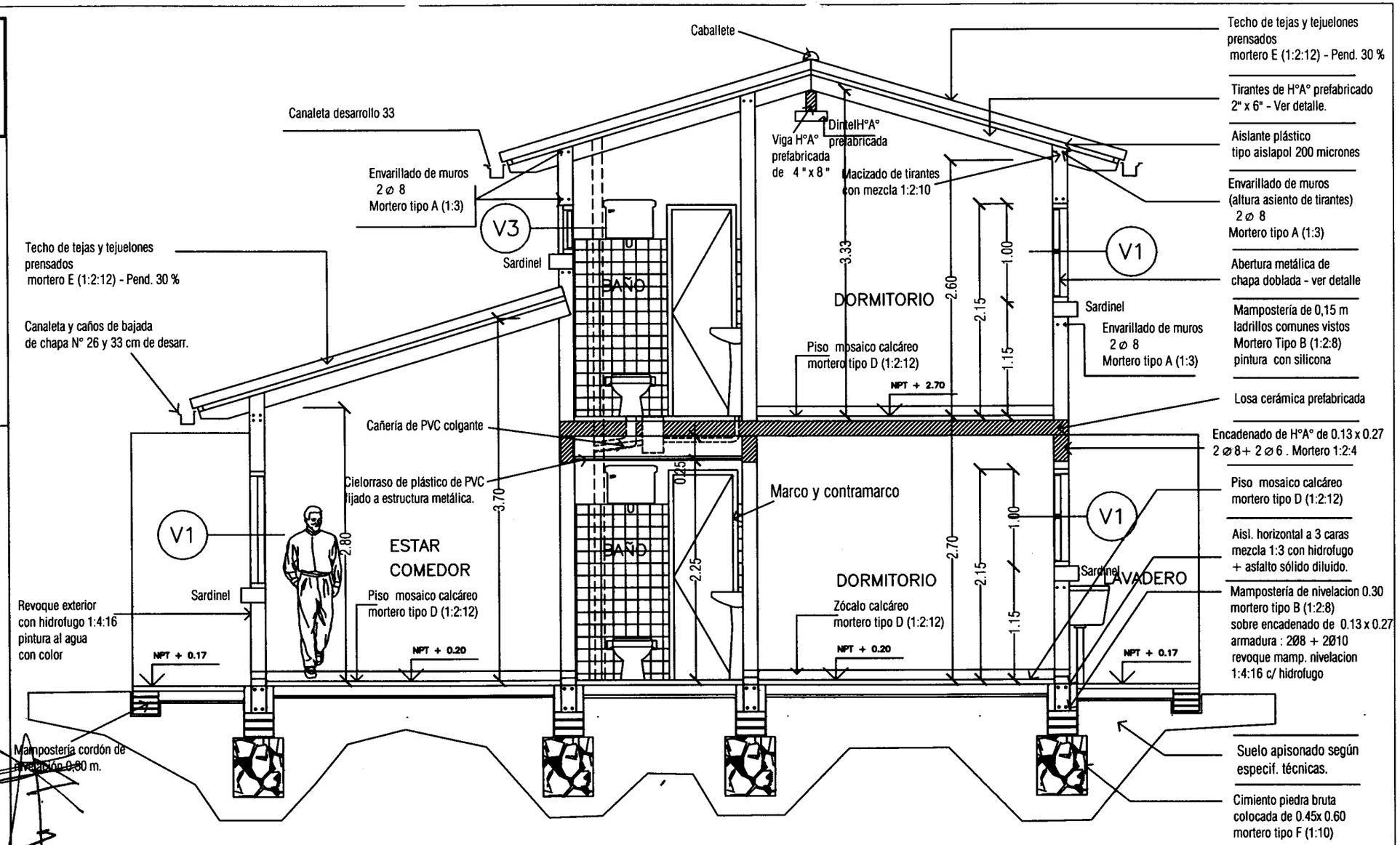

CORTE B - B

ESCALA 1/50

SENAVITAT
SECRETARIA TECNICA DE PLANIFICACION
PRESIDENCIA DE LA NACION

TIPOLOGIA : PCM DUPLEX 3D

SUPERFICIE : 77.00m2.

PROYECTO HABITACIONAL - " DUPLEX LA MERCED "

VIVIENDAS NIVEL MEDIO Y ECONOMICAS

AÑO 2010

L 06

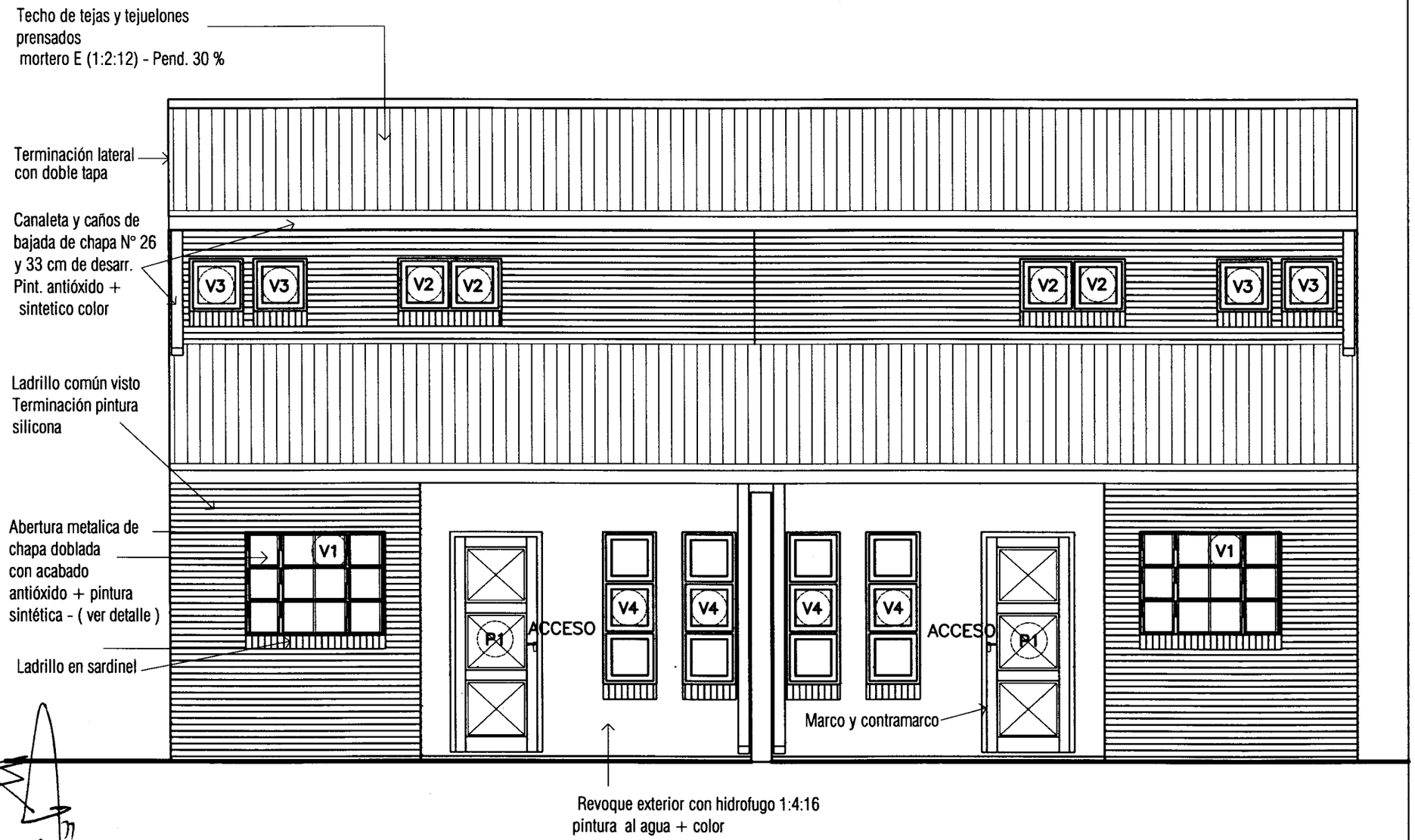

FACHADA PRINCIPAL

ESCALA 1/50

SENAVITAT
SECRETARIA NACIONAL DE LA VIVIENDA Y HABITAT

TIPOLOGIA : PCM DUPLEX 3D

SUPERFICIE : 77.00m2.

PROYECTO HABITACIONAL - " DUPLEX LA MERCED "

VIVIENDAS NIVEL MEDIO Y ECONOMICAS

AÑO 2010

L 07

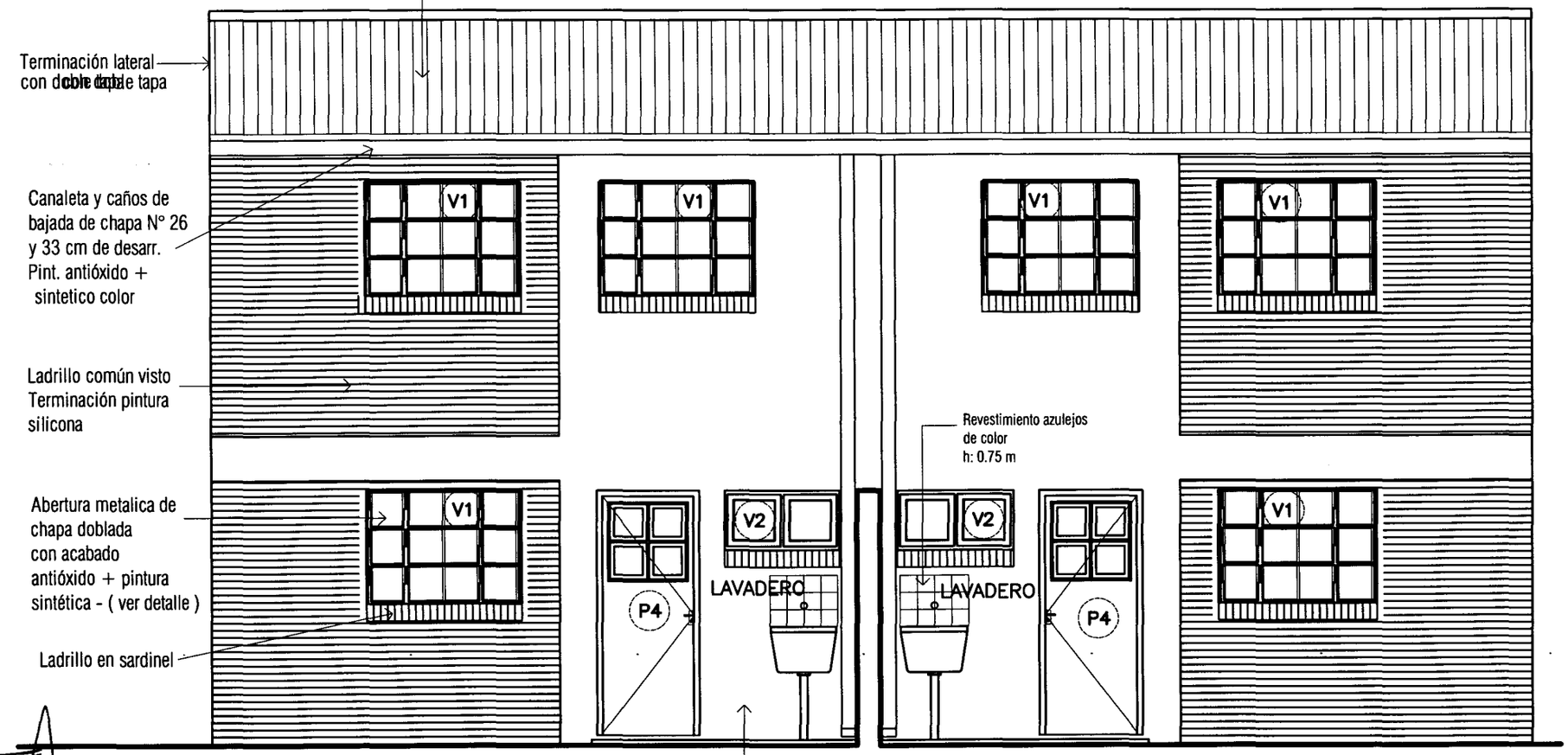

FACHADA POSTERIOR

ESCALA 1/50

SENAVITAT
SECRETARIA DE VIVIENDA Y EL HABITAT

TIPOLOGIA : PCM DUPLEX 3D

SUPERFICIE : 77.00m2.

PROYECTO HABITACIONAL - " DUPLEX LA MERCED "

VIVIENDAS NIVEL MEDIO Y ECONOMICAS

L 08

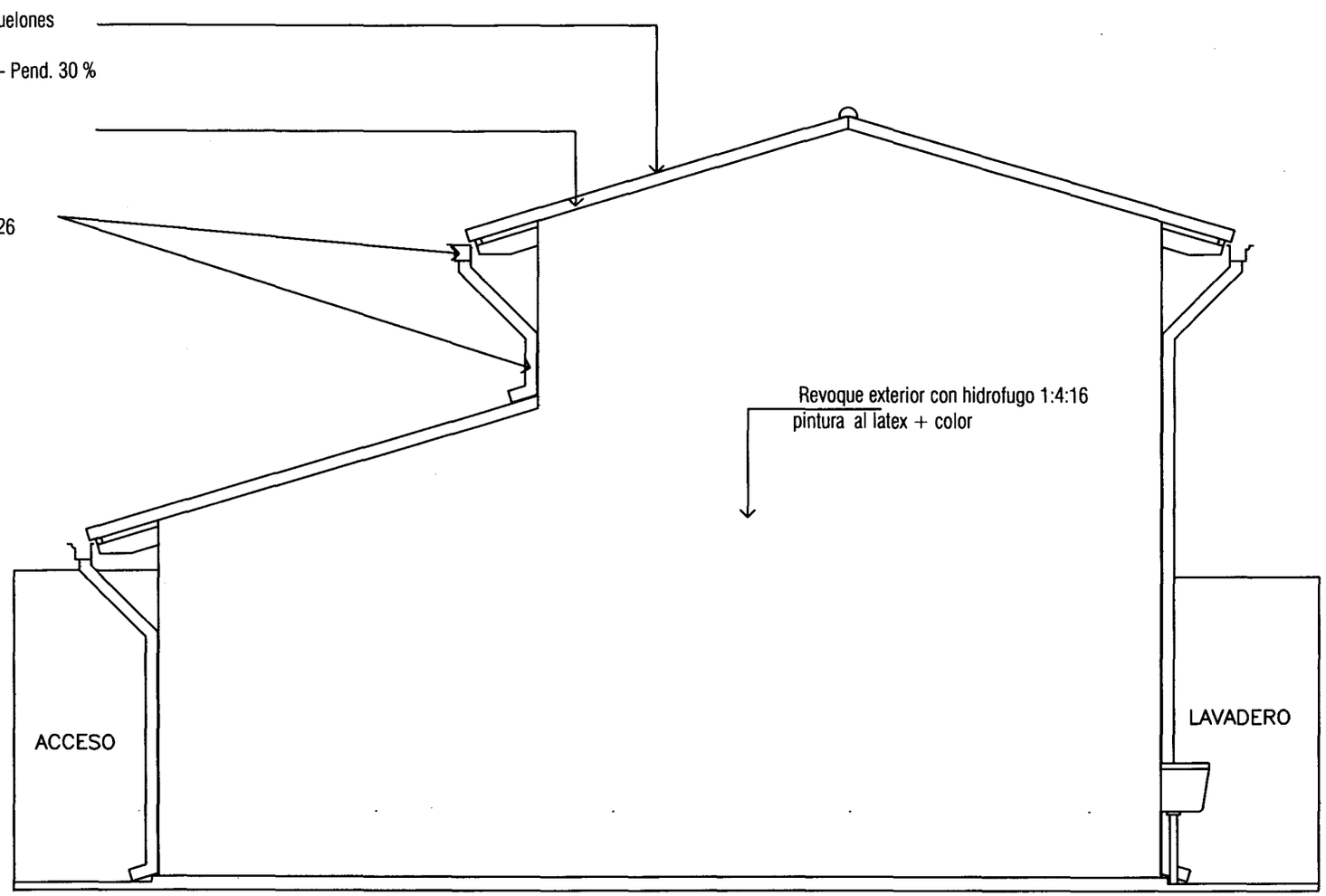

FACHADA LATERAL

ESCALA 1/50

SENAVITAT
SECRETARIA NACIONAL DE LA VIVIENDA Y EL HABITAT

TIPOLOGIA : PCM DUPLEX 3D

SUPERFICIE : 77.00m2.

PROYECTO HABITACIONAL - " DUPLEX LA MERCED "

VIVIENDAS NIVEL MEDIO Y ECONOMICAS

AÑO 2010

L 09

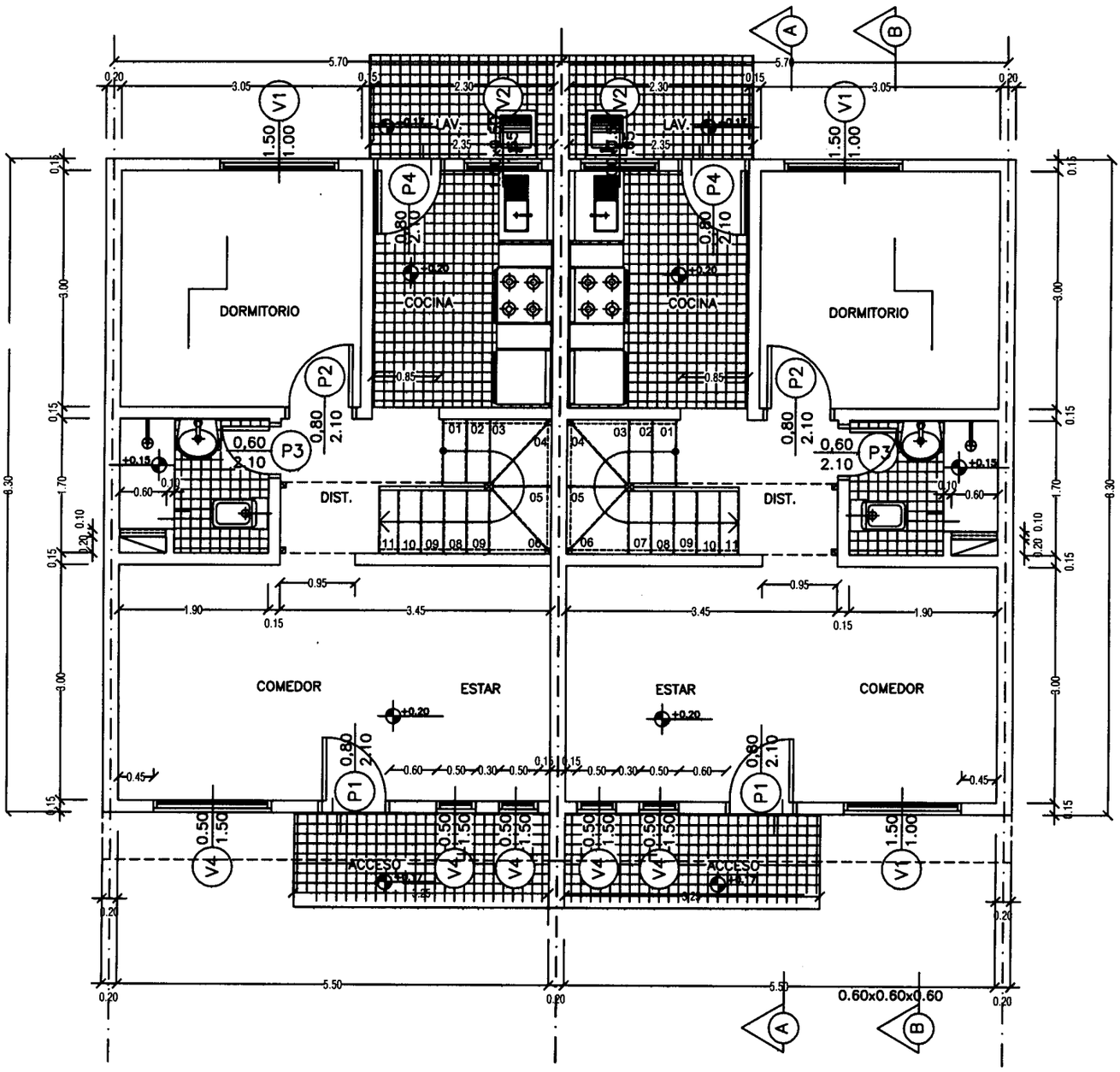

PLANTA TIPO

ESCALA 1/50

SENAVITAT SECRETARIA NACIONAL DE LA VIVIENDA Y EL HABITAT	TIPOLOGIA : PCM DUPLEX 3D	PROYECTO HABITACIONAL -" DUPLEX LA MERCED "
	SUPERFICIE : 77.00m2.	VIVIENDAS NIVEL MEDIO Y ECONOMICAS AÑO 2010
		L 10

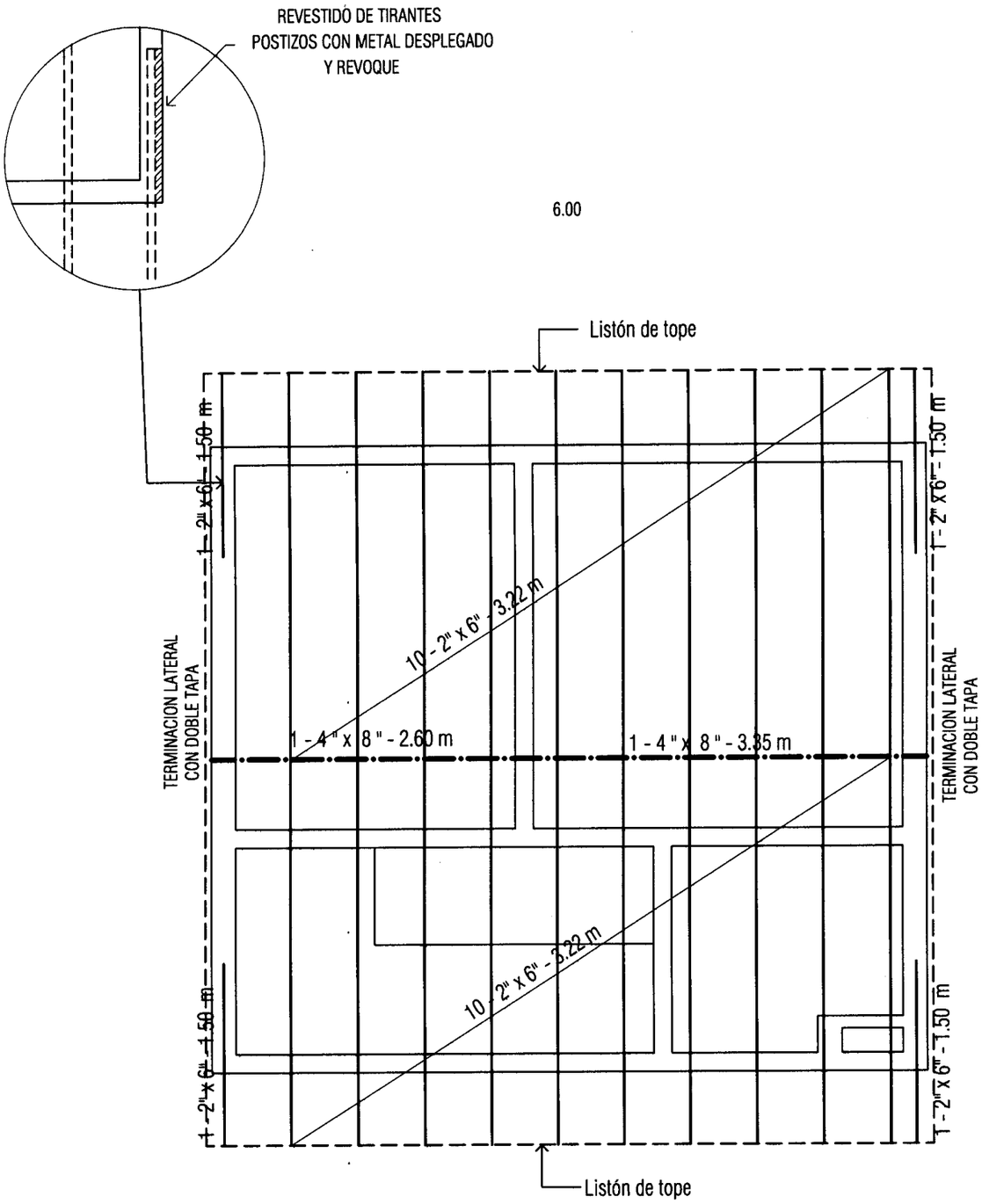

PLANTA ESTRUCTURA DE TECHO P. ALTA ESC.1/75

SENAVITAT SECRETARIA NACIONAL DE LA VIVIENDA Y EL HABITAT	TIPOLOGIA : PCM DUPLEX 3D	PROYECTO HABITACIONAL - " DUPLEX LA MERCED "
	SUPERFICIE : 77.00m2.	VIVIENDAS NIVEL MEDIO Y ECONOMICAS AÑO 2010
		L 11

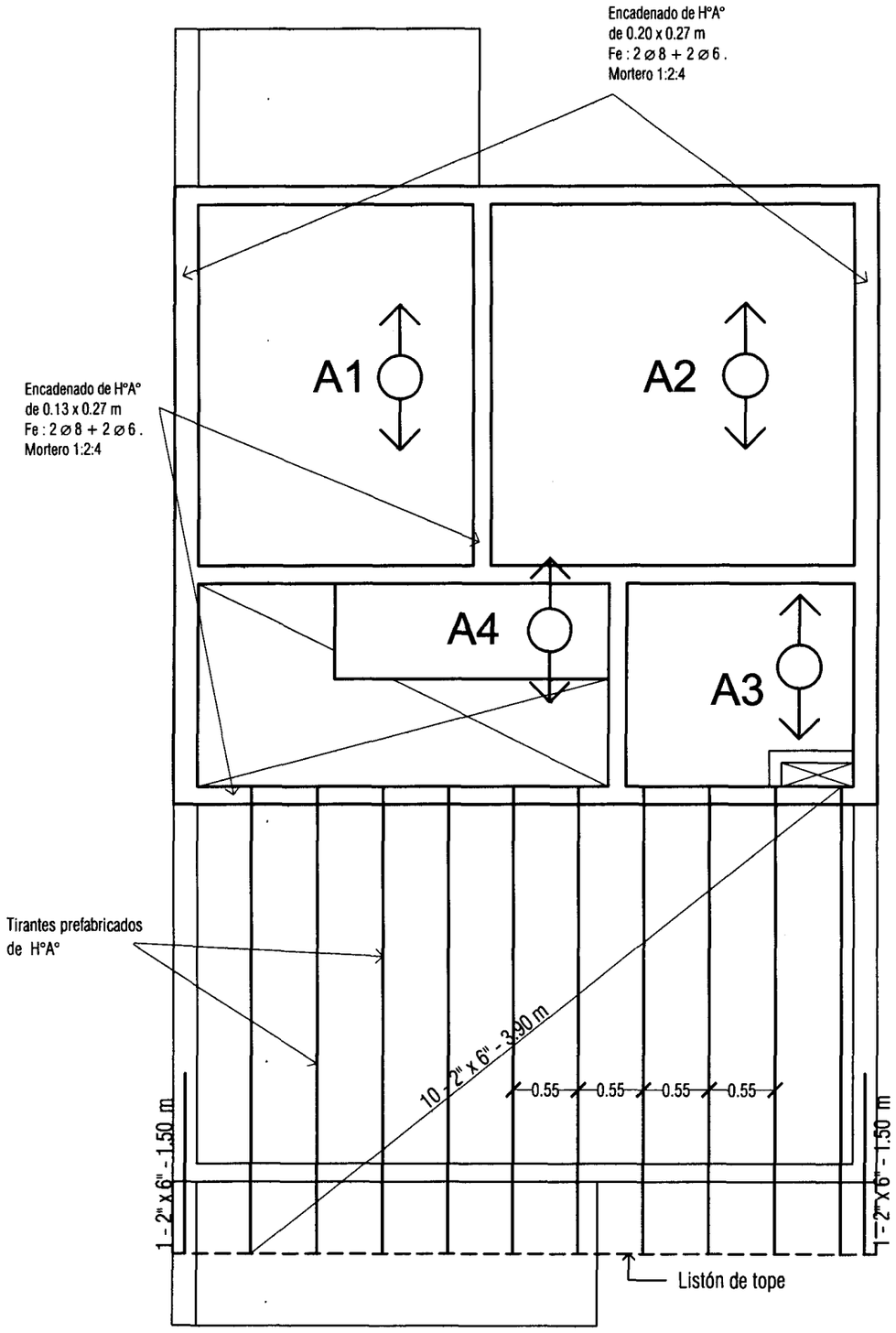

PLANTA ESTRUCTURA ENTREPISO Y DE TECHO P.B ESC.1/75

SENAVITAT SECRETARIA NACIONAL DE LA VIVIENDA Y EL HABITAT	TIPOLOGIA : PCM DUPLEX 3D	PROYECTO HABITACIONAL - " DUPLEX LA MERCED "
	SUPERFICIE : 77.00m2.	VIVIENDAS NIVEL MEDIO Y ECONOMICAS AÑO 2010
		L 12

DETALLE ESTRUCTURA DE H° A° PREFABRICADO

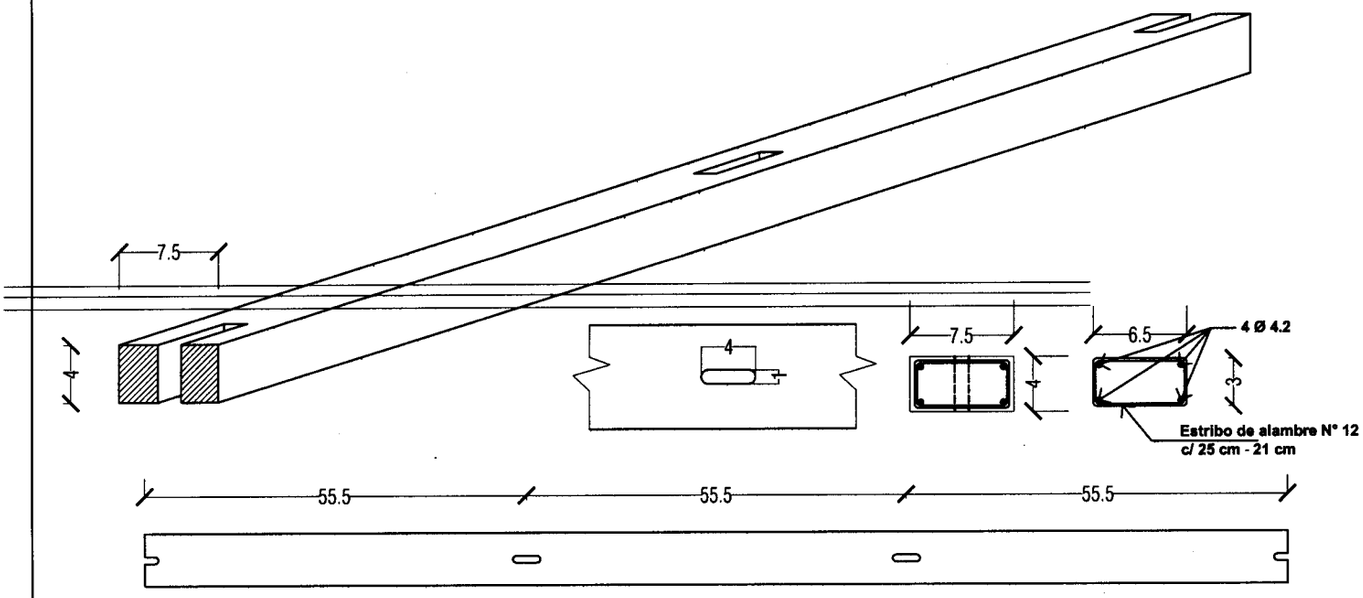

Detalle Liston de Tope

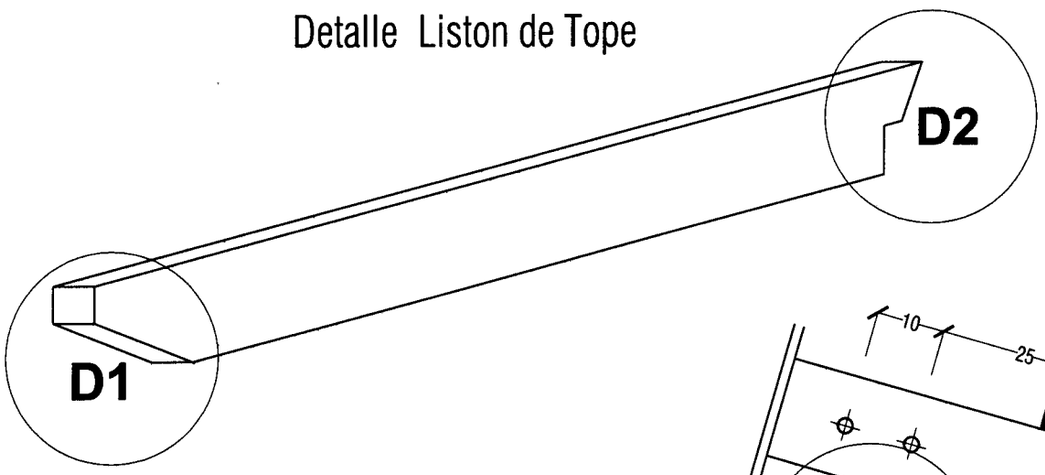

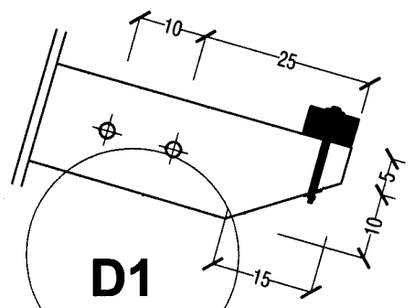

Detalle 1 - Esc 1/20

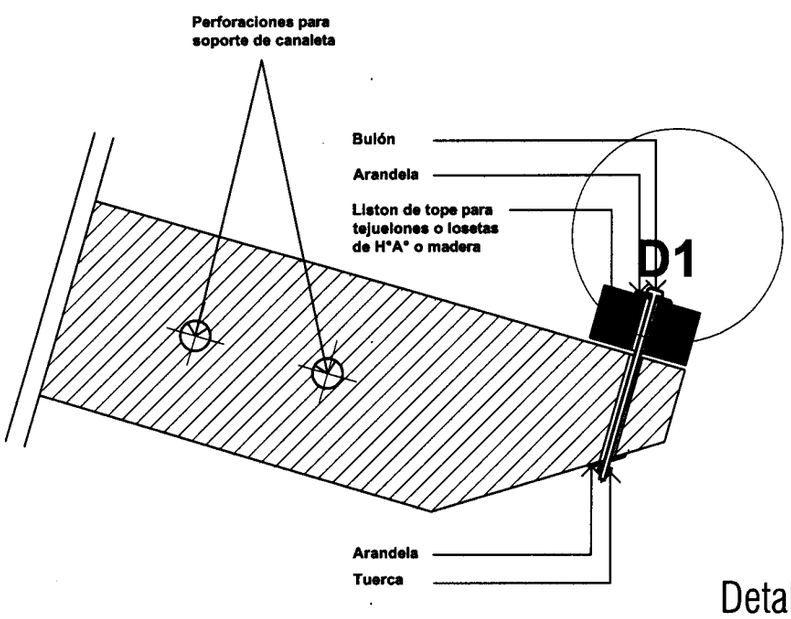

Detalle 1 - Esc 1/10

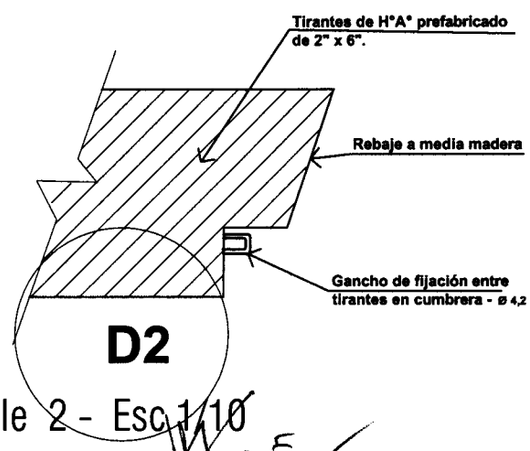

Detalle 2 - Esc 1/10

SENAVITAT SECRETARIA NACIONAL DE LA VIVIENDA Y EL HABITAT	TIPOLOGIA : PCM DUPLEX 3D	PROYECTO HABITACIONAL " DUPLEX LA MERCED "	
	SUPERFICIE : 77.00m2.	VIVIENDAS NIVEL MEDIO Y ECONOMICAS AÑO 2010	L 13

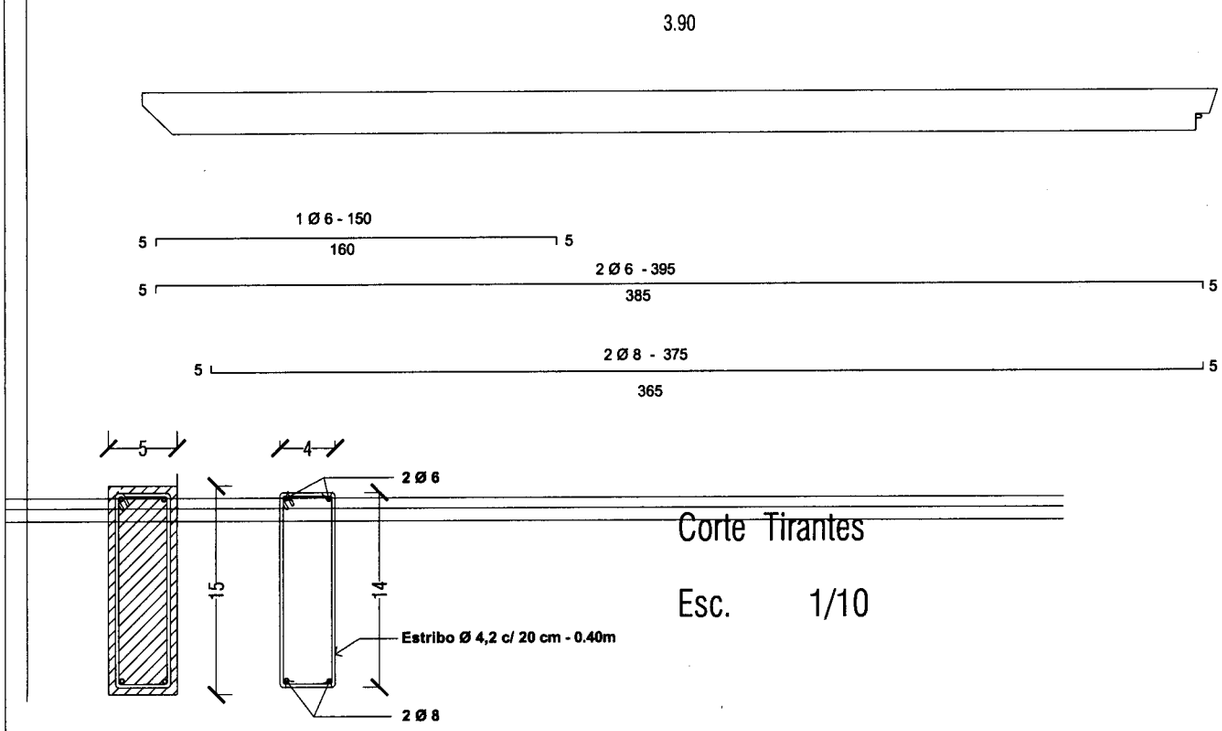

Corte Tirantes

Esc. 1/10

DETALLE ARMADURAS TIRANTES DE H°A° PREFABRICADO

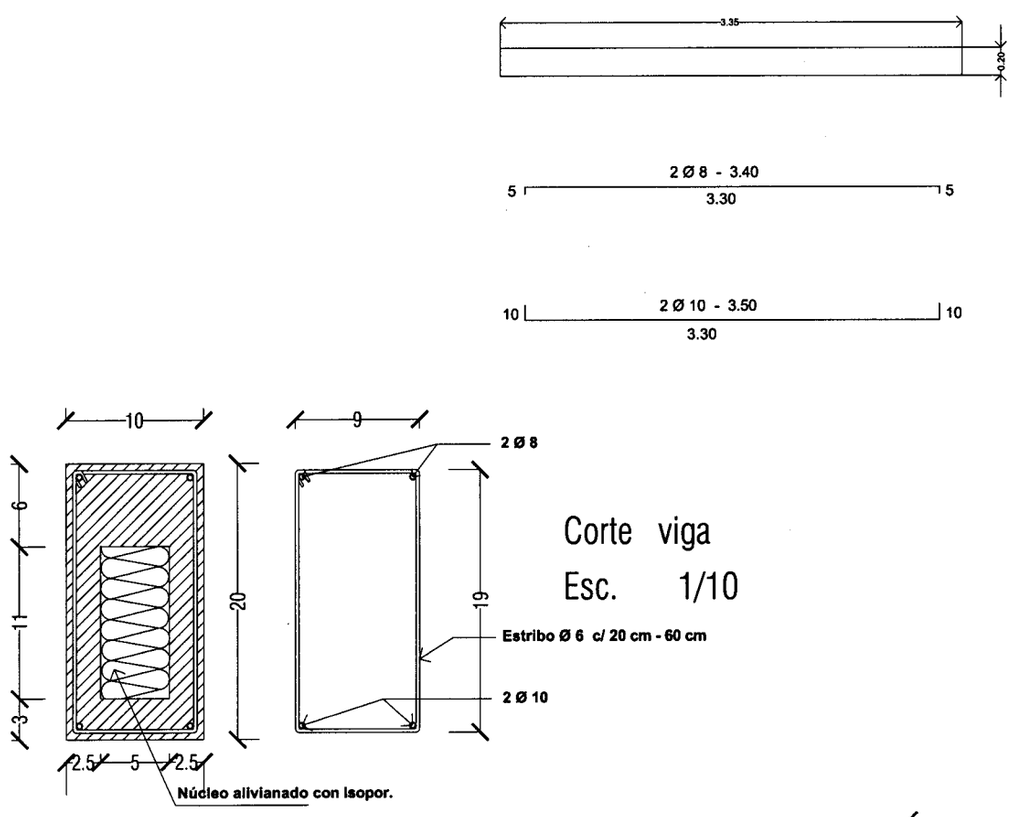

Corte viga

Esc. 1/10

DETALLE ARMADURAS VIGA DE H°A° PREFABRICADO

SENAVITAT	TIPOLOGIA : PCM DUPLEX 3D	PROYECTO HABITACIONAL - " DUPLEX LA MERCED "
	SUPERFICIE : 77.00m2.	VIVIENDAS NIVEL MEDIO Y ECONOMICAS AÑO 2010
		L 14

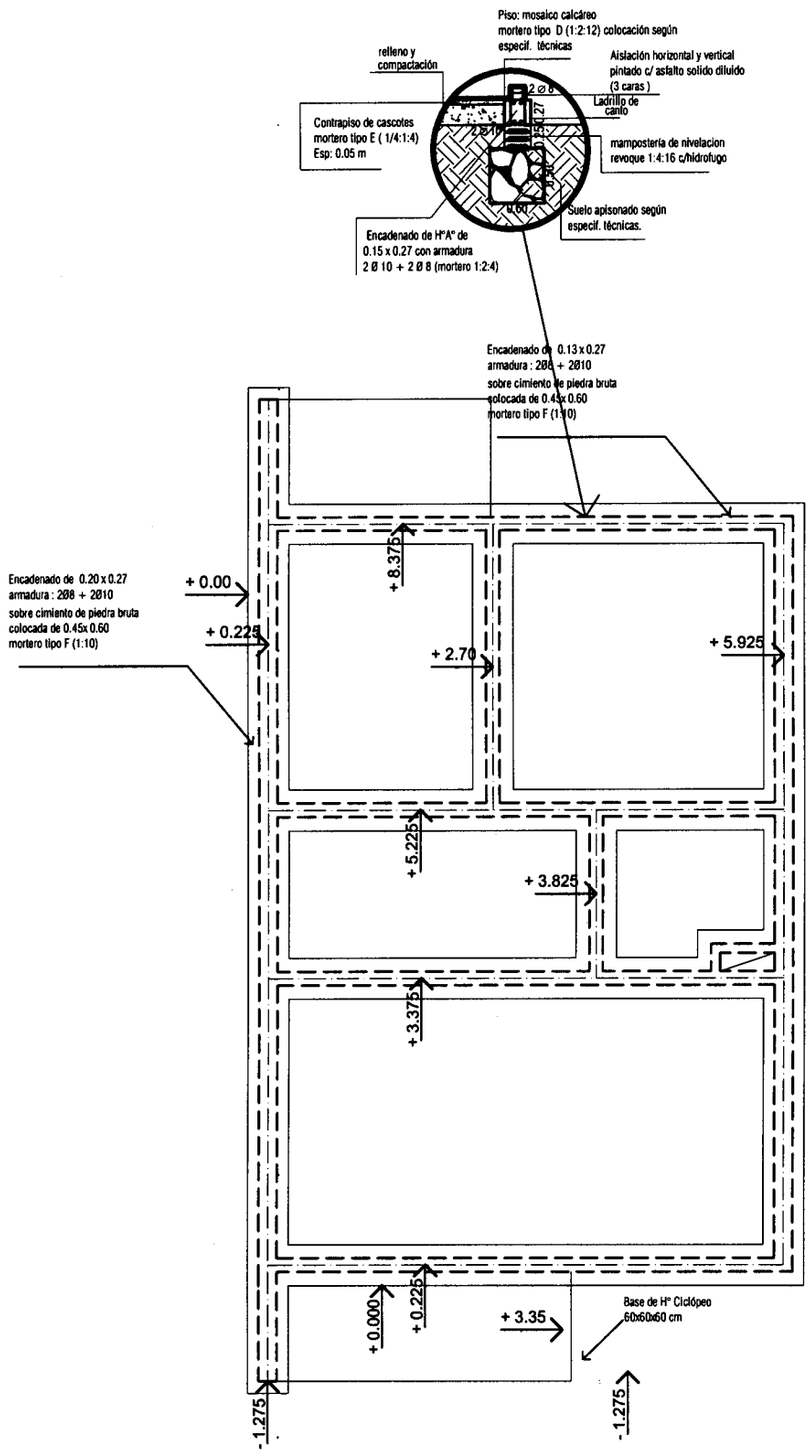

PLANTA DE FUNDACION ESC.1/75

SENAVITAT SECRETARIA NACIONAL DE LA VIVIENDA Y EL HABITAT	TIPOLOGIA : PCM DUPLEX 3D	PROYECTO HABITACIONAL - " DUPLEX LA MERCED "
	SUPERFICIE : 77.00m2.	VIVIENDAS NIVEL MEDIO Y ECONOMICAS AÑO 2010
		L 15

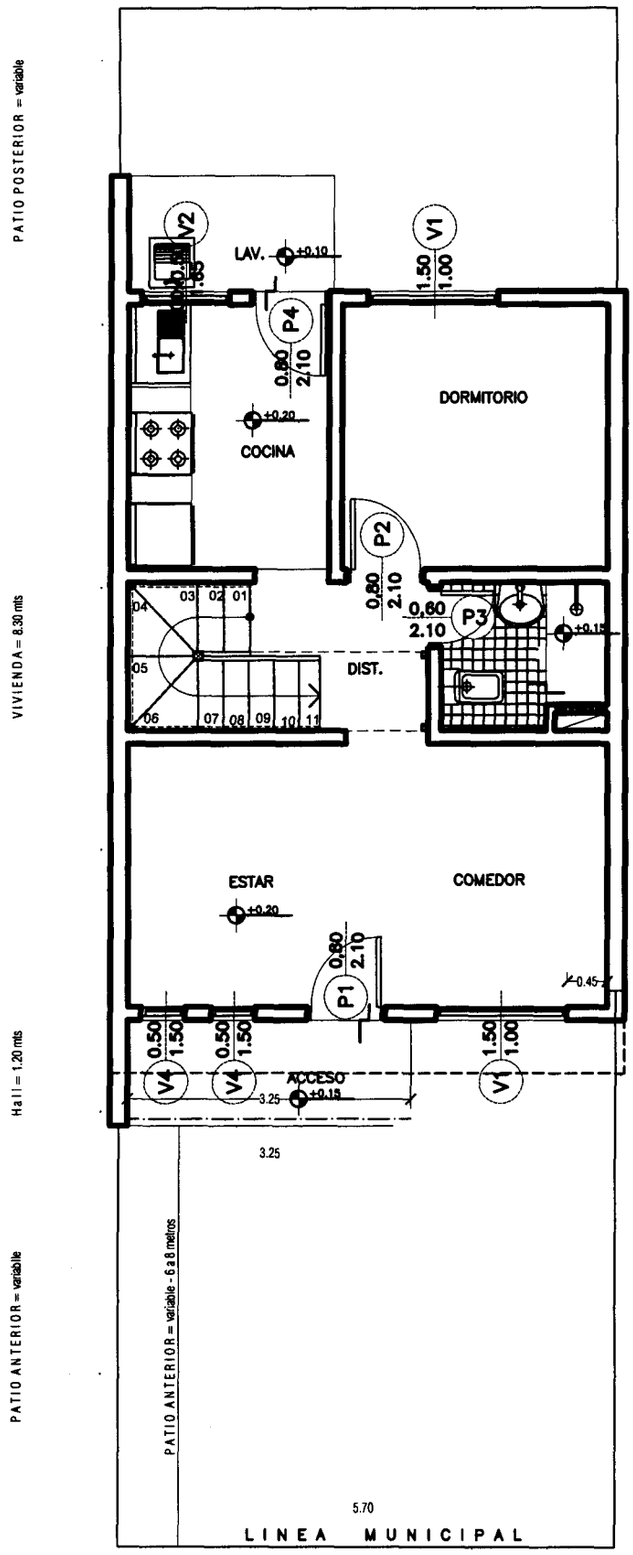

UBICACION DE LA CONSTRUCCION EN EL TERRENO

SENAVITAT SECRETARIA NACIONAL DE LA VIVIENDA Y EL HABITAT	TIPOLOGIA : PCM DUPLEX 3D	PROYECTO HABITACIONAL " DUPLEX LA MERCED "	
	SUPERFICIE : 77.00m2.	VIVIENDAS NIVEL MEDIO Y ECONOMICAS AÑO 2010	L 16

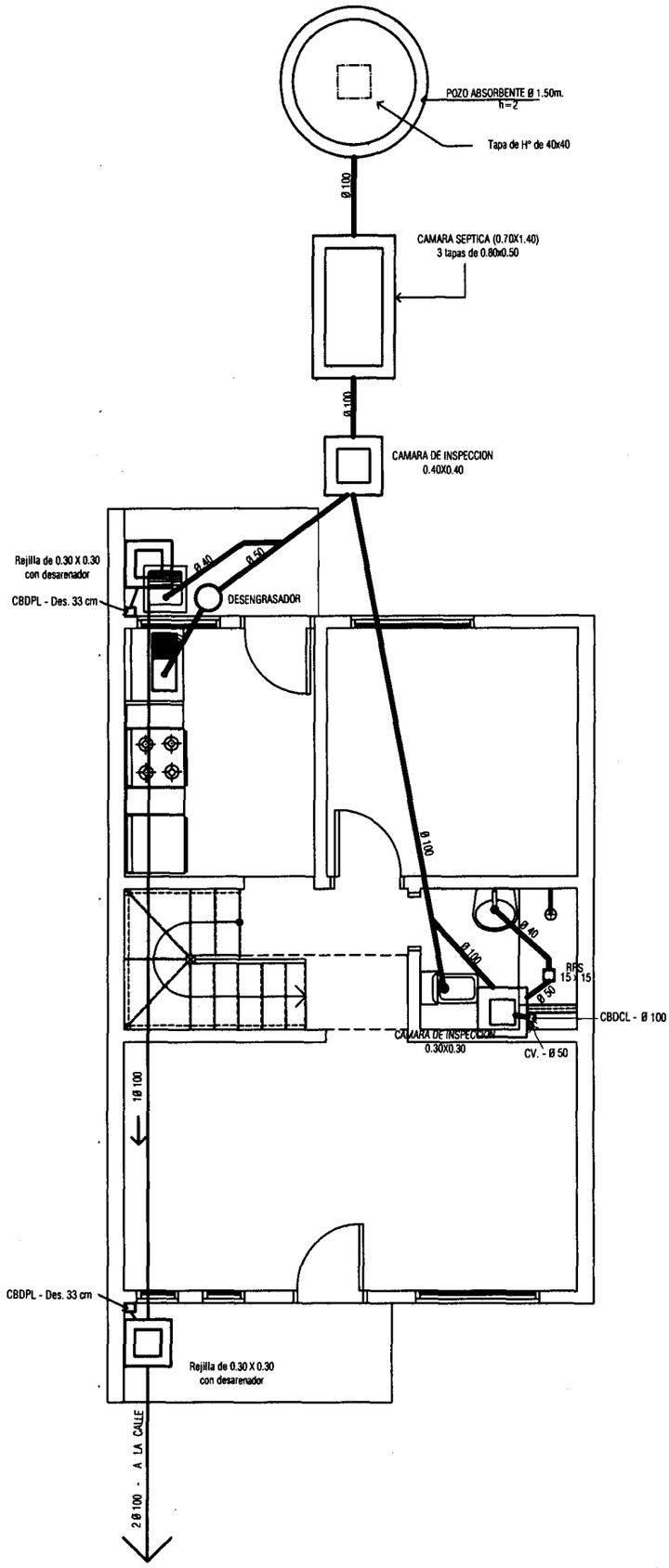

PLANTA BAJA : DESAGUE CLOACAL / PLUVIAL - ESC.1/75

SENAVITAT SECRETARIA NACIONAL DE LA VIVIENDA Y EL HABITAT	TIPOLOGIA : PCM DUPLEX 3D	PROYECTO HABITACIONAL - " DUPLEX LA MERCED "
	SUPERFICIE : 77.00m2.	VIVIENDAS NIVEL MEDIO Y ECONOMICAS AÑO 2010
		L 17

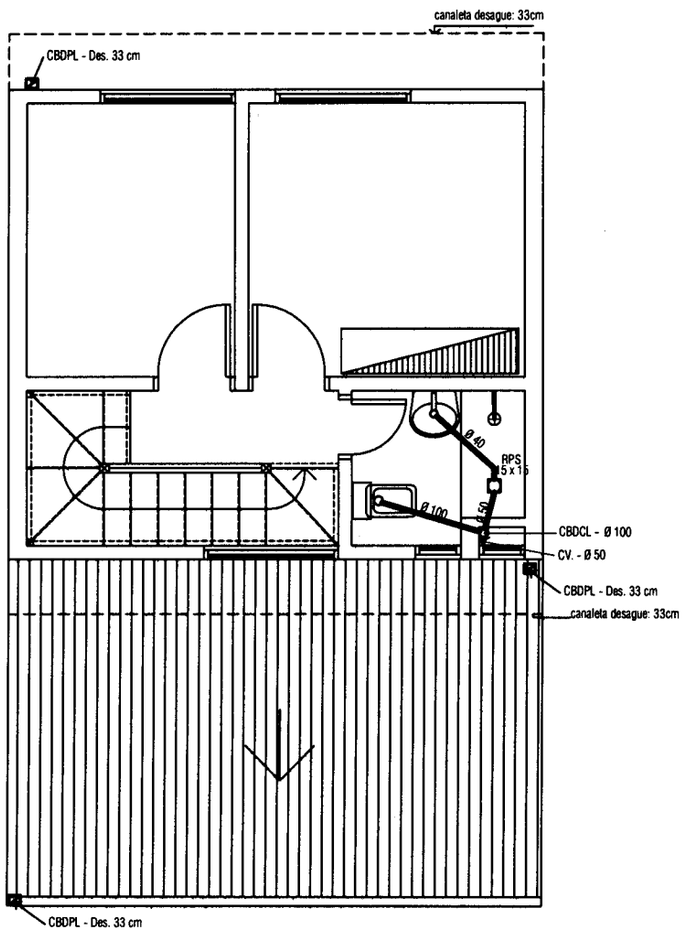

PLANTA ALTA : DESAGUE CLOACAL Y PLUVIAL ESC.1/75

SENAVITAT SECRETARIA NACIONAL DE LA VIVIENDA Y EL HABITAT	TIPOLOGIA : PCM DUPLEX 3D	PROYECTO HABITACIONAL - " DUPLEX LA MERCED "
	SUPERFICIE : 77.00m2.	VIVIENDAS NIVEL MEDIO Y ECONOMICAS AÑO 2010
		L 18

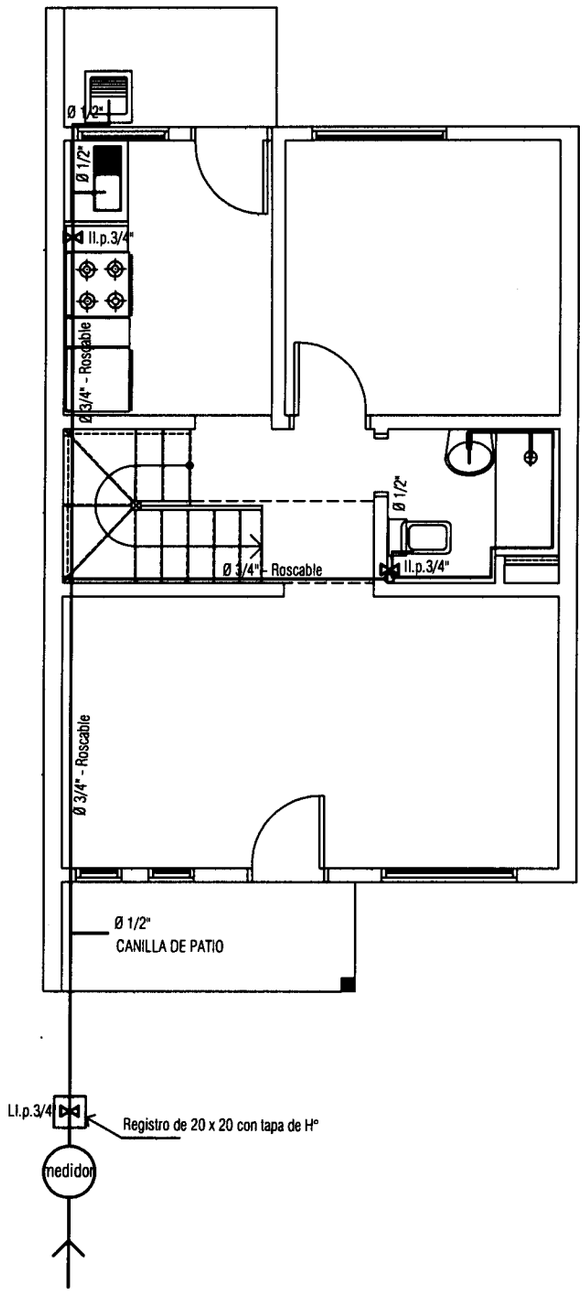

PLANTA BAJA - INSTALACION A. CORRIENTE ESC.1/75

SENAVITAT SECRETARIA NACIONAL DE LA VIVIENDA Y EL HABITAT	TIPOLOGIA : PCM DUPLEX 3D	PROYECTO HABITACIONAL - " DUPLEX LA MERCED "
	SUPERFICIE : 77.00m2.	VIVIENDAS NIVEL MEDIO Y ECONOMICAS AÑO 2010
		L 19

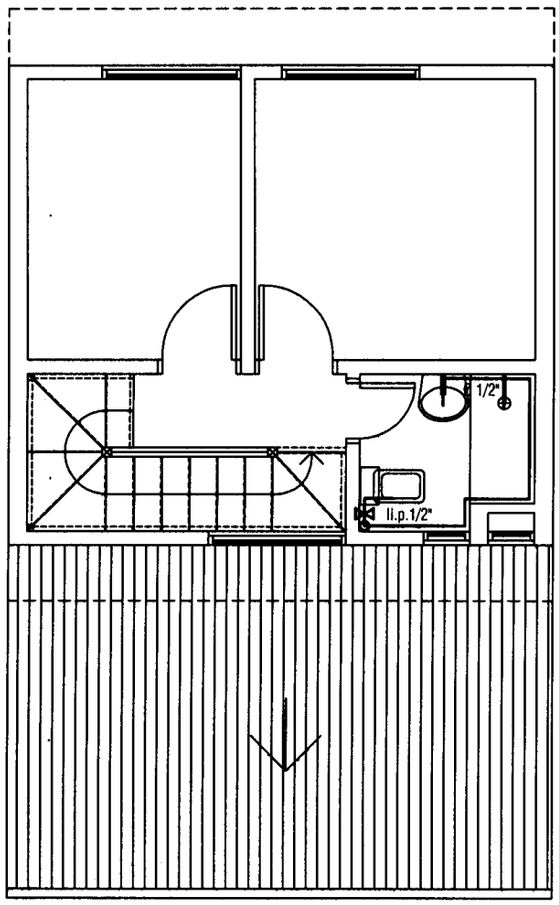

PLANTA ALTA : INSTALACION A. CORRIENTE ESC.1/75

SENAVITAT SECRETARIA NACIONAL DE LA VIVIENDA Y EL HABITAT	TIPOLOGIA : PCM DUPLEX 3D	PROYECTO HABITACIONAL - " DUPLEX LA MERCED "
	SUPERFICIE : 77.00m2.	VIVIENDAS NIVEL MEDIO Y ECONOMICAS AÑO 2010
		L 20

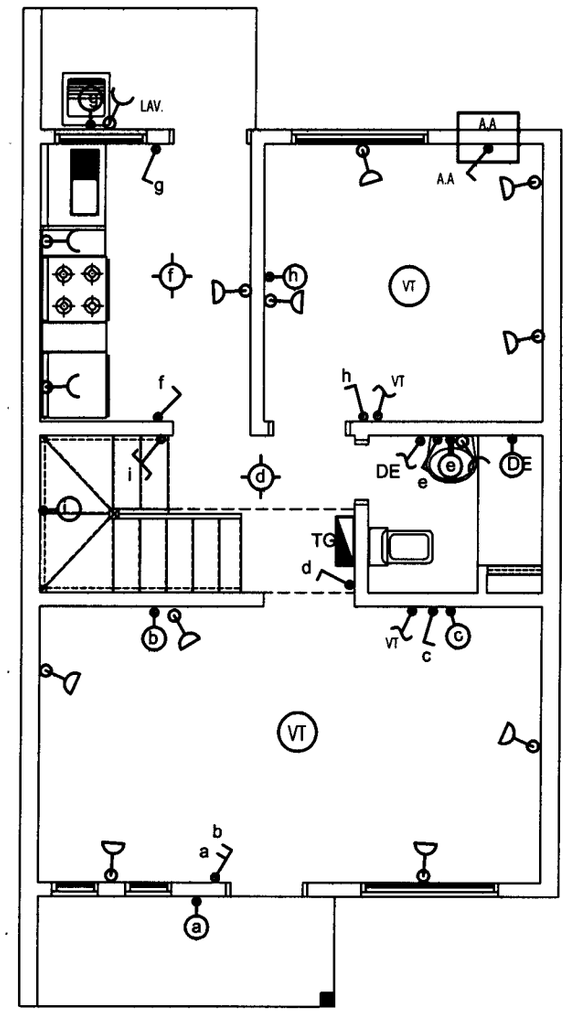

NOTAS :

→ Los cables no acotados son de 2 mm ²

→ Los caños no acotados son de 5/8 "

→ Los cables del circuito para el LAVARROPA y AA son de 4 mm ², desde el tablero hasta el artefacto.

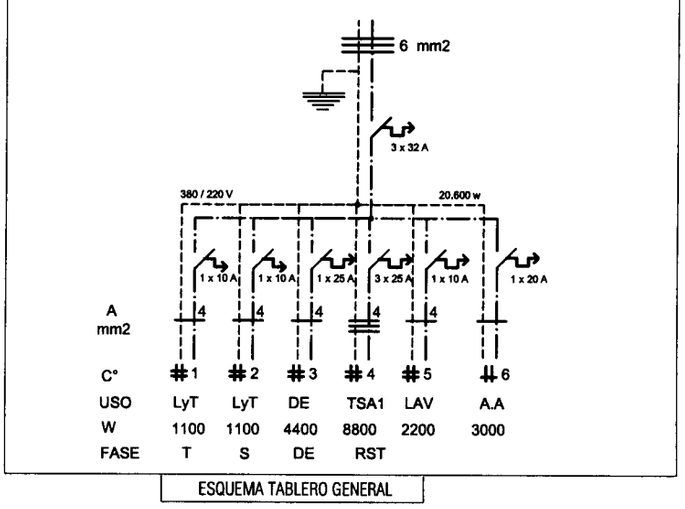

ESQUEMA TABLERO GENERAL

PLANTA BAJA : INSTALACION ELECTRICA ESC.1/75

SENAVITAT SECRETARIA NACIONAL DE LA VIVIENDA Y EL HABITAT	TIPOLOGIA : PCM DUPLEX 3D	PROYECTO HABITACIONAL - " DUPLEX LA MERCED "
	SUPERFICIE :· 77.00m2.	VIVIENDAS NIVEL MEDIO Y ECONOMICAS AÑO 2010
		L 21

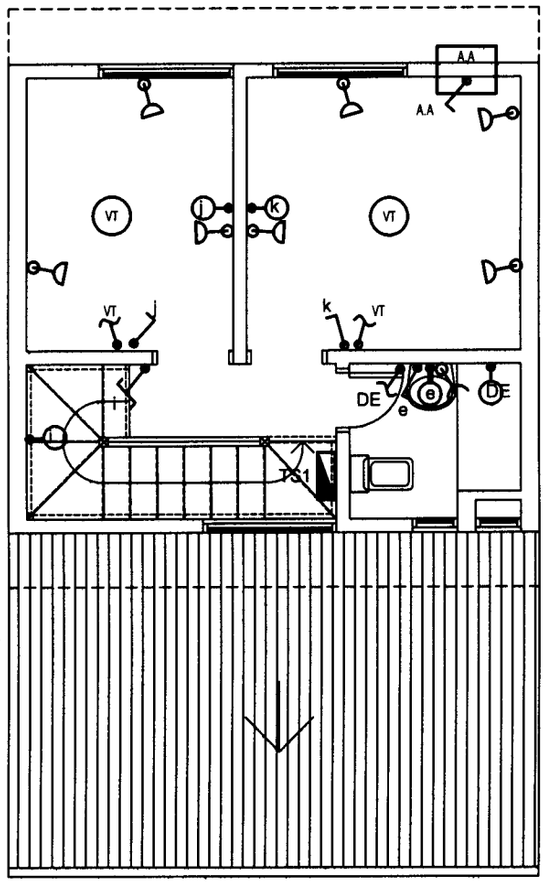

NOTAS :

→ Los cables no acotados son de 2 mm ²

→ Los caños no acotados son de 5/8 "

→ Los cables del circuito para el LAVARROPA y AA son de 4 mm ², desde el tablero hasta el artefacto.

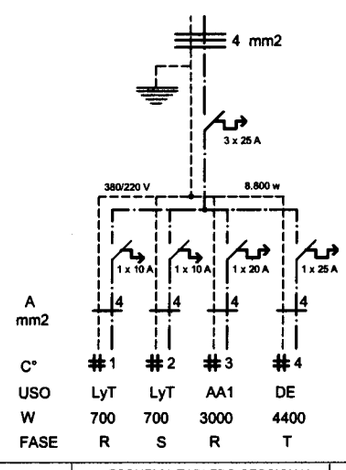

ESQUEMA TABLERO SECCIONAL

PLANTA ALTA : NSTALACION ELECTRICA ESC. 1/75

SENAVITAT SECRETARIA NACIONAL DE LA VIVIENDA Y EL HABITAT	TIPOLOGIA : PCM DUPLEX 3D	PROYECTO HABITACIONAL - " DUPLEX LA MERCED "
	SUPERFICIE : 77.00m2.	VIVIENDAS NIVEL MEDIO Y ECONOMICAS AÑO 2010
		L 22

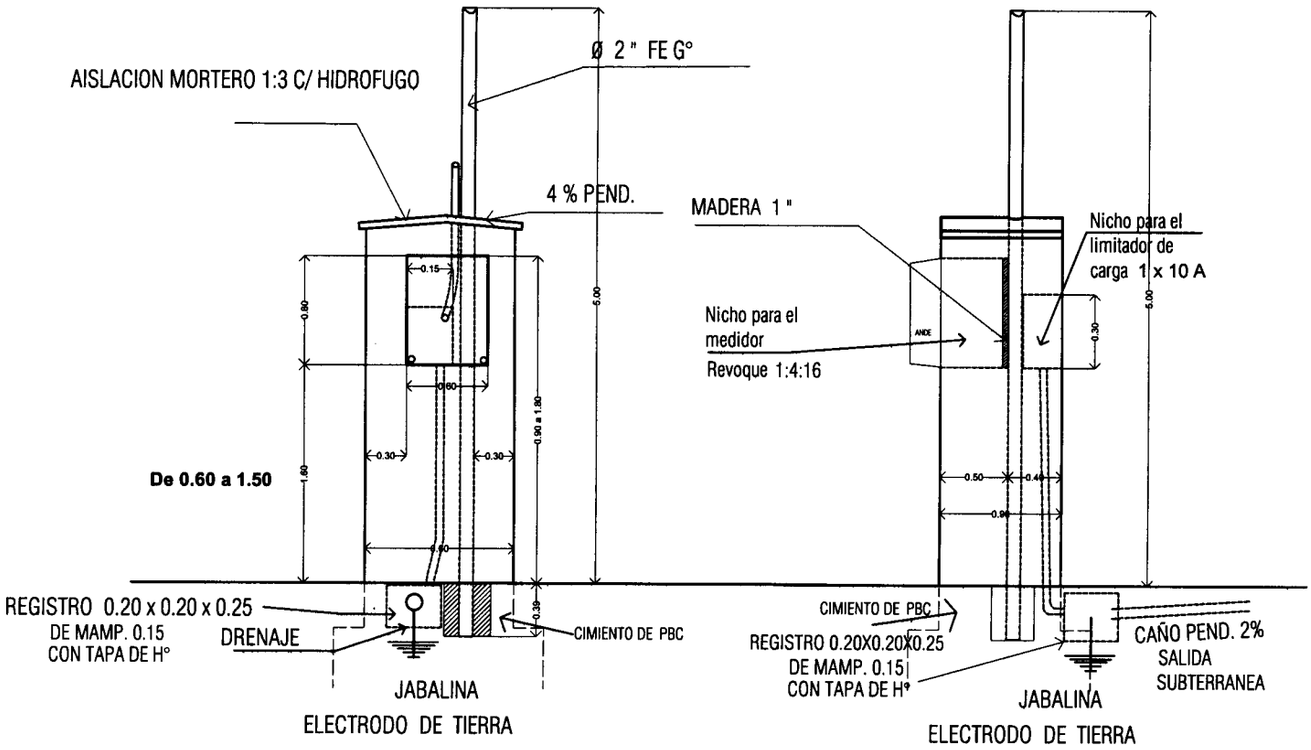

VISTA FRONTAL

VISTA LATERAL

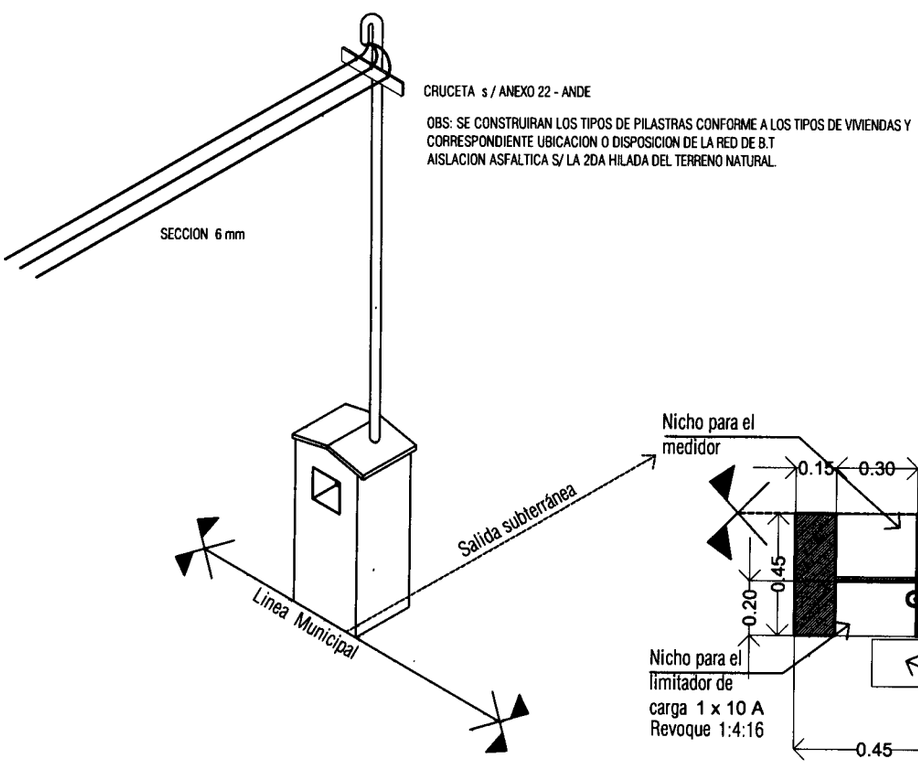

AXONOMETRICA

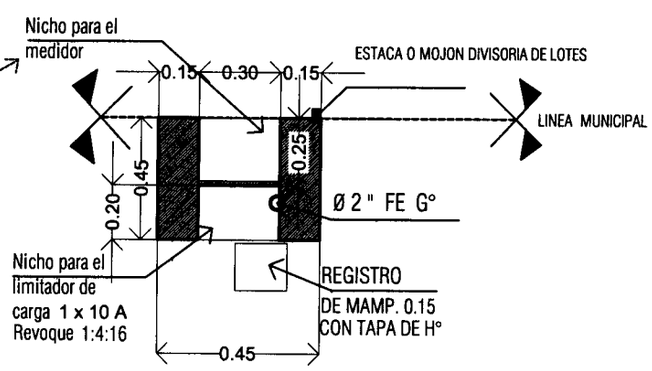

PLANTA

DETALLE PILASTRA MEDIDOR TRIFASICO

SENAVITAT SECRETARIA NACIONAL DE LA VIVIENDA Y EL HABITAT	TIPOLOGIA : PCM DUPLEX 3D	PROYECTO HABITACIONAL - " DUPLEX LA MERCED "
	SUPERFICIE : 77.00m2.	VIVIENDAS NIVEL MEDIO Y ECONOMICAS AÑO 2010
		L 23

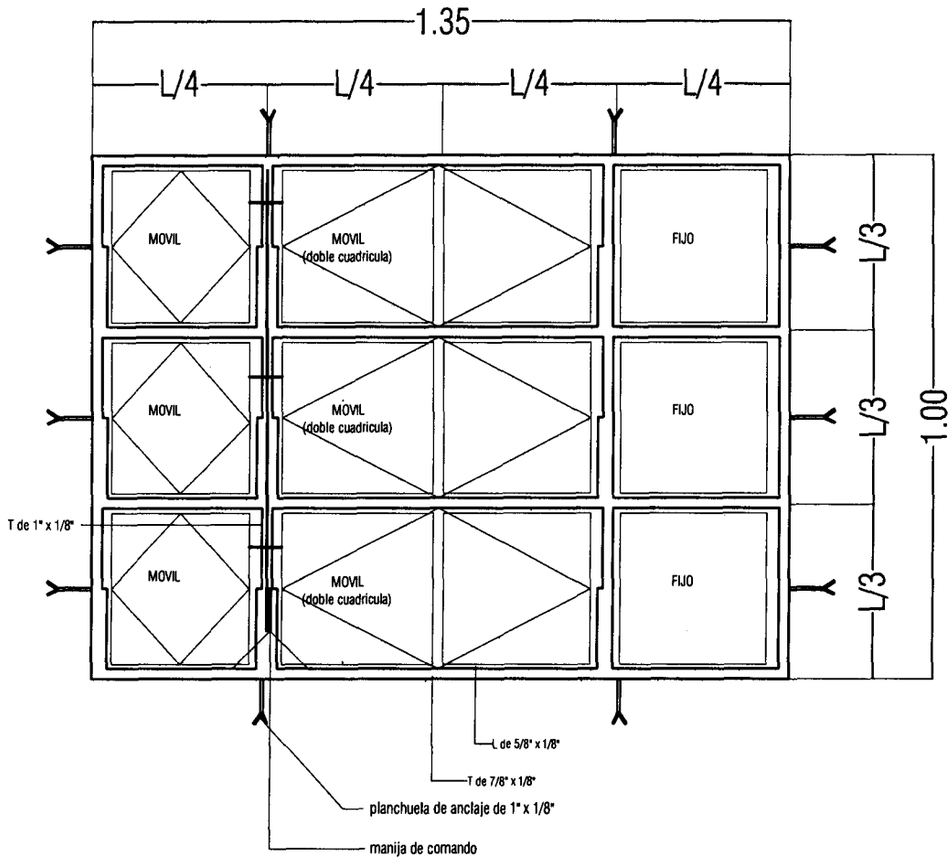

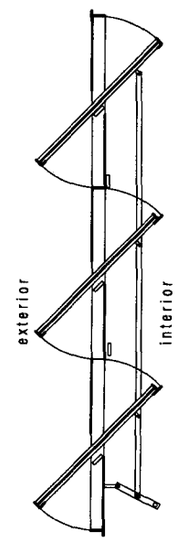

V1

VENTANA METALICA TIPO BALANCIN
1.35 X 1.00

Ubicacion :	estar - comedor - dormitorios
Cantidad :	4 unid.

DETALLE ABERTURA V1 ESC.1/25

SENAVITAT SECRETARIA NACIONAL DE LA VIVIENDA Y EL HABITAT	TIPOLOGIA : PCM DUPLEX 3D	PROYECTO HABITACIONAL - " DUPLEX LA MERCED "
	SUPERFICIE : 77.00m2.	VIVIENDAS NIVEL MEDIO Y ECONOMICAS AÑO 2010
		L 24

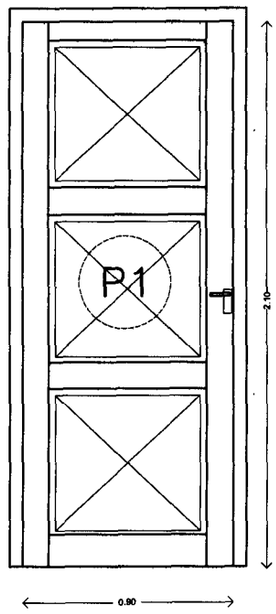

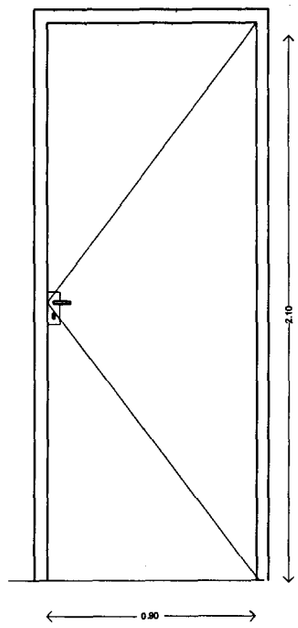

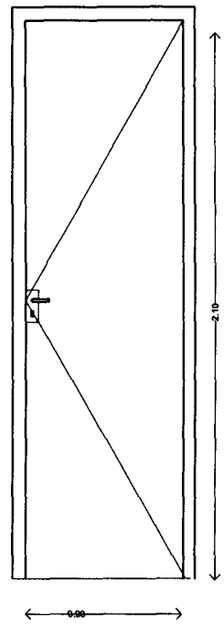

P1

Puerta de Madera
Tipo Tablero
0.80 x 2.10

Ubicacion : Acceso principal
Cantidad : 1 unid.

P2

Puerta de Madera
Tipo placa
0.80 x 2.10

Ubicacion : dormitorios
Estar
Cantidad : 3 unid.

P3

Puerta de Madera
Tipo placa
0.60 x 2.10

Ubicacion : Baño
Cantidad : 2 unid.

V2

Ventana Vidriera
de chapa doblada
1.00 x 0.50

Ubicacion : Escalera
Cantidad : 2 unid.

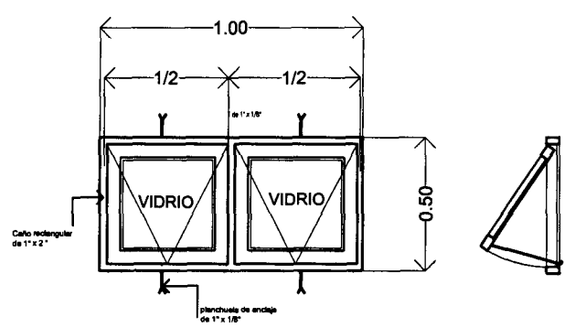

DETALLE DE ABERTURAS

SENAVITAT SECRETARIA NACIONAL DE LA VIVIENDA Y EL HABITAT	TIPOLOGIA : PCM DUPLEX 3D	PROYECTO HABITACIONAL - " DUPLEX LA MERCED "
	SUPERFICIE : 77.00m2.	VIVIENDAS NIVEL MEDIO Y ECONOMICAS AÑO 2010
		L 25

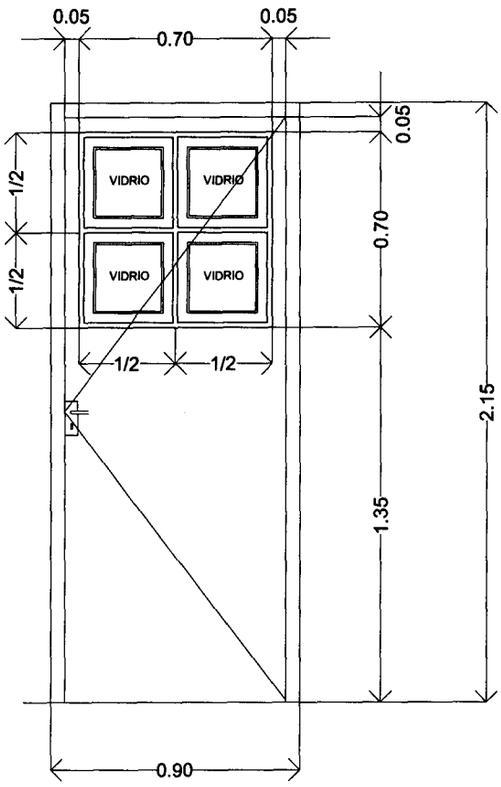

P4

Puerta Vidriera de
Chapa doblada
0.90 x 2.15

Ubicacion : Cocina
Cantidad : 1 unid.

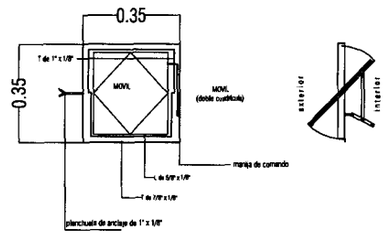

V3

Ventana
balancín
0.35 x 0.35

Ubicacion : Baño
Cantidad : 2 unid.
OBSERVACION :
La ventana del ducto de ventilación será fija y estará abierta con un ángulo de 30 °.

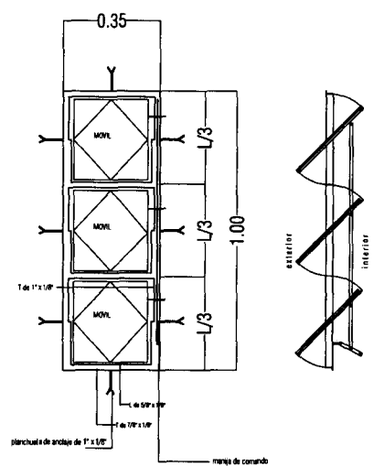

V4

Ventana
balancín
0.35 x 1.00

Ubicacion : Sala
Cantidad : 2 unid.

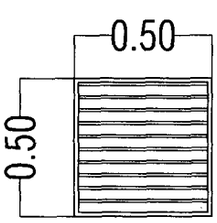

Rejilla metálica
de chapa doblada
0.50 x 0.50

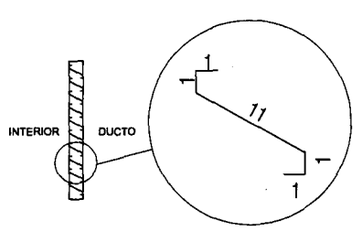

Detalle
de aleta

V5

DETALLE DE ABERTURAS METALICAS

SENAVITAT	TIPOLOGIA : PCM DUPLEX 3D	PROYECTO HABITACIONAL - " DUPLEX LA MERCED "
	SUPERFICIE : 77.00m2.	VIVIENDAS NIVEL MEDIO Y ECONOMICAS AÑO 2010
		L 26

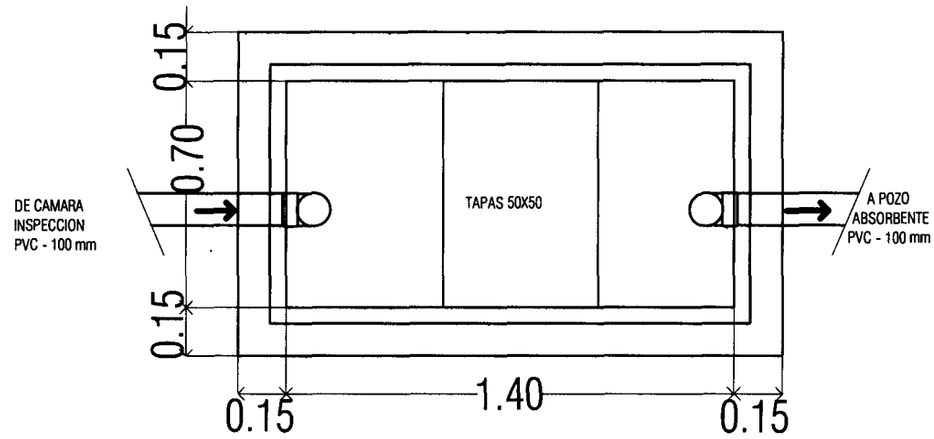

PLANTA

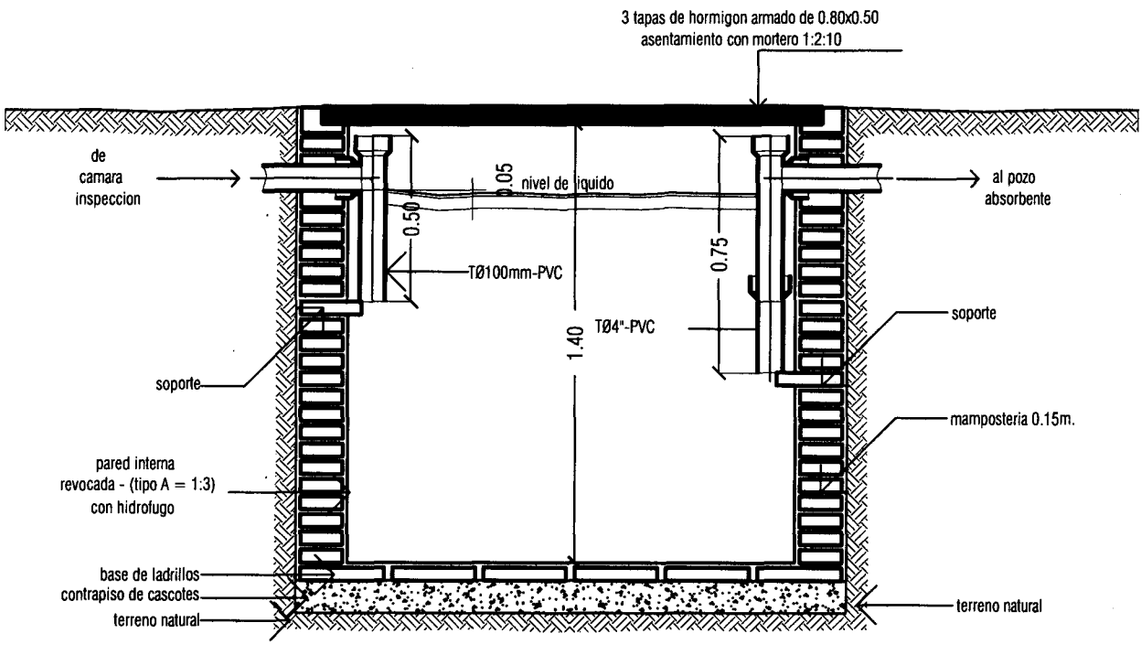

CORTE

DETALLE CAMARA SEPTICA ESC.1/20

SENAVITAT SECRETARIA NACIONAL DE LA VIVIENDA Y EL HABITAT	TIPOLOGIA : PCM DUPLEX 3D	PROYECTO HABITACIONAL - "DUPLEX LA MERCED "
	SUPERFICIE : 77.00m2.	VIVIENDAS NIVEL MEDIO Y ECONOMICAS AÑO 2010 — L 27

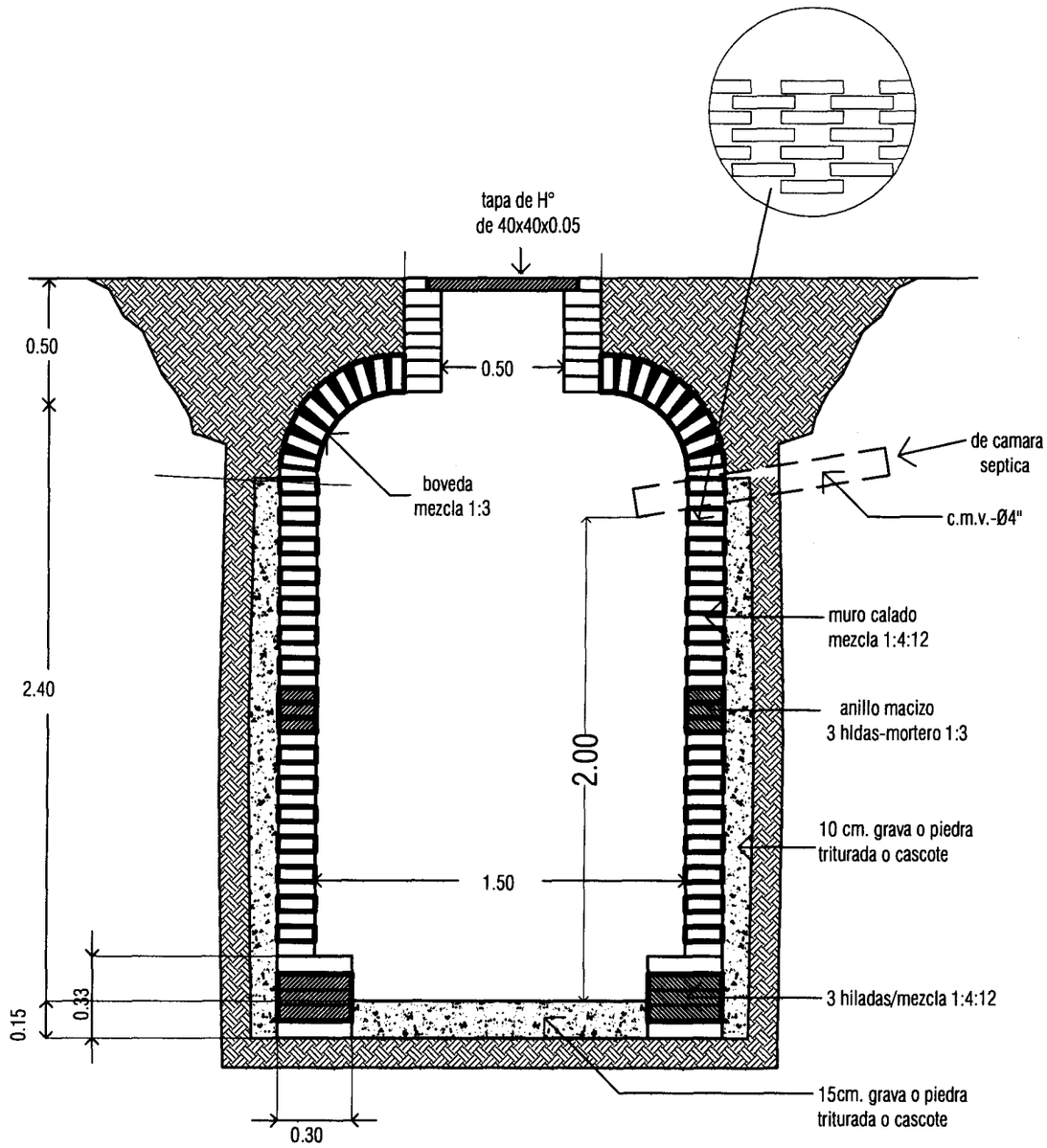

CORTE POZO ABSORVENTE-TIPO A1/A2 ESC.1/25

SENAVITAT SECRETARIA NACIONAL DE LA VIVIENDA Y EL HABITAT	TIPOLOGIA : PCM DUPLEX 3D	PROYECTO HABITACIONAL - " DUPLEX LA MERCED "
	SUPERFICIE : 77.00m2.	VIVIENDAS NIVEL MEDIO Y ECONOMICAS AÑO 2010
		L 28

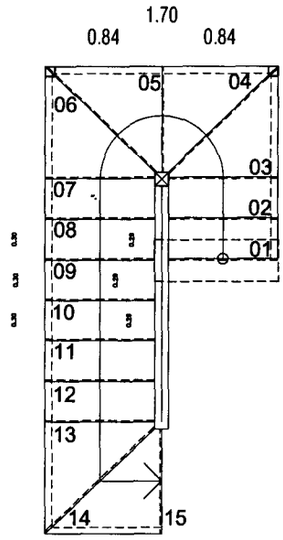

PLANTA

Escala _____ 1/25

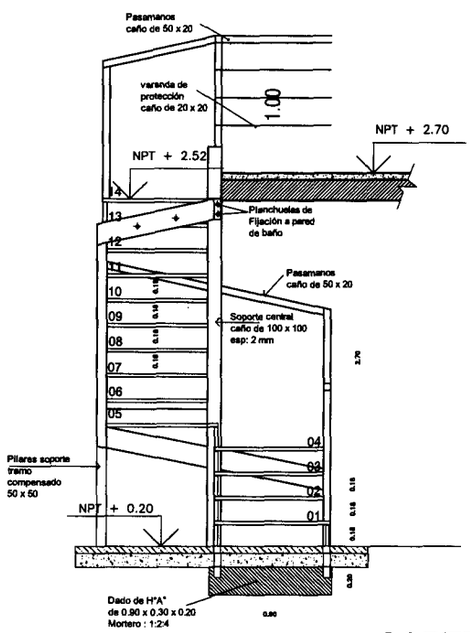

CORTE

Escala _____ 1/25

SENAVITAT	TIPOLOGIA : PCM DUPLEX 3D	PROYECTO HABITACIONAL - " DUPLEX LA MERCED "
	SUPERFICIE : 77.00m2.	VIVIENDAS NIVEL MEDIO Y ECONOMICAS AÑO 2010
		L 29

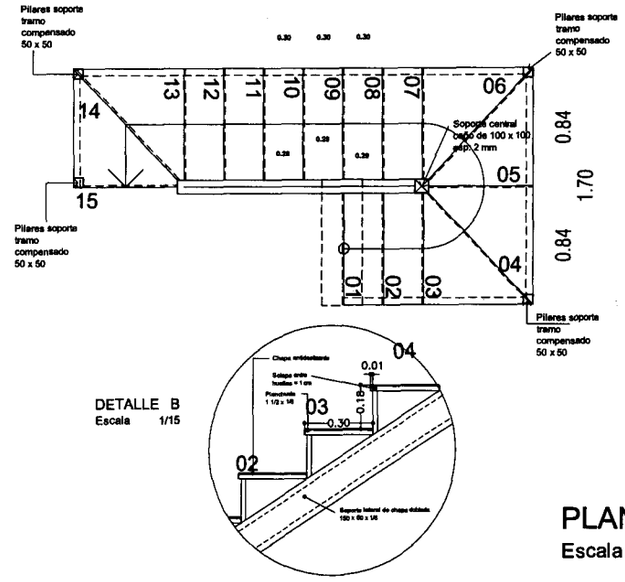

PLANTA

Escala _____ 1/25

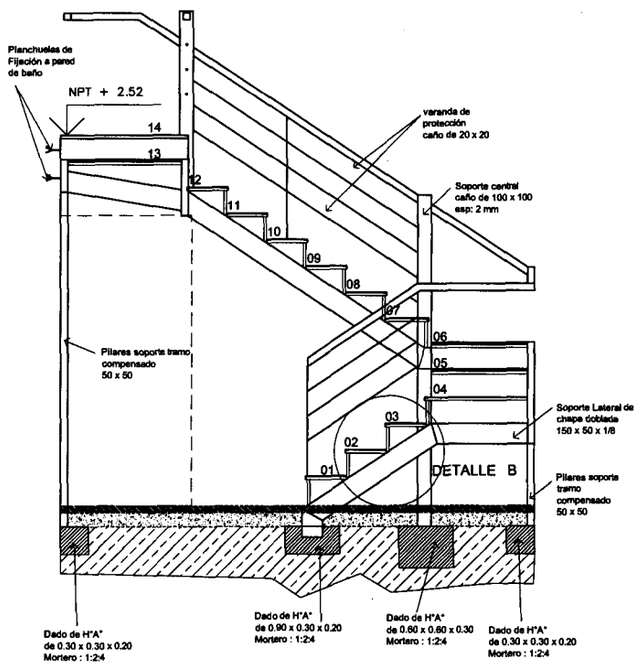

CORTE

Escala _____ 1/25

DETALLE ESCALERA

Escala _____ 1/25

SENAVITAT	TIPOLOGIA : PCM DUPLEX 3D	PROYECTO HABITACIONAL - "DUPLEX LA MERCED "
	SUPERFICIE : 77.00m2.	VIVIENDAS NIVEL MEDIO Y ECONOMICAS AÑO 2010
		L 30