SENASA

MINISTERIO DE SALUD PÚBLICA Y BIENESTAR SOCIAL | Presidencia de la República del Paraguay

LPN Nº 05/2011 "CONSTRUCCIÓN DE UNIDADES SANITARIAS BÁSICAS PARA VIVIENDAS"
ADDENDA Nº 1

SE EMITE LA ADDENDA Nº 1 A LOS DOCUMENTOS DE LICITACIÓN DEL LLAMADO LPN Nº 05/2011 "LICITACIÓN PÚBLICA NACIONAL PARA LA "CONSTRUCCIÓN DE UNIDADES SANITARIAS BÁSICAS PARA VIVIENDAS"

Se introducen las siguientes modificaciones al PBC:

Punto 1: En la Sección IV "Formularios de la Oferta"

Donde dice:

Formulario de Lista de Cantidades y sus Precios

El llenado de la(s) Planilla(s) de precio, y de Cómputo Métrico y Presupuesto de cada Unidad Sanitaria Básica deberán ser llenadas obligatoriamente por cada lote.

PLANILLA DE PRECIO Y COMPUTO MÉTRICO LOTE Nº 1

Nº	Código de Catálogo	Descripción	Cantidad a construir	Precio Unitario (indicar el precio unitario de UNA USB)	Precio Total (IVA incluido) (Indicar el precio total de las 65 USB´s)
1	72131601-011	Unidad Sanitaria Básica en la Comunidad Rural de **15 de Agosto - Potrerito** (Distrito Atyrá, Dpto. Cordillera)	**65**		

Nº	Descripción	Unidad de medida	Cantidad	Precio Unitario (IVA incluido)	Precio Total (IVA incluido)
Albañilería					
1	Replanteo y marcación	m2	10,04		
2	Excavación y carga de Cimiento de P.B.C.	m3	4,12		
3	Mampostería de nivelación de 0,30 m	m2	5,86		
4	Aislación con aditivo hidrófugo 3 caras	m2	7,34		
5	Envarillado 2 O 8 mm, inferior y superior	ml	36,60		

LPN Nº 05/2011 "CONSTRUCCIÓN DE UNIDADES SANITARIAS BÁSICAS PARA VIVIENDAS"
ADDENDA Nº 1

N°	Descripción	Unidad de medida	Cantidad	Precio Unitario (IVA incluido)	Precio Total (IVA incluido)
6	Envarillado 2 O 4,2 mm. bajo ventanas	ml	6,20		
7	Mampostería de elevación de ladrillos comunes 0,15 m visto una cara	m2	51,45		
8	Techo de tejas españolas con tejuelones y tirantes de H°A°- pendiente=30%	m2	12,67		
9	Regularización interna de paredes (Enrasado de junta)	m2	49,51		
10	Revoque sanitario H=1,50 m	m2	12,66		
11	Moldura exterior de aberturas	ml	21,20		
12	Relleno y compactación interior	m3	2,78		
13	Contrapiso de cascotes	m2	9,28		
14	Piso alisado de cemento	m2	9,28		
15	Zócalo alisado de cemento	ml	11,62		
Aberturas metálicas:					
16	Vent. Balancín 0,60x 0,80m	Unid.	2,00		
17	Vent. Balancín 0,30x 0,40m	Unid.	1,00		
18	Puerta metálica-0,60x 2,10m	Unid.	2,00		
19	Puerta metálica- 0,80x2,10m	Unid.	1,00		
20	Vidrios tipo inglés	m2	1,08		

LPN Nº 05/2011 "CONSTRUCCIÓN DE UNIDADES SANITARIAS BÁSICAS PARA VIVIENDAS"
ADDENDA Nº 1

Nº	Descripción	Unidad de medida	Cantidad	Precio Unitario (IVA incluido)	Precio Total (IVA incluido)
21	Tela metálica 0,40x0,50	Unid.	1,00		
22	Tela metálica 0,70x0,90	Unid.	2,00		
23	Fogón de mampostería de ladrillo común 0,15	Unid.	1,00		
24	Chimenea metálica	ml	4,00		
25	Pintura de paredes interiores a la cal con fijador	m2	62,17		
26	Pintura de ladrillos a la vista con silicona	m2	40,73		
27	Pintura de aberturas metálicas con esmalte sintético	m2	10,56		
28	Pintura de ducto de chimenea con esmalte sintético	ml	4,00		
Instalación sanitaria					
Desagüe cloacal					
29	Instalación cloacal interna	gl	1,00		
30	Registro 0,40x0,40	Unid.	3,00		
31	Cámara séptica	Unid.	1,00		
32	Pozo absorbente aguas negras	Unid.	1,00		
33	Cañería cloacal de 100 mm	ml	4,00		
34	Caño de ventilación O 50 mm	ml	4,00		
Agua corriente					

LPN Nº 05/2011 "CONSTRUCCIÓN DE UNIDADES SANITARIAS BÁSICAS PARA VIVIENDAS"
ADDENDA Nº 1

Nº	Descripción	Unidad de medida	Cantidad	Precio Unitario (IVA incluido)	Precio Total (IVA incluido)
35	Instalación de agua corriente interna	gl	1,00		
36	Llave de paso de 1/2"	Unid	1,00		
37	Acometida de agua corriente con caño de 1/2"	ml	10,00		
Artefactos sanitarios y griferia:					
38	Pileta de granito (0,50x1,00) lisa	Unid	1,00		
39	Pileta de una bacha con fregadero 0,50x0,60	Unid	1,00		
40	Inodoro con cisterna alta	Unid	1,00		
41	Ducha con brazo	Unid	1,00		
42	Canilla lavapie	Unid	1,00		
43	Canillas para piletas	Unid	2,00		
44	Llave de paso para ducha	Unid	1,00		
Accesorios para baño					
45	Portarrollo con rodillo	Unid	1,00		
46	Jabonera 15x15	Unid	1,00		
47	Percha simple	Unid	1,00		
48	Toallero con barra	Unid	1,00		
Instalación eléctrica					

LPN Nº 05/2011 "CONSTRUCCIÓN DE UNIDADES SANITARIAS BÁSICAS PARA VIVIENDAS"
ADDENDA Nº 1

Nº	Descripción	Unidad de medida	Cantidad	Precio Unitario (IVA incluido)	Precio Total (IVA incluido)
49	Bocas	bc	5,00		
50	Tablero principal	Unid	1,00		
51	Pilastra para medidor	Gl	1,00		
52	Luminarias	Unid	4,00		
				Son Guaranies	

El Precio Total de nuestra oferta para el Lote 1 es de GUARANIES: _____ (En letras y números) (IVA incluido) - Firma y aclaración del representante legal de la Empresa:_____

PLANILLA DE PRECIO Y COMPUTO MÉTRICO LOTE 2

Nº	Código de Catálogo	Descripción	Cantidad a construir	Precio Unitario (indicar el precio unitario de UNA USB)	Precio Total (IVA incluido) (Indicar el precio total de las 110 USB´s)
1	72131601-011	Unidad Sanitaria Básica en Comunidades Rurales de **Guido Almada I y II** (Distrito Juan de Mena, Dpto. Cordillera)	**110**		

Nº	Descripción	Unidad de medida	Cantidad	Precio Unitario (IVA incluido)	Precio Total (IVA incluido)
Albañileria					
1	Replanteo y marcación	m2	10,04		
2	Excavación y carga de Cimiento de P.B.C.	m3	4,12		

LPN Nº 05/2011 "CONSTRUCCIÓN DE UNIDADES SANITARIAS BÁSICAS PARA VIVIENDAS"
ADDENDA Nº 1

N°	Descripción	Unidad de medida	Cantidad	Precio Unitario (IVA incluido)	Precio Total (IVA incluido)
3	Mampostería de nivelación de 0,30 m	m2	5,86		
4	Aislación con aditivo hidrófugo 3 caras	m2	7,34		
5	Envarillado 2 O 8 mm, inferior y superior	ml	36,60		
6	Envarillado 2 O 4,2 mm, bajo ventanas	ml	6,20		
7	Mampostería de elevación de ladrillos comunes 0,15 m visto una cara	m2	51,45		
8	Techo de tejas españolas con tejuelones y tirantes de H°A°- pendiente=30%	m2	12,67		
9	Regularización interna de paredes (Enrasado de junta)	m2	49,51		
10	Revoque sanitario H=1,50 m	m2	12,66		
11	Moldura exterior de aberturas	ml	21,20		
12	Relleno y compactación interior	m3	2,78		
13	Contrapiso de cascotes	m2	9,28		
14	Piso alisado de cemento	m2	9,28		
15	Zócalo alisado de cemento	ml	11,62		
Aberturas metálicas:					
16	Vent. Balancín 0,60x 0,80m	Unid.	2,00		
17	Vent. Balancín 0,30x 0,40m	Unid.	1,00		

LPN Nº 05/2011 "CONSTRUCCIÓN DE UNIDADES SANITARIAS BÁSICAS PARA VIVIENDAS"
ADDENDA Nº 1

Nº	Descripción	Unidad de medida	Cantidad	Precio Unitario (IVA incluido)	Precio Total (IVA incluido)
18	Puerta metálica-0,60x 2,10m	Unid.	2,00		
19	Puerta metálica- 0,80x2,10m	Unid.	1,00		
20	Vidrios tipo inglés	m2	1,08		
21	Tela metálica 0,40x0,50	Unid.	1,00		
22	Tela metálica 0,70x0,90	Unid.	2,00		
23	Fogón de mampostería de ladrillo común 0,15	Unid.	1,00		
24	Chimenea metálica	ml	4,00		
25	Pintura de paredes interiores a la cal con fijador	m2	62,17		
26	Pintura de ladrillos a la vista con silicona	m2	40,73		
27	Pintura de aberturas metálicas con esmalte sintético	m2	10,56		
28	Pintura de ducto de chimenea con esmalte sintético	ml	4,00		
Instalación sanitaria					
Desagüe cloacal					
29	Instalación cloacal interna	gl	1,00		
30	Registro 0,40x0,40	Unid.	3,00		
31	Cámara séptica	Unid.	1,00		
32	Pozo absorbente aguas negras	Unid.	1,00		

LPN Nº 05/2011 "CONSTRUCCIÓN DE UNIDADES SANITARIAS BÁSICAS PARA VIVIENDAS"
ADDENDA Nº 1

Nº	Descripción	Unidad de medida	Cantidad	Precio Unitario (IVA incluido)	Precio Total (IVA incluido)
33	Cañería cloacal de 100 mm	ml	4,00		
34	Caño de ventilación O 50 mm	ml	4,00		
Agua corriente					
35	Instalación de agua corriente interna	gl	1,00		
36	Llave de paso de 1/2"	Unid	1,00		
37	Acometida de agua corriente con caño de 1/2"	ml	10,00		
Artefactos sanitarios y grifería:					
38	Pileta de granito (0,50x1,00) lisa	Unid	1,00		
39	Pileta de una bacha con fregadero 0,50x0,60	Unid	1,00		
40	Inodoro con cisterna alta	Unid	1,00		
41	Ducha con brazo	Unid	1,00		
42	Canilla lavapie	Unid	1,00		
43	Canillas para piletas	Unid	2,00		
44	Llave de paso para ducha	Unid	1,00		
Accesorios para baño					
45	Portarrollo con rodillo	Unid	1,00		
46	Jabonera 15x15	Unid	1,00		

LPN Nº 05/2011 "CONSTRUCCIÓN DE UNIDADES SANITARIAS BÁSICAS PARA VIVIENDAS"
ADDENDA Nº 1

Nº	Descripción	Unidad de medida	Cantidad	Precio Unitario (IVA incluido)	Precio Total (IVA incluido)
47	Percha simple	Unid	1,00		
48	Toallero con barra	Unid	1,00		
Instalación eléctrica					
49	Bocas	bc	5,00		
50	Tablero principal	Unid	1,00		
51	Pilastra para medidor	Gl	1,00		
52	Luminarias	Unid	4,00		
				Son Guaraníes	

El Precio Total de nuestra oferta para el Lote 1 es de GUARANIES: _____ (En letras y números) (IVA incluido) - Firma y aclaración del representante legal de la Empresa:_____

LPN Nº 05/2011 "CONSTRUCCIÓN DE UNIDADES SANITARIAS BÁSICAS PARA VIVIENDAS"
ADDENDA Nº 1

Debe decir:

Formulario de Lista de Cantidades y sus Precios

El llenado de la(s) Planilla(s) de precio, y de Cómputo Métrico y Presupuesto de cada Unidad Sanitaria Básica deberán ser llenadas obligatoriamente por cada lote.

PLANILLA DE PRECIO Y COMPUTO MÉTRICO LOTE N° 1

N°	Código de Catálogo	Descripción	Cantidad a construir	Precio Unitario (indicar el precio unitario de UNA USB)	Precio Total (IVA incluido) (Indicar el precio total de las 65 USB´s)
1	72131601-011	Unidad Sanitaria Básica en la Comunidad Rural de **15 de Agosto - Potrerito** (Distrito Atyrá, Dpto. Cordillera)	**65**		

PLANILLA DE CÓMPUTO MÉTRICO Y PRESUPUESTO

N°	Descripción	Unidad de medida	Cantidad	Precio Unitario (IVA incluido)	Precio Total (IVA incluido)
Albañilería					
1	Replanteo y marcación	m2	10,00		
2	Excavación y carga de Cimiento de P.B.C.	m3	3,65		
3	Mampostería de nivelación de 0,30 m	m2	5,50		
4	Aislación con aditivo hidrófugo 3 caras	m2	8,30		
5	Envarillado 2 O 8 mm, inferior en nivelación y superior del encadenado	ml	37,0		
6	Envarillado 2 O 4,2 mm, bajo ventanas	ml	1,0		
7	Mampostería de elevación de ladrillos comunes 0,12 m visto una cara	m2	56,50		

LPN Nº 05/2011 "CONSTRUCCIÓN DE UNIDADES SANITARIAS BÁSICAS PARA VIVIENDAS"
ADDENDA Nº 1

PLANILLA DE CÓMPUTO MÉTRICO Y PRESUPUESTO

Nº	Descripción	Unidad de medida	Cantidad	Precio Unitario (IVA incluido)	Precio Total (IVA incluido)
8	Techo de tejas españolas con tejuelones y tirantes de H°A°-pendiente=30%	m2	12,90		
9	Regularización interna de paredes (Enrasado de junta)	m2	56,50		
10	Revoque sanitario H=1,50 m	m2	12,21		
11	Revoque de mojinete, de alfeizar de ventana y regularización exterior de la nivelación	m2	7,0		
12	Relleno y compactación interior	m3	2,78		
13	Contrapiso de cascotes	m2	9,80		
14	Piso alisado de cemento	m2	9,80		
Aberturas metálicas:					
15	Vent. Balancin 0,30x 0,40m	Unid.	1,00		
16	Puerta metálica-0,60x 2,10m	Unid.	3,00		
17	Puerta metálica con ventana balancin-0,80x2,10m	Unid.	1,00		
18	Vidrios tipo inglés	m2	1,00		
19	Tela tipo mosquitero 0,30x0,40	Unid.	1,00		
20	Fogón de mamposteria de ladrillo común 0,15	Unid.	1,00		
21	Chimenea metálica	ml	4,00		
22	Pintura de paredes interiores a la cal con fijador	m2	56,50		

LPN Nº 05/2011 "CONSTRUCCIÓN DE UNIDADES SANITARIAS BÁSICAS PARA VIVIENDAS"
ADDENDA Nº 1

PLANILLA DE CÓMPUTO MÉTRICO Y PRESUPUESTO

Nº	Descripción	Unidad de medida	Cantidad	Precio Unitario (IVA incluido)	Precio Total (IVA incluido)
23	Pintura de ladrillos a la vista con silicona	m2	56,50		
24	Pintura cemento de las caras laterales del revoque de aislación	ml	37,00		
25	Pintura de aberturas metálicas con esmalte sintético	m2	11,20		
26	Pintura del ducto de chimenea con esmalte sintético	ml	4,00		
Instalación sanitaria					
Desagüe cloacal					
27	Instalación cloacal interna	gl	1,00		
28	Registro 0,40x0,40	Unid.	3,00		
29	Cámara séptica	Unid.	1,00		
30	Pozo absorbente aguas negras	Unid.	1,00		
31	Cañeria cloacal de 100 mm	ml	4,00		
32	Caño de ventilación O 50 mm	ml	4,00		
Desagüe pluvial					
33	Canaletas y caños de bajada	ml	6,00		
Agua corriente					
34	Instalación de agua corriente interna	gl	1,00		

LPN Nº 05/2011 "CONSTRUCCIÓN DE UNIDADES SANITARIAS BÁSICAS PARA VIVIENDAS"
ADDENDA Nº 1

PLANILLA DE CÓMPUTO MÉTRICO Y PRESUPUESTO

Nº	Descripción	Unidad de medida	Cantidad	Precio Unitario (IVA incluido)	Precio Total (IVA incluido)
35	Llave de paso de 1/2"	Unid	1,00		
36	Acometida de agua corriente con caño de 1/2"	ml	10,00		
Artefactos sanitarios y griferia:					
37	Pileta de granito (0,50x1,00) lisa o similar cocina	Unid	1,00		
38	Pileta de una bacha con fregadero 0,50x0,60	Unid	1,00		
39	Inodoro con cisterna alta	Unid	1,00		
40	Ducha con brazo	Unid	1,00		
41	Canilla lavapié	Unid	1,00		
42	Canillas para piletas	Unid	2,00		
43	Llave de paso para ducha	Unid	1,00		
Accesorios para baño					
44	Portarrollo con rodillo	Unid	1,00		
45	Jabonera 15x15	Unid	1,00		
46	Percha simple	Unid	1,00		
47	Toallero con barra	Unid	1,00		
Instalación eléctrica					

LPN Nº 05/2011 "CONSTRUCCIÓN DE UNIDADES SANITARIAS BÁSICAS PARA VIVIENDAS"
ADDENDA Nº 1

PLANILLA DE CÓMPUTO MÉTRICO Y PRESUPUESTO					
Nº	**Descripción**	**Unidad de medida**	**Cantidad**	**Precio Unitario (IVA incluido)**	**Precio Total (IVA incluido)**
48	Bocas	bc	5,00		
49	Tablero principal	Unid	1,00		
50	Pilastra para medidor	Gl	1,00		
51	Luminarias	Unid	4,00		
				Son Guaranies	

El Precio Total de nuestra oferta para el Lote 1 es de GUARANIES: _____ (En letras y números) (IVA incluido) - Firma y aclaración del representante legal de la Empresa:_____

LPN Nº 05/2011 "CONSTRUCCIÓN DE UNIDADES SANITARIAS BÁSICAS PARA VIVIENDAS"
ADDENDA Nº 1

PLANILLA DE PRECIO Y COMPUTO MÉTRICO LOTE 2

Nº	Código de Catálogo	Descripción	Cantidad a construir	Precio Unitario (indicar el precio unitario de UNA USB)	Precio Total (IVA incluido) (Indicar el precio total de las 110 USB´s)
2	72131601-011	Unidad Sanitaria Básica en Comunidades Rurales de **Guido Almada I y II** (Distrito Juan de Mena, Dpto. Cordillera)	**110**		

PLANILLA DE CÓMPUTO MÉTRICO Y PRESUPUESTO

Nº	Descripción	Unidad de medida	Cantidad	Precio Unitario (IVA incluido)	Precio Total (IVA incluido)
Albañilería					
1	Replanteo y marcación	m2	10,00		
2	Excavación y carga de Cimiento de P.B.C.	m3	3,65		
3	Mampostería de nivelación de 0,30 m	m2	5,50		
4	Aislación con aditivo hidrófugo 3 caras	m2	8,30		
5	Envarillado 2 O 8 mm, inferior en nivelación y superior del encadenado	ml	37,0		
6	Envarillado 2 O 4,2 mm, bajo ventanas	ml	1,0		
7	Mampostería de elevación de ladrillos comunes 0,12 m visto una cara	m2	56,50		
8	Techo de tejas españolas con tejuelones y tirantes de H°A°- pendiente=30%	m2	12,90		
9	Regularización interna de paredes (Enrasado de junta)	m2	56,50		
10	Revoque sanitario H=1,50 m	m2	12,21		

LPN Nº 05/2011 "CONSTRUCCIÓN DE UNIDADES SANITARIAS BÁSICAS PARA VIVIENDAS"
ADDENDA Nº 1

PLANILLA DE CÓMPUTO MÉTRICO Y PRESUPUESTO

N°	Descripción	Unidad de medida	Cantidad	Precio Unitario (IVA incluido)	Precio Total (IVA incluido)
11	Revoque de mojinete, de alfeizar de ventana y regularización exterior de la nivelación	m2	7,0		
12	Relleno y compactación interior	m3	2,78		
13	Contrapiso de cascotes	m2	9,80		
14	Piso alisado de cemento	m2	9,80		
Aberturas metálicas:					
15	Vent. Balancín 0,30x 0,40m	Unid.	1,00		
16	Puerta metálica-0,60x 2,10m	Unid.	3,00		
17	Puerta metálica con ventana balancín-0,80x2,10m	Unid.	1,00		
18	Vidrios tipo inglés	m2	1,00		
19	Tela tipo mosquitero 0,30x0,40	Unid.	1,00		
20	Fogón de mamposteria de ladrillo común 0,15	Unid.	1,00		
21	Chimenea metálica	ml	4,00		
22	Pintura de paredes interiores a la cal con fijador	m2	56,50		
23	Pintura de ladrillos a la vista con silicona	m2	56,50		
24	Pintura cemento de las caras laterales del revoque de aislación	ml	37,00		
25	Pintura de aberturas metálicas con esmalte sintético	m2	11,20		

LPN Nº 05/2011 "CONSTRUCCIÓN DE UNIDADES SANITARIAS BÁSICAS PARA VIVIENDAS"
ADDENDA Nº 1

PLANILLA DE CÓMPUTO MÉTRICO Y PRESUPUESTO

Nº	Descripción	Unidad de medida	Cantidad	Precio Unitario (IVA incluido)	Precio Total (IVA incluido)
26	Pintura del ducto de chimenea con esmalte sintético	ml	4,00		
Instalación sanitaria					
Desagüe cloacal					
27	Instalación cloacal interna	gl	1,00		
28	Registro 0,40x0,40	Unid.	3,00		
29	Cámara séptica	Unid.	1,00		
30	Pozo absorbente aguas negras	Unid.	1,00		
31	Cañeria cloacal de 100 mm	ml	4,00		
32	Caño de ventilación O 50 mm	ml	4,00		
	Desagüe pluvial				
33	Canaletas y caños de bajada	ml	6,00		
Agua corriente					
34	Instalación de agua corriente interna	gl	1,00		
35	Llave de paso de 1/2"	Unid	1,00		
36	Acometida de agua corriente con caño de 1/2"	ml	10,00		
Artefactos sanitarios y grifería:					

LPN Nº 05/2011 "CONSTRUCCIÓN DE UNIDADES SANITARIAS BÁSICAS PARA VIVIENDAS"
ADDENDA Nº 1

PLANILLA DE CÓMPUTO MÉTRICO Y PRESUPUESTO

Nº	Descripción	Unidad de medida	Cantidad	Precio Unitario (IVA incluido)	Precio Total (IVA incluido)
37	Pileta de granito (0,50x1,00) lisa o similar cocina	Unid	1,00		
38	Pileta de una bacha con fregadero 0,50x0,60	Unid	1,00		
39	Inodoro con cisterna alta	Unid	1,00		
40	Ducha con brazo	Unid	1,00		
41	Canilla lavapié	Unid	1,00		
42	Canillas para piletas	Unid	2,00		
43	Llave de paso para ducha	Unid	1,00		
Accesorios para baño					
44	Portarrollo con rodillo	Unid	1,00		
45	Jabonera 15x15	Unid	1,00		
46	Percha simple	Unid	1,00		
47	Toallero con barra	Unid	1,00		
Instalación eléctrica					
48	Bocas	bc	5,00		
49	Tablero principal	Unid	1,00		
50	Pilastra para medidor	Gl	1,00		

LPN Nº 05/2011 "CONSTRUCCIÓN DE UNIDADES SANITARIAS BÁSICAS PARA VIVIENDAS"
ADDENDA Nº 1

PLANILLA DE CÓMPUTO MÉTRICO Y PRESUPUESTO					
Nº	**Descripción**	**Unidad de medida**	**Cantidad**	**Precio Unitario (IVA incluido)**	**Precio Total (IVA incluido)**
51	Luminarias	Unid	4,00		
				Son Guaraníes	

El Precio Total de nuestra oferta para el Lote 2 es de GUARANIES: _____ (En letras y números) (IVA incluido) - Firma y aclaración del representante legal de la Empresa:_____

LPN Nº 05/2011 "CONSTRUCCIÓN DE UNIDADES SANITARIAS BÁSICAS PARA VIVIENDAS"
ADDENDA Nº 1

Punto 2: En la Sección V – Alcance de las obras – Parágrafos 4 y 5: Lista Estimada de Cantidades - Planos

Donde dice:

4. Lista Estimada de Cantidades

A continuación se presenta la Lista Estimada de Cantidades por cada Unidad Sanitaria Básica a ser construida en cada vivienda y en cada Comunidad seleccionada:

LOTE N° 1: 15 de Agosto - Potrerito

N°	Código de Catálogo	Descripción	Cantidad a construir
1	72131601-011	Unidad Sanitaria Básica en la Comunidad Rural de **15 de Agosto - Potrerito** (Distrito Atyrá, Dpto. Cordillera)	**65**

N°	Descripción	Unidad de medida	Cantidad
1	Replanteo y marcación	m2	10,04
2	Excavación y carga de Cimiento de P.B.C.	m3	4,12
3	Mampostería de nivelación de 0,30 m	m2	5,86
4	Aislación con aditivo hidrófugo 3 caras	m2	7,34
5	Envarillado 2 Ø 8 mm, inferior y superior	ml	36,60
6	Envarillado 2 Ø 4,2 mm, bajo ventanas	ml	6,20
7	Mampostería de elevación de ladrillos comunes 0,15 m visto una cara	m2	51,45

LPN Nº 05/2011 "CONSTRUCCIÓN DE UNIDADES SANITARIAS BÁSICAS PARA VIVIENDAS"
ADDENDA Nº 1

Nº	Descripción	Unidad de medida	Cantidad
8	Techo de tejas españolas con tejuelones y tirantes de H°A°- pendiente=30%	m2	12,67
9	Regularización interna de paredes (Enrasado de junta)	m2	49,51
10	Revoque sanitario H=1,50 m	m2	12,66
11	Moldura exterior de aberturas	ml	21,20
12	Relleno y compactación interior	m3	2,78
13	Contrapiso de cascotes	m2	9,28
14	Piso alisado de cemento	m2	9,28
15	Zócalo alisado de cemento	ml	11,62
16	Vent. Balancín 0,60x 0,80m	Unid.	2,00
17	Vent. Balancín 0,30x 0,40m	Unid.	1,00
18	Puerta metálica-0,60x 2,10m	Unid.	2,00
19	Puerta metálica- 0,80x2,10m	Unid.	1,00
20	Vidrios tipo inglés	m2	1,08
21	Tela metálica 0,40x0,50	Unid.	1,00
22	Tela metálica 0,70x0,90	Unid.	2,00
23	Fogón de mampostería de ladrillo común 0,15	Unid.	1,00
24	Chimenea metálica	ml	4,00

LPN Nº 05/2011 "CONSTRUCCIÓN DE UNIDADES SANITARIAS BÁSICAS PARA VIVIENDAS"
ADDENDA Nº 1

Nº	Descripción	Unidad de medida	Cantidad
25	Pintura de paredes interiores a la cal con fijador	m2	62,17
26	Pintura de ladrillos a la vista con silicona	m2	40,73
27	Pintura de aberturas metálicas con esmalte sintético	m2	10,56
28	Pintura de ducto de chimenea con esmalte sintético	ml	4,00
29	Instalación cloacal interna	gl	1,00
30	Registro 0,40x0,40	Unid.	3,00
31	Cámara séptica	Unid.	1,00
32	Pozo absorbente aguas negras	Unid.	1,00
33	Cañeria cloacal de 100 mm	ml	4,00
34	Caño de ventilación O 50 mm	ml	4,00
35	Instalación de agua corriente interna	gl	1,00
36	Llave de paso de 1/2"	Unid	1,00
37	Acometida de agua corriente con caño de 1/2"	ml	10,00
38	Pileta de granito (0,50x1,00) lisa	Unid	1,00
39	Pileta de una bacha con fregadero 0,50x0,60	Unid	1,00
40	Inodoro con cisterna alta	Unid	1,00
41	Ducha con brazo	Unid	1,00

LPN Nº 05/2011 "CONSTRUCCIÓN DE UNIDADES SANITARIAS BÁSICAS PARA VIVIENDAS"
ADDENDA Nº 1

Nº	Descripción	Unidad de medida	Cantidad
42	Canilla lavapie	Unid	1,00
43	Canillas para piletas	Unid	2,00
44	Llave de paso para ducha	Unid	1,00
45	Portarrollo con rodillo	Unid	1,00
46	Jabonera 15x15	Unid	1,00
47	Percha simple	Unid	1,00
48	Toallero con barra	Unid	1,00
49	Bocas	bc	5,00
50	Tablero principal	Unid	1,00
51	Pilastra para medidor	Gl	1,00
52	Luminarias	Unid	4,00

LOTE 2: Guido Almada I y II

Nº	Código de Catálogo	Descripción	Cantidad a construir
1	72131601-011	Unidad Sanitaria Básica en Comunidades Rurales de **Guido Almada I y II** (Distrito Juan de Mena, Dpto. Cordillera).	**110**

LPN Nº 05/2011 "CONSTRUCCIÓN DE UNIDADES SANITARIAS BÁSICAS PARA VIVIENDAS"
ADDENDA Nº 1

Nº	Descripción	Unidad de medida	Cantidad
1	Replanteo y marcación	m2	10,04
2	Excavación y carga de Cimiento de P.B.C.	m3	4,12
3	Mampostería de nivelación de 0,30 m	m2	5,86
4	Aislación con aditivo hidrófugo 3 caras	m2	7,34
5	Envarillado 2 Ø 8 mm, inferior y superior	ml	36,60
6	Envarillado 2 Ø 4,2 mm, bajo ventanas	ml	6,20
7	Mampostería de elevación de ladrillos comunes 0,15 m visto una cara	m2	51,45
8	Techo de tejas españolas con tejuelones y tirantes de H°A°- pendiente=30%	m2	12,67
9	Regularización interna de paredes (Enrasado de junta)	m2	49,51
10	Revoque sanitario H=1,50 m	m2	12,66
11	Moldura exterior de aberturas	ml	21,20
12	Relleno y compactación interior	m3	2,78
13	Contrapiso de cascotes	m2	9,28
14	Piso alisado de cemento	m2	9,28
15	Zócalo alisado de cemento	ml	11,62
16	Vent. Balancín 0,60x 0,80m	Unid.	2,00
17	Vent. Balancín 0,30x 0,40m	Unid.	1,00

LPN Nº 05/2011 "CONSTRUCCIÓN DE UNIDADES SANITARIAS BÁSICAS PARA VIVIENDAS"
ADDENDA Nº 1

Nº	Descripción	Unidad de medida	Cantidad
18	Puerta metálica-0,60x 2,10m	Unid.	2,00
19	Puerta metálica- 0,80x2,10m	Unid.	1,00
20	Vidrios tipo inglés	m2	1,08
21	Tela metálica 0,40x0,50	Unid.	1,00
22	Tela metálica 0,70x0,90	Unid.	2,00
23	Fogón de mampostería de ladrillo común 0,15	Unid.	1,00
24	Chimenea metálica	ml	4,00
25	Pintura de paredes interiores a la cal con fijador	m2	62,17
26	Pintura de ladrillos a la vista con silicona	m2	40,73
27	Pintura de aberturas metálicas con esmalte sintético	m2	10,56
28	Pintura de ducto de chimenea con esmalte sintético	ml	4,00
29	Instalación cloacal interna	gl	1,00
30	Registro 0,40x0,40	Unid.	3,00
31	Cámara séptica	Unid.	1,00
32	Pozo absorbente aguas negras	Unid.	1,00
33	Cañeria cloacal de 100 mm	ml	4,00
34	Caño de ventilación Ø 50 mm	ml	4,00

LPN Nº 05/2011 "CONSTRUCCIÓN DE UNIDADES SANITARIAS BÁSICAS PARA VIVIENDAS"
ADDENDA Nº 1

Nº	Descripción	Unidad de medida	Cantidad
35	Instalación de agua corriente interna	gl	1,00
36	Llave de paso de 1/2"	Unid	1,00
37	Acometida de agua corriente con caño de 1/2"	ml	10,00
38	Pileta de granito (0,50x1,00) lisa	Unid	1,00
39	Pileta de una bacha con fregadero 0,50x0,60	Unid	1,00
40	Inodoro con cisterna alta	Unid	1,00
41	Ducha con brazo	Unid	1,00
42	Canilla lavapie	Unid	1,00
43	Canillas para piletas	Unid	2,00
44	Llave de paso para ducha	Unid	1,00
45	Portarrollo con rodillo	Unid	1,00
46	Jabonera 15x15	Unid	1,00
47	Percha simple	Unid	1,00
48	Toallero con barra	Unid	1,00
49	Bocas	bc	5,00
50	Tablero principal	Unid	1,00
51	Pilastra para medidor	Gl	1,00

N°	Descripción	Unidad de medida	Cantidad
52	Luminarias	Unid	4,00

5. Planos

Los planos se encuentran adjuntos en el Anexo I de este Pliego de Bases y Condiciones.

LÁMINAS DE UNIDADES BÁSICAS SANITARIAS

Planos de USB para Comunidades Rurales – 10,00 m2

N° Lamina	CONTENIDO	ESCALAS
L1	Planta equipada y acotada	1:50
L2	Corte A-A / Corte B-B	1:50
L3	Fachadas Norte, Sur, Este y Oeste y planta de cimentación.	1:50
L4	Planta de Estructura de Techo - Detalle de Viga y Tirante - Planta de Desagüe Pluvial.	1:50
L5	Planta de Instalación Cloacal - Planta de Agua Corriente - Planta de Instalación Eléctrica	1:50
L6	Detalle de aberturas - Planilla de locales	1:50
L7	Detalles de fogón	1:50
L8	Detalles de Baño, de Cámara Séptica y Pozo Absorvente	1:50

LPN Nº 05/2011 "CONSTRUCCIÓN DE UNIDADES SANITARIAS BÁSICAS PARA VIVIENDAS"
ADDENDA Nº 1

Debe decir:

4. Lista Estimada de Cantidades

A continuación se presenta la Lista Estimada de Cantidades por cada Unidad Sanitaria Básica a ser construida en cada vivienda y en cada Comunidad seleccionada:

LOTE N° 1: 15 de Agosto - Potrerito

Nº	Código de Catálogo	Descripción	Cantidad a construir
1	72131601-011	Unidad Sanitaria Básica en las Comunidades Rurales de **15 de Agosto - Potrerito** (Distrito Atyrá, Dpto. Cordillera)	**65**

N°	Descripción	Unidad de medida	Cantidad
Albañilería			
1	Replanteo y marcación	m2	10,00
2	Excavación y carga de Cimiento de P.B.C.	m3	3,65
3	Mampostería de nivelación de 0,30 m	m2	5,50
4	Aislación con aditivo hidrófugo 3 caras	m2	8,30
5	Envarillado 2 Ø 8 mm, inferior en nivelación y superior del encadenado	ml	37,0
6	Envarillado 2 Ø 4,2 mm, bajo ventanas	ml	1,0
7	Mampostería de elevación de ladrillos comunes 0,12 m visto una cara	m2	56,50
8	Techo de tejas españolas con tejuelones y tirantes de H°A°- pendiente=30%	m2	12,90

LPN Nº 05/2011 "CONSTRUCCIÓN DE UNIDADES SANITARIAS BÁSICAS PARA VIVIENDAS"
ADDENDA Nº 1

Nº	Descripción	Unidad de medida	Cantidad
9	Regularización interna de paredes (Enrasado de junta)	m2	56,50
10	Revoque sanitario H=1,50 m	m2	12,21
11	Revoque de mojinete, de alfeizar de ventana y regularización exterior de la nivelación	m2	7,0
12	Relleno y compactación interior	m3	2,78
13	Contrapiso de cascotes	m2	9,80
14	Piso alisado de cemento	m2	9,80
Aberturas metálicas:			
15	Vent. Balancín 0,30x 0,40m	Unid.	1,00
16	Puerta metálica-0,60x 2,10m	Unid.	3,00
17	Puerta metálica con ventana balancín- 0,80x2,10m	Unid.	1,00
18	Vidrios tipo inglés	m2	1,00
19	Tela tipo mosquitero 0,30x0,40	Unid.	1,00
20	Fogón de mampostería de ladrillo común 0,15	Unid.	1,00
21	Chimenea metálica	ml	4,00
22	Pintura de paredes interiores a la cal con fijador	m2	56,50
23	Pintura de ladrillos a la vista con silicona	m2	56,50
24	Pintura cemento de las caras laterales del revoque de aislación	ml	37,00

LPN Nº 05/2011 "CONSTRUCCIÓN DE UNIDADES SANITARIAS BÁSICAS PARA VIVIENDAS"
ADDENDA Nº 1

Nº	Descripción	Unidad de medida	Cantidad
25	Pintura de aberturas metálicas con esmalte sintético	m2	11,20
26	Pintura del ducto de chimenea con esmalte sintético	ml	4,00
Instalación sanitaria			
Desagüe cloacal			
27	Instalación cloacal interna	gl	1,00
28	Registro 0,40x0,40	Unid.	3,00
29	Cámara séptica	Unid.	1,00
30	Pozo absorbente aguas negras	Unid.	1,00
31	Cañeria cloacal de 100 mm	ml	4,00
32	Caño de ventilación O 50 mm	ml	4,00
Desagüe pluvial			
33	Canaletas y caños de bajada	ml	6,00
Agua corriente			
34	Instalación de agua corriente interna	gl	1,00
35	Llave de paso de 1/2"	Unid	1,00
36	Acometida de agua corriente con caño de 1/2"	ml	10,00
Artefactos sanitarios y griferia:			

LPN Nº 05/2011 "CONSTRUCCIÓN DE UNIDADES SANITARIAS BÁSICAS PARA VIVIENDAS"
ADDENDA Nº 1

Nº	Descripción	Unidad de medida	Cantidad
37	Pileta de granito (0,50x1,00) lisa o similar cocina	Unid	1,00
38	Pileta de una bacha con fregadero 0,50x0,60	Unid	1,00
39	Inodoro con cisterna alta	Unid	1,00
40	Ducha con brazo	Unid	1,00
41	Canilla lavapié	Unid	1,00
42	Canillas para piletas	Unid	2,00
43	Llave de paso para ducha	Unid	1,00
Accesorios para baño			
44	Portarrollo con rodillo	Unid	1,00
45	Jabonera 15x15	Unid	1,00
46	Percha simple	Unid	1,00
47	Toallero con barra	Unid	1,00
Instalación eléctrica			
48	Bocas	bc	5,00
49	Tablero principal	Unid	1,00
50	Pilastra para medidor	Gl	1,00

LPN Nº 05/2011 "CONSTRUCCIÓN DE UNIDADES SANITARIAS BÁSICAS PARA VIVIENDAS"
ADDENDA Nº 1

N°	Descripción	Unidad de medida	Cantidad
51	Luminarias	Unid	4,00

LOTE 2: Guido Almada I y II

N°	Código de Catálogo	Descripción	Cantidad a construir
1	72131601-011	Unidad Sanitaria Básica en Comunidades Rurales de **Guido Almada I y II** (Distrito Juan de Mena, Dpto. Cordillera).	**110**

N°	Descripción	Unidad de medida	Cantidad
Albañileria			
1	Replanteo y marcación	m2	10,00
2	Excavación y carga de Cimiento de P.B.C.	m3	3,65
3	Mampostería de nivelación de 0,30 m	m2	5,50
4	Aislación con aditivo hidrófugo 3 caras	m2	8,30
5	Envarillado 2 O 8 mm, inferior en nivelación y superior del encadenado	ml	37,0
6	Envarillado 2 O 4,2 mm, bajo ventanas	ml	1,0
7	Mampostería de elevación de ladrillos comunes 0,12 m visto una cara	m2	56,50
8	Techo de tejas españolas con tejuelones y tirantes de H°A°- pendiente=30%	m2	12,90
9	Regularización interna de paredes (Enrasado de junta)	m2	56,50

LPN Nº 05/2011 "CONSTRUCCIÓN DE UNIDADES SANITARIAS BÁSICAS PARA VIVIENDAS"
ADDENDA Nº 1

Nº	Descripción	Unidad de medida	Cantidad
10	Revoque sanitario H=1,50 m	m2	12,21
11	Revoque de mojinete, de alfeizar de ventana y regularización exterior de la nivelación	m2	7,0
12	Relleno y compactación interior	m3	2,78
13	Contrapiso de cascotes	m2	9,80
14	Piso alisado de cemento	m2	9,80
Aberturas metálicas:			
15	Vent. Balancín 0,30x 0,40m	Unid.	1,00
16	Puerta metálica-0,60x 2,10m	Unid.	3,00
17	Puerta metálica con ventana balancín- 0,80x2,10m	Unid.	1,00
18	Vidrios tipo inglés	m2	1,00
19	Tela tipo mosquitero 0,30x0,40	Unid.	1,00
20	Fogón de mampostería de ladrillo común 0,15	Unid.	1,00
21	Chimenea metálica	ml	4,00
22	Pintura de paredes interiores a la cal con fijador	m2	56,50
23	Pintura de ladrillos a la vista con silicona	m2	56,50
24	Pintura cemento de las caras laterales del revoque de aislación	ml	37,00
25	Pintura de aberturas metálicas con esmalte sintético	m2	11,20

LPN Nº 05/2011 "CONSTRUCCIÓN DE UNIDADES SANITARIAS BÁSICAS PARA VIVIENDAS"
ADDENDA Nº 1

Nº	Descripción	Unidad de medida	Cantidad
26	Pintura del ducto de chimenea con esmalte sintético	ml	4,00
Instalación sanitaria			
Desagüe cloacal			
27	Instalación cloacal interna	gl	1,00
28	Registro 0,40x0,40	Unid.	3,00
29	Cámara séptica	Unid.	1,00
30	Pozo absorbente aguas negras	Unid.	1,00
31	Cañeria cloacal de 100 mm	ml	4,00
32	Caño de ventilación O 50 mm	ml	4,00
Desagüe pluvial			
33	Canaletas y caños de bajada	ml	6,00
Agua corriente			
34	Instalación de agua corriente interna	gl	1,00
35	Llave de paso de 1/2"	Unid	1,00
36	Acometida de agua corriente con caño de 1/2"	ml	10,00
Artefactos sanitarios y griferia:			
37	Pileta de granito (0,50x1,00) lisa o similar cocina	Unid	1,00

LPN Nº 05/2011 "CONSTRUCCIÓN DE UNIDADES SANITARIAS BÁSICAS PARA VIVIENDAS"
ADDENDA Nº 1

Nº	Descripción	Unidad de medida	Cantidad
38	Pileta de una bacha con fregadero 0,50x0,60	Unid	1,00
39	Inodoro con cisterna alta	Unid	1,00
40	Ducha con brazo	Unid	1,00
41	Canilla lavapié	Unid	1,00
42	Canillas para piletas	Unid	2,00
43	Llave de paso para ducha	Unid	1,00
Accesorios para baño			
44	Portarrollo con rodillo	Unid	1,00
45	Jabonera 15x15	Unid	1,00
46	Percha simple	Unid	1,00
47	Toallero con barra	Unid	1,00
Instalación eléctrica			
48	Bocas	bc	5,00
49	Tablero principal	Unid	1,00
50	Pilastra para medidor	Gl	1,00
51	Luminarias	Unid	4,00

5. Planos

Los planos se encuentran adjuntos en el Anexo I de este Pliego de Bases y Condiciones.

LÁMINAS DE UNIDADES BÁSICAS SANITARIAS

Planos de USB para Comunidades Rurales – 10,00 m2

N° Lamina	CONTENIDO	ESCALAS
L1	Planta equipada y planta acotada	1:50
L2	Corte A-A y B-B	1:50
L3	Fachada frontal y posterior	1:50
L4	Fachada lateral y planta de cimentación.	1:50
L5	Planta de Estructura de Techo - Detalle de Viga y Tirante - Planta de Desagüe Pluvial.	1:50
L6	Planta de Instalación Cloacal, Agua y Energía Eléctrica	1:50
L7	Detalle de aberturas - Planilla de locales	1:50
L8	Detalles de Baño, de Cámara Séptica y Pozo Absorbente	1:50
L9	Detalles de fogón	1:50

LPN Nº 05/2011 "CONSTRUCCIÓN DE UNIDADES SANITARIAS BÁSICAS PARA VIVIENDAS"
ADDENDA Nº 1

Punto 3: En la Sección V – Alcance de las obras – Parágrafo 6 "Especificaciones técnicas" – Obras complementarias y trabajos previos

Donde dice:

11.1.1

Ubicación de la USB

Para la construcción de la USB se elegirá un lugar donde no existen riesgos de deslizamientos y que esté a una distancia adecuada de la vivienda existente, previendo las posibles ampliaciones futuras del módulo y/o su conexión con la vivienda existente, contado para ello con el parecer del poblador.

Los niveles determinados en los planos son aproximados y pueden variar para cada situación particular del terreno; por lo tanto, el Contratista deberá ratificar o rectificar los mismos antes de iniciar la obra, refiriendo dichos niveles al nivel de la rasante del camino más cercano, o bien en relación a la topografía del terreno circundante.

Debe decir:

11.1.1

Ubicación de la USB

Considerando que en el momento de llevarse a cabo esta licitación, la Secretaría Nacional de la Vivienda y el Hábitat (*SENAVITAT*), a través de la Unidad Operativa de Ejecución del Programa SENAVITAT – CEPRA, tiene previsto iniciar la construcción de dos dormitorios en propiedades de familias pertenecientes a los Asentamientos de "**Guido Almada II**" y "**15 de Agosto**" (Departamento de Cordillera) como parte de las acciones de mejoramiento habitacional en dichas comunidades, puede darse el caso que el Contratista encuentre que la ubicación de la USB se encuentre predeterminada por estas construcciones. En este caso se deberá seguir la ubicación, orientación y niveles determinados en los planos que se adjuntan.

Para la construcción de la USB en comunidades que aún no se han iniciado la construcción de estos dormitorios, se elegirá un lugar donde no existen riesgos de deslizamientos y que esté a una distancia adecuada de la vivienda existente, previendo las posibles ampliaciones futuras del módulo, pre- establecidas por SENASA o por SENAVITAT y/o su conexión con la vivienda existente, contando para ello con el parecer del poblador.

Los niveles determinados en los planos son aproximados y pueden variar para cada situación particular del terreno; por lo tanto, el Contratista deberá ratificar o rectificar los mismos antes de iniciar la obra, refiriendo dichos niveles al nivel de la rasante del camino más cercano, o bien en relación a la topografía del terreno circundante o al nivel ya establecido en los dormitorios construidos o en construcción por SENAVITAT.

LPN Nº 05/2011 "CONSTRUCCIÓN DE UNIDADES SANITARIAS BÁSICAS PARA VIVIENDAS"
ADDENDA Nº 1

Punto 4: En la Sección V – Alcance de las obras – Parágrafo 6 "Especificaciones técnicas" – Obra bruta – Mamposterías

Donde dice:

II.2.3.2 **Mampostería de Ladrillos Comunes 0.15 m.**

Se construirá perfectamente aplomada y nivelada cuidando los paramentos interiores y exteriores. Se utilizarán ladrillos comunes macizos asentados con mortero Tipo_B o Tipo_D. Deberán estar bien mojados antes de usarlos, a fin de asegurar una correcta unión ladrillos-mortero. Se los hará resbalar a mano en el lecho de mortero, apretándolos de manera que éste rebase por las juntas y se recogerá el que fluya de los paramentos. El espesor de los lechos de mortero no excederá de 2 cm.

Se verificarán las dimensiones de los ambientes y las escuadras de los encuentros de paredes, respetando los ejes de paredes. La ejecución de este rubro deberá ser realizado en forma continua y uniforme en todos los paramentos, evitando mezclar partidas de ladrillos, dadas las posibles diferencias de color y tamaño y así avanzar a lo largo de los muros, de manera que la traba entre paramentos sea ejecutada correctamente, para lo cual deberá contarse con el andamiaje necesario. Las mamposterías de elevación se harán con terminación de ladrillos vistos en la cara externa, atendiendo a la imagen exterior de los mismos.

Debe decir:

II.2.3.2 **Mampostería de elevación de ladrillos comunes 0,12 m visto una cara**

Se construirá perfectamente aplomada y nivelada cuidando los paramentos interiores y exteriores. Se utilizarán ladrillos comunes macizos asentados con mortero Tipo_B o Tipo_D. Deberán estar bien mojados antes de usarlos, a fin de asegurar una correcta unión ladrillos-mortero. Se los hará resbalar a mano en el lecho de mortero, apretándolos de manera que éste rebase por las juntas y se recogerá el que fluya de los paramentos. El espesor de los lechos de mortero no excederá de 2 cm.

Se verificarán las dimensiones de los ambientes y las escuadras de los encuentros de paredes, respetando los ejes de paredes. La ejecución de este rubro deberá ser realizada en forma continua y uniforme en todos los paramentos, evitando mezclar partidas de ladrillos, dadas las posibles diferencias de color y tamaño y así avanzar a lo largo de los muros, de manera que la traba entre paramentos sea ejecutada correctamente, para lo cual deberá contarse con el andamiaje necesario. Las mamposterías de elevación se harán con terminación de ladrillos vistos en la cara externa, atendiendo a la imagen exterior de los mismos.

LPN Nº 05/2011 "CONSTRUCCIÓN DE UNIDADES SANITARIAS BÁSICAS PARA VIVIENDAS"
ADDENDA Nº 1

Punto 5: En la Sección V – Alcance de las obras – Parágrafo 6 "Especificaciones técnicas" – Obra bruta – Cubiertas

Donde dice:

II.2.7 **Especificaciones relativas al uso de los tirantes de H°A°**

Deberán cumplir con las siguientes condiciones técnicas: Para partidas de hasta 2.000 m de tirantes se realizarán por lo menos dos (2) ensayos de Resistencia a la rotura con certificados expedidos por el INTN para corroborar si el comportamiento de los mismos cumple con la resistencia establecida en estas especificaciones, que será que la carga de evaluación sea 2,0 veces la carga de servicio de 180 kg/m2. La constructora presentará la certificación otorgada por el INTN sobre la carga de rotura de los tirantes. Para cargas de servicio en un ensayo al pie de obra -con dos tirantes, tablones y bolsas de cemento como carga- las deformaciones deben ser menores que la luz de apoyos sobre 300.

Debe decir:

II.2.7 **Especificaciones relativas al uso de los tirantes de H°A°**

Deberán cumplir con las siguientes condiciones técnicas: Para partidas de hasta cinco mil metros (5.000 mts.) de tirantes se realizarán por lo menos dos (2) ensayos de Resistencia a la rotura con certificado expedido por el INTN para corroborar si el comportamiento de los mismos cumple con la resistencia establecida en estas especificaciones, que será que la carga de evaluación sea 2,0 veces la carga de servicio de 180 kg/m2. La constructora presentará la certificación otorgada por el INTN sobre la resistencia característica que será de 180 kg/cm2 a los 28 dias. Para cargas de servicio en un ensayo al pie de obra -con dos tirantes, tablones y bolsas de cemento como carga- las deformaciones deben ser menores que la luz de apoyos sobre 300.

LPN Nº 05/2011 "CONSTRUCCIÓN DE UNIDADES SANITARIAS BÁSICAS PARA VIVIENDAS"
ADDENDA Nº 1

Punto 6: En la Sección V – Alcance de las obras – Parágrafo 6 "Especificaciones técnicas" – Obra bruta – Terminaciones

Donde dice:

II.3.2.3. **Revoque de paredes exteriores con hidrófugo**

Regirán las prescripciones generales establecidas en el ítem "Morteros" con la salvedad de que al mortero Tipo E deberá agregarse hidrófugo inorgánico, en la proporción indicada por el fabricante, disuelto en el agua con que debe prepararse el mortero. Será aplicado para los revoques de molduras de aberturas.

Deberá cuidarse que el revoque correspondiente al alféizar de todas las ventanas tenga una pendiente mínima que permita el escurrimiento hacia el exterior del agua de lluvia.

Debe decir:

II.3.2.3. **Revoque de mojinete, de alfeizar de ventana y regularización exterior de la nivelación**

Regirán las prescripciones generales establecidas en el ítem "Morteros" con la salvedad de que al mortero Tipo E deberá agregarse hidrófugo inorgánico, en la proporción indicada por el fabricante, disuelto en el agua con que debe prepararse el mortero. Será aplicado para el revoque del mojinete.

El revoque de la nivelación será del tipo de regularización de juntas, el mojinete y el alfeizar de ventanas serán también revocados, dándose una pendiente adecuada al alfeizar para el escurrimiento del agua.

LPN Nº 05/2011 "CONSTRUCCIÓN DE UNIDADES SANITARIAS BÁSICAS PARA VIVIENDAS"
ADDENDA Nº 1

Punto 7: En la Sección V – Alcance de las obras – Parágrafo 6 "Especificaciones técnicas" - Generalidades

Donde dice:

V.3 CONFECCIÓN Y COLOCACIÓN DE CARTEL DE OBRA

En el lugar indicado por la Fiscalización, el Contratista proveerá un letrero de obra cuyo formato, medidas, colores y títulos se ajustarán a lo especificado en el diseño correspondiente. El letrero deberá estar colocado en el sitio de obras antes de efectuar la primera Certificación.

Debe decir:

V.3 CONFECCIÓN Y COLOCACIÓN DE CARTEL DE OBRA

En cada comunidad, el Contratista proveerá un letrero de obra plano de tres metros por un metro y medio (3,00 mts. X 1,50 mts.). El mismo será de una sola cara con frente de chapa clavado al marco, estructura de tirantes, columnas y marco de madera cuyo armado, distribución de títulos, contenidos, colores y tipografía se ajustarán a lo especificado en el diseño que SENASA entregará una semana después de la firma del Acta de Inicio de Obras. El letrero deberá estar colocado en el sitio de obras antes de efectuar la primera Certificación.

Se colocará un (1) letrero por cada Comunidad en un lugar a ser indicado por el Fiscal de Obra y no se permitirá ningún otro cartel sin autorización expresa y por escrito del SENASA.

LPN Nº 05/2011 "CONSTRUCCIÓN DE UNIDADES SANITARIAS BÁSICAS PARA VIVIENDAS"
ADDENDA Nº 1

Punto 8: Anexo I "PLANOS"

Donde dice:

LÁMINAS DE UNIDADES BÁSICAS SANITARIAS

Planos de USB para Comunidades Rurales – 10,00 m2

N° Lamina	CONTENIDO	ESCALAS
L1	Planta equipada y acotada	1:50
L2	Corte A-A / Corte B-B	1:50
L3	Fachadas Norte, Sur, Este y Oeste y planta de cimentación.	1:50
L4	Planta de Estructura de Techo - Detalle de Viga y Tirante - Planta de Desagüe Pluvial.	1:50
L5	Planta de Instalación Cloacal - Planta de Agua Corriente - Planta de Instalación Eléctrica	1:50
L6	Detalle de aberturas - Planilla de locales	1:50
L7	Detalles de fogón	1:50
L8	Detalles de Baño, de Cámara Séptica y Pozo Absorvente	1:50

Debe decir:

LÁMINAS DE UNIDADES BÁSICAS SANITARIAS

Planos de USB para Comunidades Rurales – 10,00 m2

N° Lamina	CONTENIDO	ESCALAS
L1	Planta equipada y planta acotada	1:50
L2	Corte A-A y B-B	1:50
L3	Fachada frontal y posterior	1:50
L4	Fachada lateral y planta de cimentación.	1:50
L5	Planta de Estructura de Techo - Detalle de Viga y Tirante - Planta de Desagüe Pluvial.	1:50
L6	Planta de Instalación Cloacal, Agua y Energía Eléctrica	1:50
L7	Detalle de aberturas - Planilla de locales	1:50
L8	Detalles de Baño, de Cámara Séptica y Pozo Absorbente	1:50
L9	Detalles de fogón	1:50

Ver planos en Anexo I

LPN Nº 05/2011 "CONSTRUCCIÓN DE UNIDADES SANITARIAS BÁSICAS PARA VIVIENDAS"
ADDENDA Nº 1

Punto 9: Anexo II "PLAN DE INSPECCIÓN Y ENSAYOS"

Donde dice:

FASE:	RECEPCIÓN DE MATERIALES					
Ítem	Tipo De Inspección / Ensayo	Responsable(s)	Muestreo	Instructivo o Procedimiento de Inspección / Ensayo	Criterio De Aceptación	Tipo/Lugar de Registro
Tirantes de H°A°	Inspección y ensayo de recepción.	La contratista (Control Interno)	Dos ensayos por cada 2.000 m de tirante	Documentos aportados por la constructora sobre las características de los tirantes.	Para cargas de servicio en un ensayo al pie de obra -con dos tirantes y bolsas de cemento como carga- las deformaciones son menores que la luz de apoyo dividido por 300	Certificado del fabricante con ensayos realizados en el INTN u otro laboratorio de materiales reconocido, de acuerdo a E.T.

Debe decir:

FASE:	RECEPCIÓN DE MATERIALES					
Ítem	Tipo De Inspección / Ensayo	Responsable(s)	Muestreo	Instructivo o Procedimiento de Inspección / Ensayo	Criterio De Aceptación	Tipo/Lugar de Registro
Tirantes de H°A°	Inspección y ensayo de recepción.	La contratista (Control Interno)	Dos ensayos por partidas de hasta cinco mil metros (5.000 m) de tirante	Documentos aportados por la constructora sobre las características de los tirantes.	Para cargas de servicio en un ensayo al pie de obra -con dos tirantes y bolsas de cemento como carga- las deformaciones son menores que la luz de apoyo dividido por 300	Certificado del fabricante con ensayos realizados en el INTN u otro laboratorio de materiales reconocido, de acuerdo a E.T.

LPN Nº 05/2011 "CONSTRUCCIÓN DE UNIDADES SANITARIAS BÁSICAS PARA VIVIENDAS" ADDENDA Nº 1

Punto 10: Anexo II "PLAN DE INSPECCIÓN Y ENSAYOS"

Donde dice:

FASE:	MAMPOSTERÍAS					
Ítem	**Tipo De Inspección / Ensayo**	**Responsable(s)**	**Muestreo**	**Instructivo o Procedimiento de Inspección / Ensayo**	**Criterio De Aceptación**	**Tipo/Lugar de Registro**
Mampostería de Elevación de 0.15m	Inspección en proceso.	La contratista en presencia de la fiscalización (Control Externo)	No Aplica	De acuerdo a ítem "II.2.3.2" de las E.T.	1. Las dimensiones de los ambientes y las escuadras de los encuentros de paredes, deben respetar las distancias entre ejes de paredes de los planos. 2. La cara externa de la pared a la vista debe respetar lo establecido en las E.T.	Libro de Obra

Debe decir:

FASE:	MAMPOSTERÍAS					
Ítem	**Tipo De Inspección / Ensayo**	**Responsable(s)**	**Muestreo**	**Instructivo o Procedimiento de Inspección / Ensayo**	**Criterio De Aceptación**	**Tipo/Lugar de Registro**
Mampostería de elevación de ladrillos comunes 0,12 m visto una cara	Inspección en proceso.	La contratista en presencia de la fiscalización (Control Externo)	No Aplica	De acuerdo a ítem "II.2.3.2" de las E.T.	1. Las dimensiones de los ambientes y las escuadras de los encuentros de paredes, deben respetar las distancias entre ejes de paredes de los planos. 2. La cara externa de la pared a la vista debe respetar lo establecido en las E.T.	Libro de Obra

LPN Nº 05/2011 "CONSTRUCCIÓN DE UNIDADES SANITARIAS BÁSICAS PARA VIVIENDAS"
ADDENDA Nº 1

Punto 11: Anexo II "PLAN DE INSPECCIÓN Y ENSAYOS"

Donde dice:

FASE:	REVESTIMIENTOS DE PAREDES INTERIORES Y EXTERIORES					
Ítem	Tipo De Inspección / Ensayo	Responsable(s)	Muestreo	Instructivo o Procedimiento de Inspección / Ensayo	Criterio De Aceptación	Tipo/Lugar de Registro
Revoque de paredes exteriores con hidrófugo	Inspección en proceso.	La contratista en presencia de la fiscalización (Control Externo)	No Aplica	De acuerdo a ítem "II.3.2.3." de las E.T. (Ver mortero de Tipo A a G)	El tipo de mortero utilizado cumple con las E.T.	Libro de Obra

Debe decir:

FASE:	REVESTIMIENTOS DE PAREDES INTERIORES Y EXTERIORES					
Ítem	Tipo De Inspección / Ensayo	Responsable(s)	Muestreo	Instructivo o Procedimiento de Inspección / Ensayo	Criterio De Aceptación	Tipo/Lugar de Registro
Revoque de mojinete, de alfeizar de ventana y regularización exterior de la nivelación	Inspección en proceso.	La contratista en presencia de la fiscalización (Control Externo)	No Aplica	De acuerdo a ítem "II.3.2.3." de las E.T. (Ver mortero de Tipo A a G)	El tipo de mortero utilizado cumple con las E.T.	Libro de Obra

LPN Nº 05/2011 "CONSTRUCCIÓN DE UNIDADES SANITARIAS BÁSICAS PARA VIVIENDAS"
ADDENDA Nº 1

ANEXO I
PLANOS

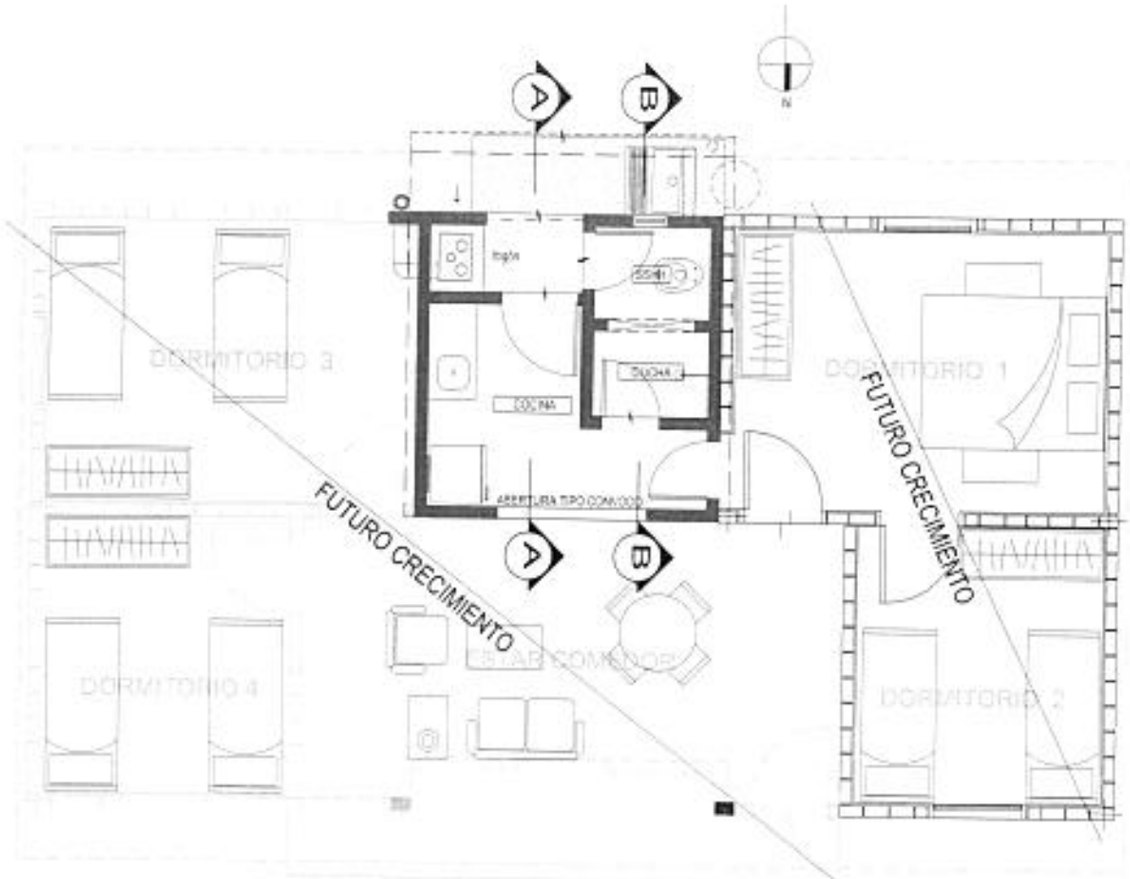

Planta Equipada c/Futuro Crecimiento
Esc.: 1/50

Planta Acotada
Esc.: 1/50

AREA = 10,00m²

AREA DE TECHO= 12,90m²

" UNIDADES SANITARIAS BASICAS PARA VIVIENDAS"

"IMPLEMENTACION DE SOLUCIONES SANITARIAS PARA VIVIENDAS"

L1

PROTOTIPO RURAL 10,00m2

PLANTA EQUIPADA Y PLANTA ACOTADA

ESCALA: 1/50

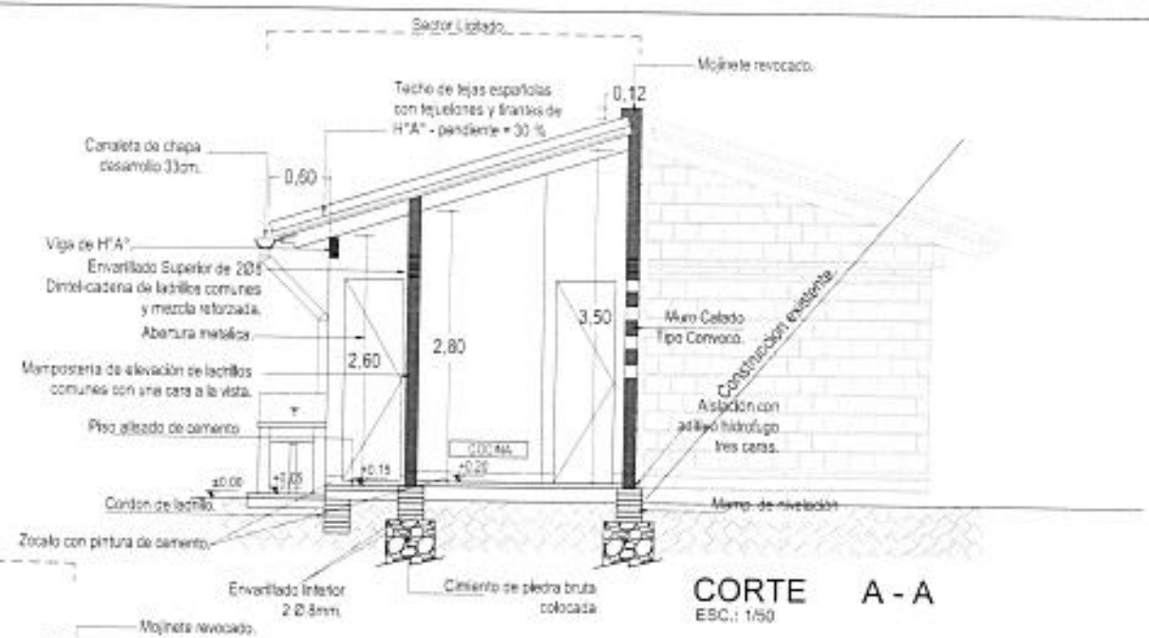

CORTE A - A
ESC.: 1/50

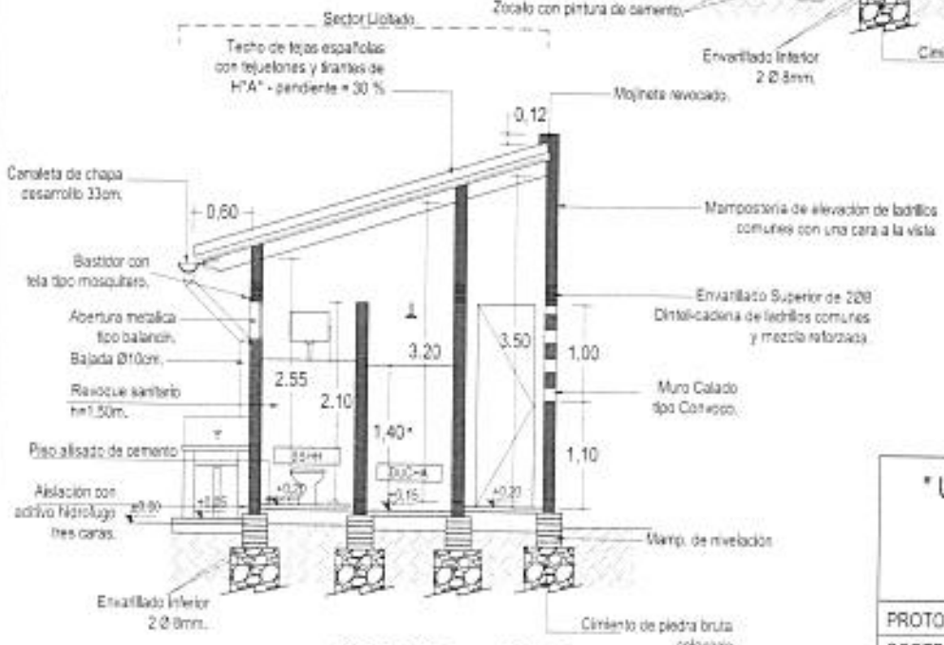

CORTE B - B
ESC.: 1/50

* UNIDADES SANITARIAS BASICAS PARA VIVIENDAS*	L2
"IMPLEMENTACION DE SOLUCIONES SANITARIAS PARA VIVIENDAS"	
PROTOTIPO RURAL 10.00m2	
CORTE A-A y B-B.	
ESCALA: 1/50	

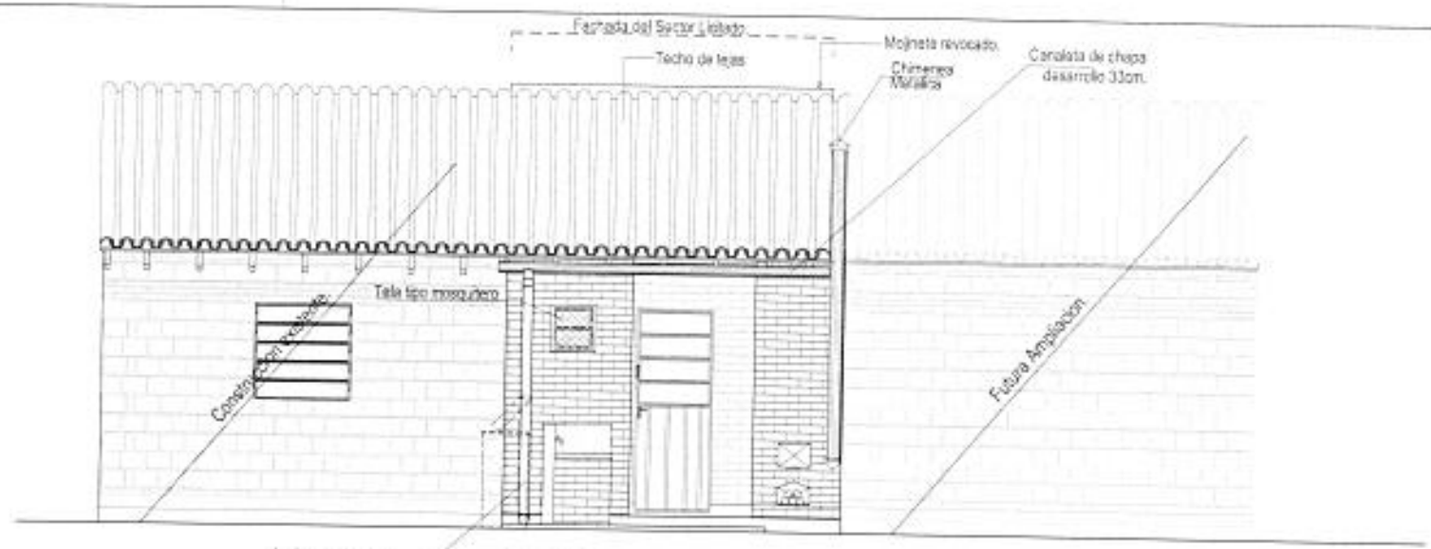

FACHADA POSTERIOR
ESC.: 1/50

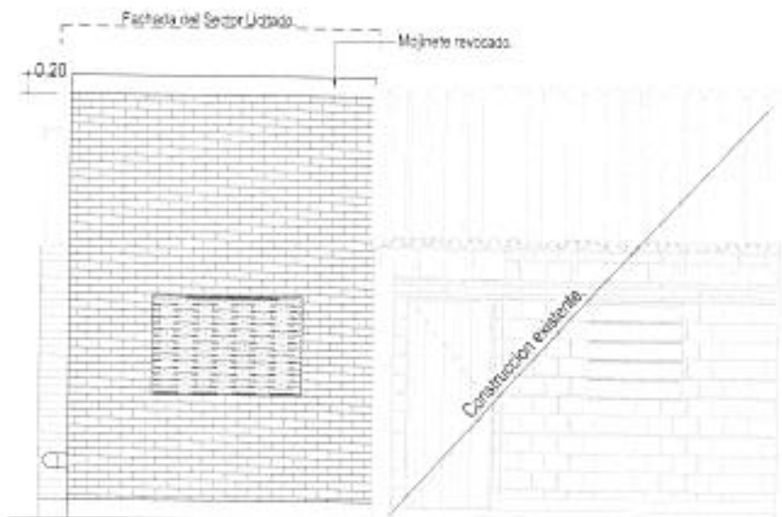

FACHADA FRONTAL
ESC.: 1/50

" UNIDADES SANITARIAS BASICAS PARA VIVIENDAS"

"IMPLEMENTACION DE SOLUCIONES SANITARIAS PARA VIVIENDAS"

L3

PROTOTIPO RURAL 10.00m2

FACHADA FRONTAL Y POSTERIOR.

ESCALA: 1/50

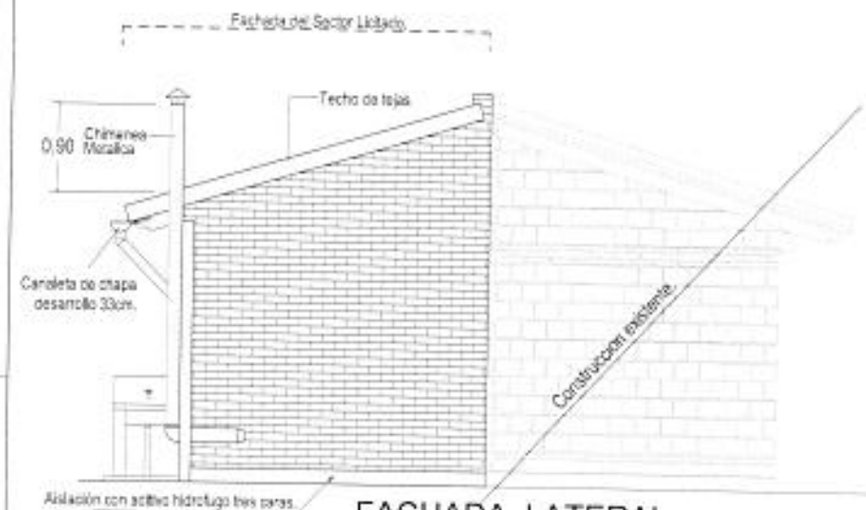

FACHADA LATERAL
ESC.: 1/50

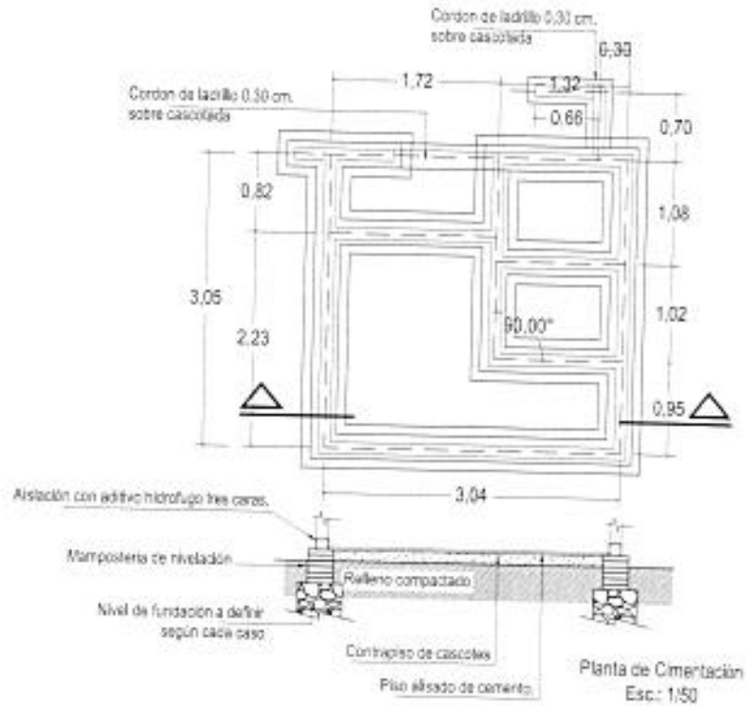

Planta de Cimentación
Esc.: 1/50

" UNIDADES SANITARIAS BASICAS PARA VIVIENDAS" "IMPLEMENTACION DE SOLUCIONES SANITARIAS PARA VIVIENDAS"	L4
PROTOTIPO RURAL 10.00m2	
FACHADA LATERAL Y PLANTA DE CIMENTACION.	
ESCALA: 1/50	

Planta de Techo
Esc.: 1/50

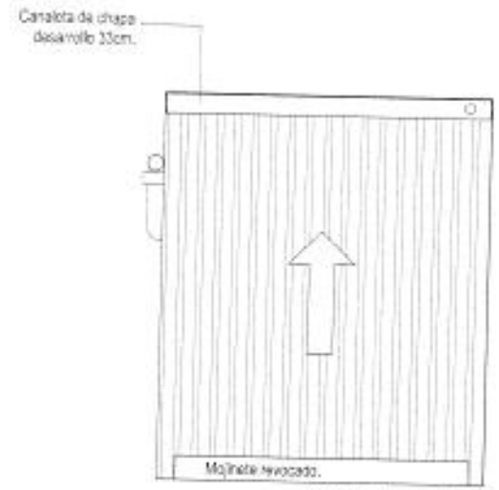

Planta de desague pluvial
Esc.: 1/50

Tirante H° A°5x15 - Corte Tipo

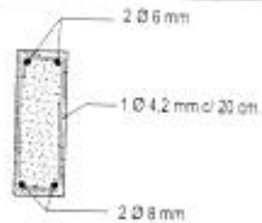

Viga H° A°11x18 - Corte Tipo

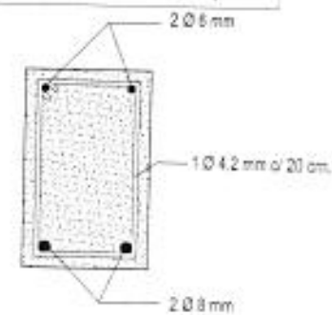

Listado de Tirantes y Vigas		
TIPO	CANT.	MEDIDAS
T1	5 un.	5X15X380 cm.
T2	2 un.	5X15X130 cm.
V1	1 un.	11X18X155 cm.
Liston	1 un.	1 1/2"X2"X320 cm.

AREA DE TECHO= 12,90m²

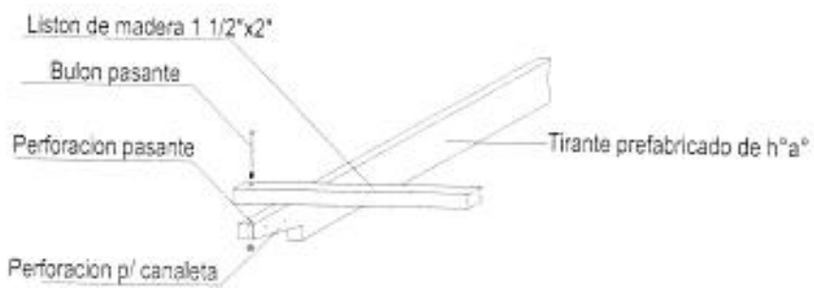

DETALLE DE UNION
TIRANTE C/LISTON
SIN ESCALA

" UNIDADES SANITARIAS BASICAS PARA VIVIENDAS"

"IMPLEMENTACION DE SOLUCIONES SANITARIAS
PARA VIVIENDAS"

L5

PROTOTIPO RURAL 10.00m2

PLANTA DE ESTRUCTURA DE TECHO , DETALLE DE VIGA Y TIRANTE Y PLANTA DE DESAGUE PLUVIAL

ESCALA: 1/50

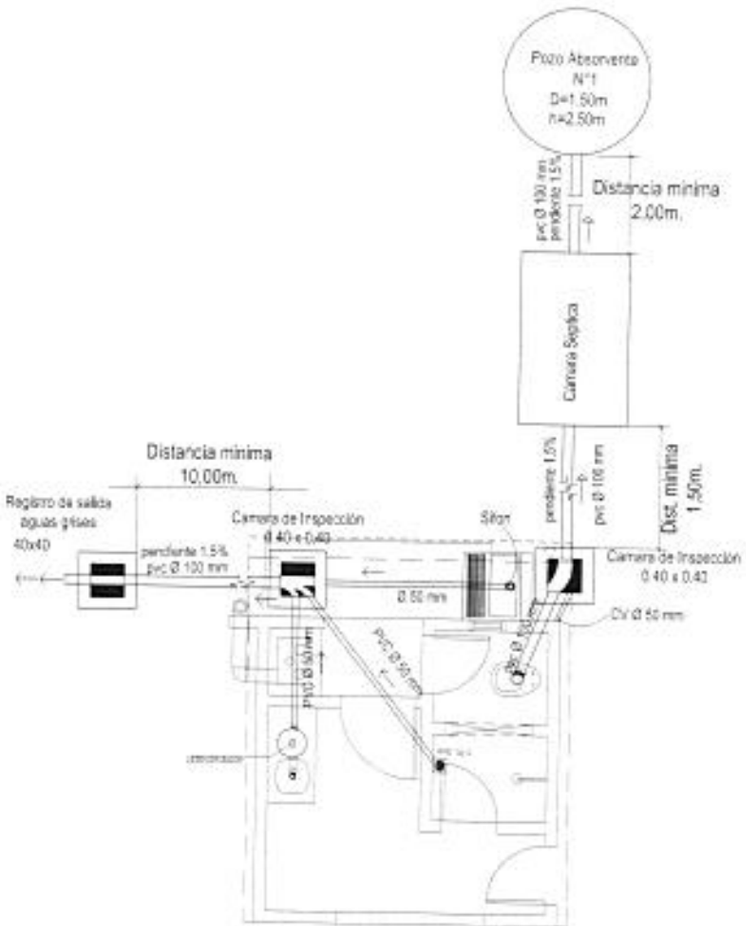

Planta de desague cloacal
Esc.: 1/50

Agua Corriente
Esc.: 1/50

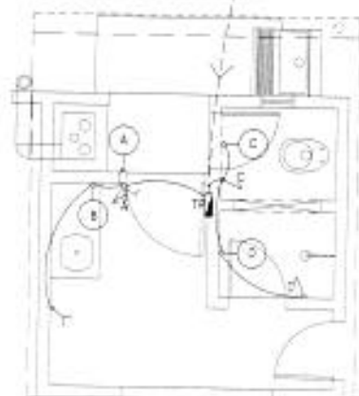

Planta de Instalación Electrica
Esc.:——1/50

" UNIDADES SANITARIAS BASICAS PARA VIVIENDAS"

"IMPLEMENTACION DE SOLUCIONES SANITARIAS
PARA VIVIENDAS"

L6

PROTOTIPO RURAL 10.00m2

PLANTA DE INSTALACION CLOACAL, AGUA Y ELECTRICA.

ESCALA: 1/50

PLANILLA DE LOCALES

UNIDAD SANITARIA BASICA PROTOTIPO RURAL 10,00m2

LOCAL \ RUBRO	PISO	MAMPOSTERIA	ESTRUCTURA DE TECHO	ENTRETECHO	TECHO	ABERTURAS METALICAS		TRATAMIENTO MAMPOSTERIA				EQUIPAMIENTO
						PUERTAS	VENTANAS	MAMP. INTERIOR	MAMP. EXTERIOR	ABERT. MET.	MAMP. INTERIOR	
COCINA	ALISADO CEMENTO	LADRILLOS COMUNES CON UNA CARA A LA VISTA	VIGAS Y TIRANTES DE H°A° PREFABRICADO	TEJUELON CERAMICO	TEJA CERAMICA	P1-P2		REGULARIZACION	SILICONA	ANTIOXIDO+ SINTETICA	CAL CIFUADOR	PILETA GRANITO RECONSTITUIDO FOGON
BAÑO	ALISADO CEMENTO	LADRILLOS COMUNES CON UNA CARA A LA VISTA	VIGAS Y TIRANTES DE H°A° PREFABRICADO	TEJUELON CERAMICO	TEJA CERAMICA	P2	V1 Y BASTIDOR CON TELA TIPO MOSQUITERO	REVOQUE SANITARIO ALTURA 1.50m	SILICONA	ANTIOXIDO+ SINTETICA	CAL CIFUADOR	INODORO

UNIDAD SANITARIA BASICA
PLANILLA DE ABERTURAS

TIPO	DISEÑO	DIMENSIONES	ESPECIFICACIONES	CANTIDAD
V1		0.30x 0.45	Ventana de baño, tipo balancin con 1 comando lateral y 2 hojas moviles con vidrios traslucidos.	1
P1		0.80 x 2.10	marco angulo, 2 fichas de 3 agujeros soldadas, hoja abatible de chapa de hierro plegada con cerradura para exterior. Se incorpora una ventana tipo balancin de tres hojas moviles y una fija en la parte superior.	1
P2	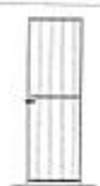	0.60x 2.10	marco angulo, 2 fichas de 3 agujeros soldadas, hoja abatible de chapa de hierro plegada con 2 bisagras y 2 pasadores al exterior con portacandado.	3

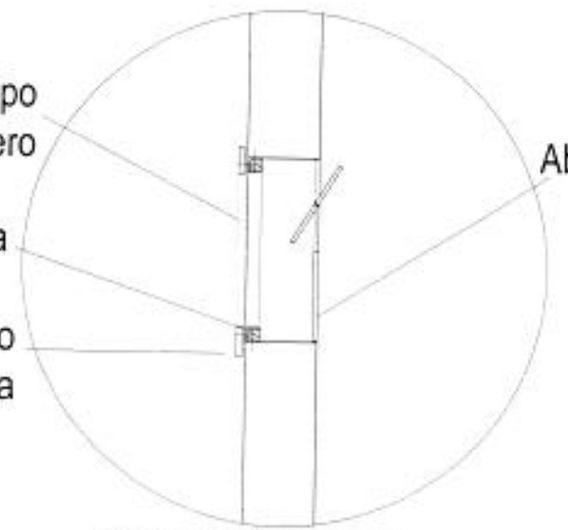

DETALLE COLOCACION DE TELA METALICA
Sin Escala

" UNIDADES SANITARIAS BASICAS PARA VIVIENDAS"

"IMPLEMENTACION DE SOLUCIONES SANITARIAS PARA VIVIENDAS"

L7

PROTOTIPO RURAL 10,00m2

DETALLE DE ABERTURAS Y PLANILLA DE LOCALES

ESCALA: 1/50

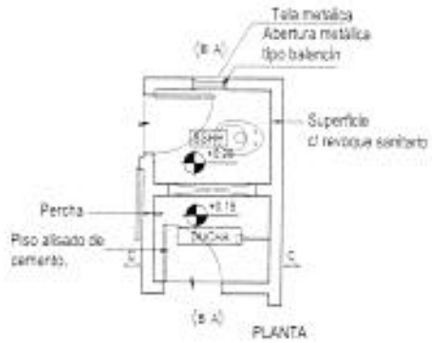

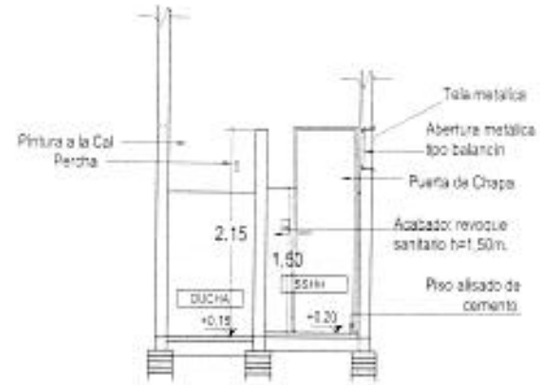

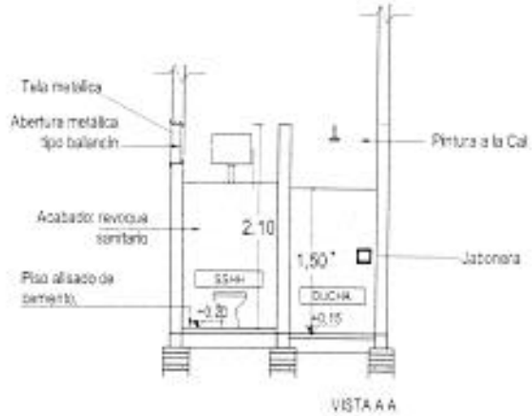

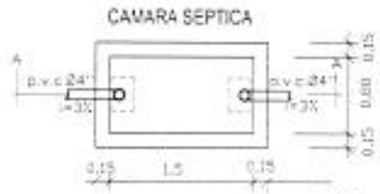

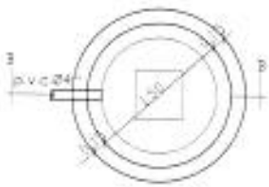

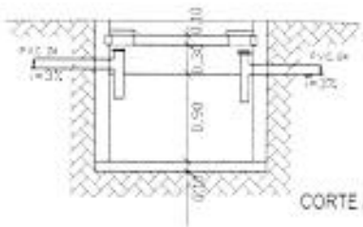

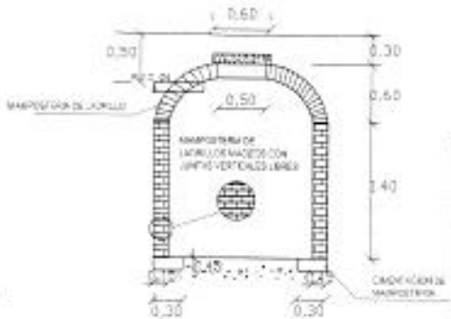

* UNIDADES SANITARIAS BASICAS PARA VIVIENDAS*

"IMPLEMENTACION DE SOLUCIONES SANITARIAS PARA VIVIENDAS"

L8

PROTOTIPO RURAL 10.00m2

DETALLES DE BAÑO, DE CAMARA SEPTICA Y POZO ABSORBENTE.

ESCALA: 1/50

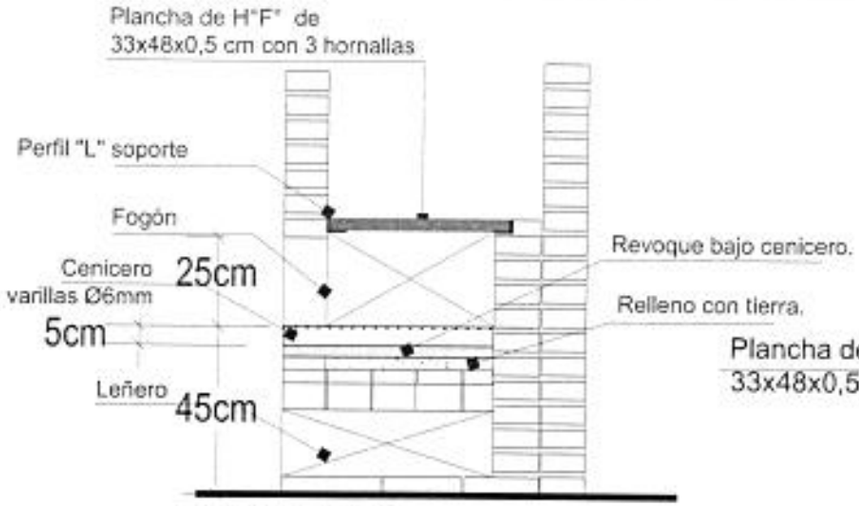

CORTE BB

ESCALA: 1/25

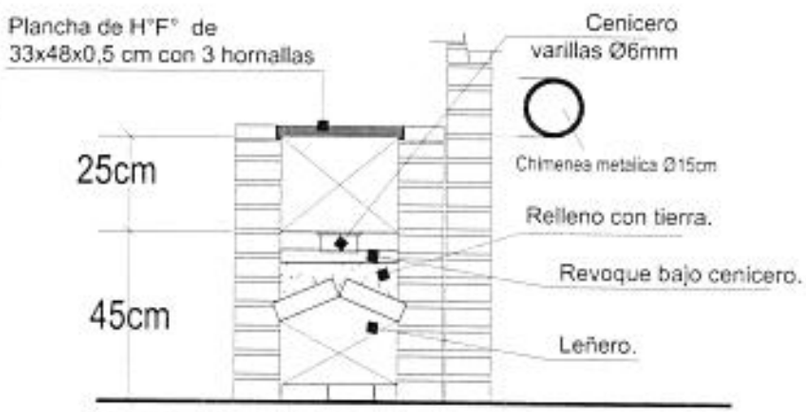

CORTE A - A

ESCALA: 1/25

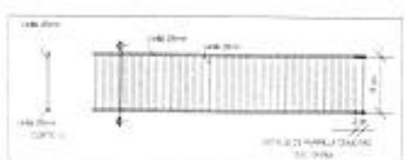

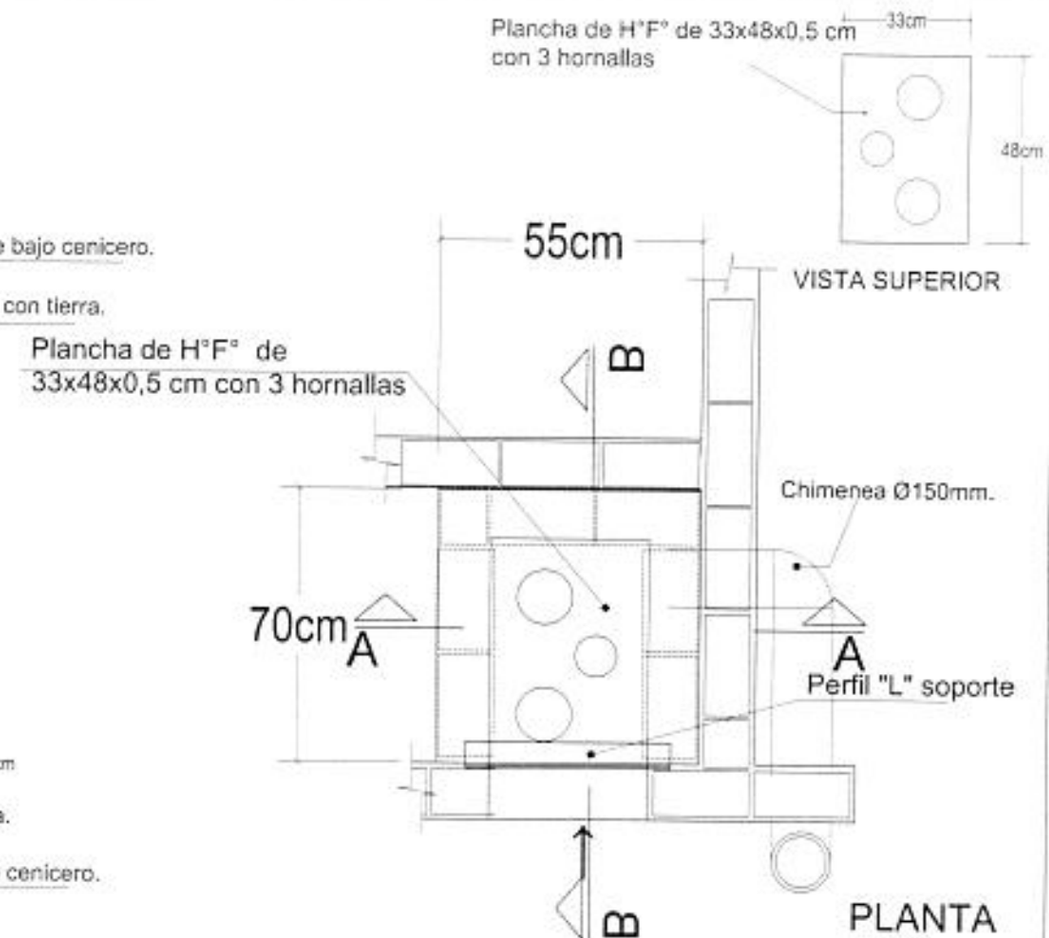

PLANTA

ESCALA: 1/25

" UNIDADES SANITARIAS BASICAS PARA VIVIENDAS"

"IMPLEMENTACION DE SOLUCIONES SANITARIAS
PARA VIVIENDAS"

L9

PROTOTIPO RURAL 10.00m2

DETALLES DE FOGON

ESCALA: 1/50