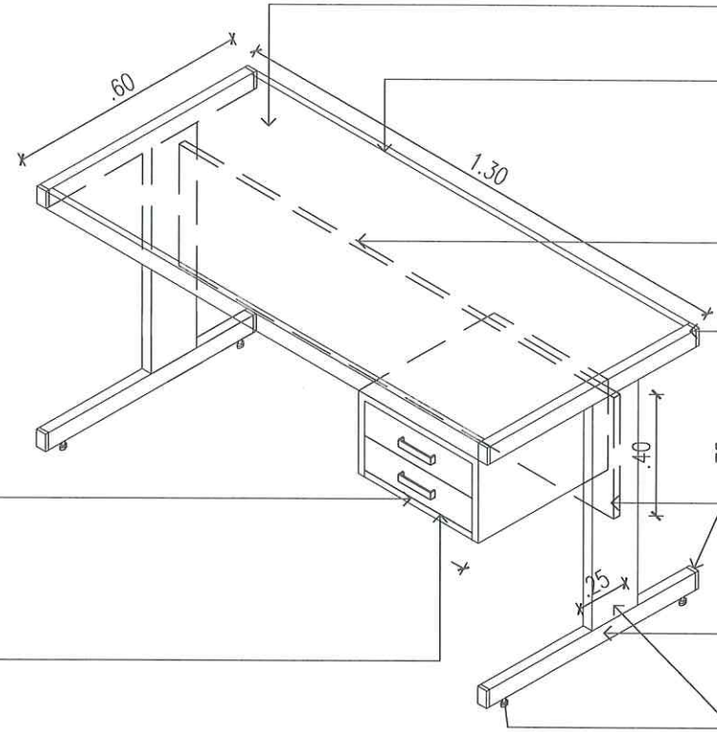

Tapa en Melamina BP 25mm.
Color a definir.

Canto de PVC rígido de 20mm x 45mm x 1mm.
Color negro

Cubre piernas en Melamina
BP de 18mm.

Tapas molduradas de PVC en
extremos de estructura superior y patas

2 Cajones,
cerradura lateral centralizada p/ los cajones,
deslizamiento de los cajones con guías metálicas con
rulemanes de nylon.
Tiradores en "C" (tipo curvo) de PVC.
Laterales y Tapas de Cajones
en melamina BP de 18mm

Color a definir

Estructura metálica de Chapa doblada
de 1.2mm. de espesor, pintada
electroestáticamente con pintura epoxi
color negro mate.

Estructura metálica, caño 50x30mm
y 1.2mm de espesor pintado
electroestáticamente con pintura epoxi
color negro mate.

Reguladores metálicos con base de goma

Estructura metálica,1.2mm de espesor pintado
electroestáticamente con pintura epoxi
color negro mate.

ESCRITORIO SIMPLE (con 2cajones)

m

Lic. Roberto Romero
Jefe - Departamento de Patrimonio
Ministerio de la Defensa Pública

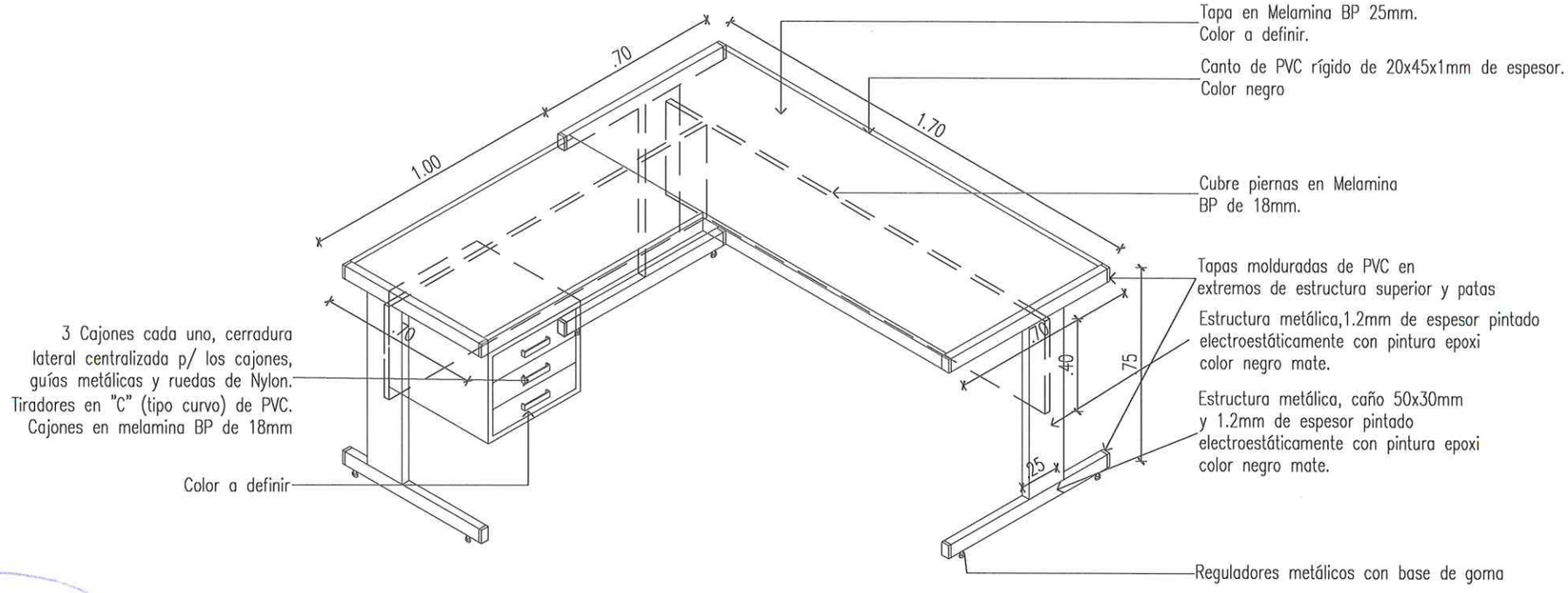

ESCRITORIO EN "L" (con 3cajones)

m

Lic. Roberto Romero
Jefe - Departamento de Patrimonio
Ministerio de la Defensa Pública

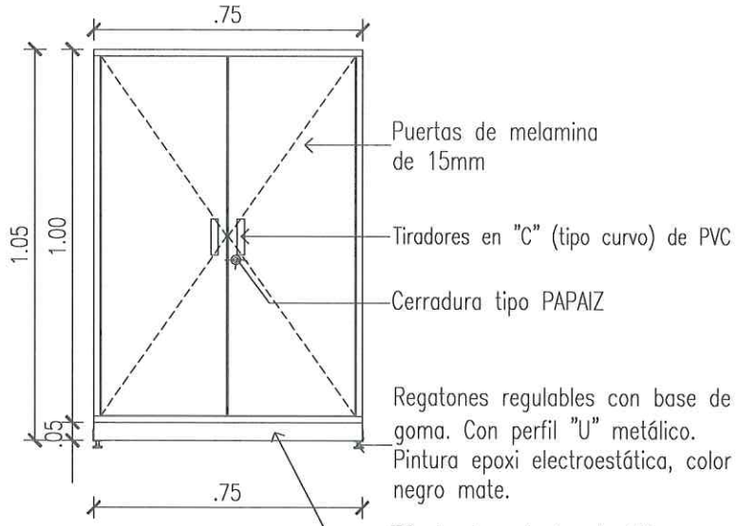

VISTA

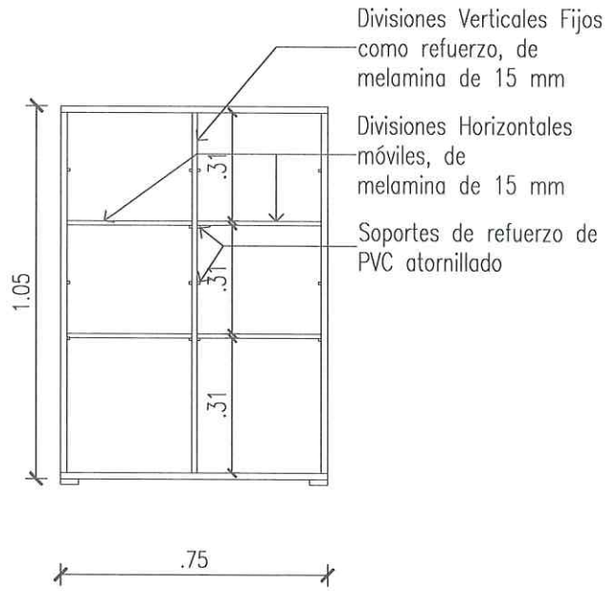

CORTE

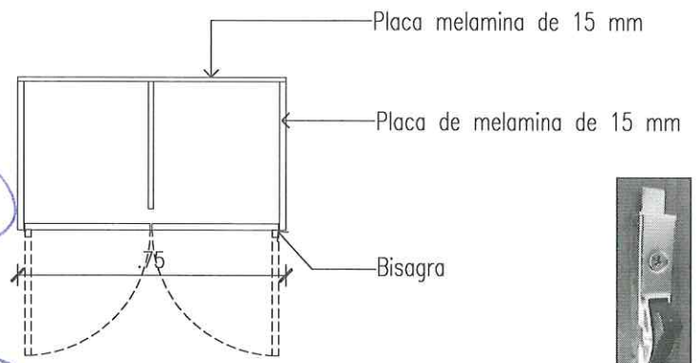

PLANTA

Pasadores metálicos superior e inferior tipo pestillo a presión, ver imagen de referencia

ARMARIO BAJO

m

Lic. Roberto Romero
Jefe - Departamento de Patrimonio
Ministerio de la Defensa Pública

La imagen es referencial

Respaldo alto y asiento en espuma de puliuretano, acolchado doble, con soportes de metal.
Terminación en símil cuero color negro.

Apoya-brazo sujeto a la estructura bajo el asiento; revestido superior con espuma de poliuretano con terminación en símil cuero color negro

Regulación de altura con pistón a aire comprimido: 3 posiciones como mínimo

Estructura giratoria, base acero term. pintura en polvo epóxica, color negro mate con patas de 5 puntas y ruedas dobles de poliamida en los extremos

Silla giratoria tipo director

m

Lic. Roberto Romero
Jefe - Departamento de Patrimonio
Ministerio de la Defensa Pública

Respaldo con movimiento y regulación de altura

Respaldo y asiento en espuma de poliuretano, estructura en resina de poliester y fibra de vidrio. Terminación en símil cuero, color negro

Estructura tubo de Acero, terminación espuma de poliuretano integral. Con regulación de altura.

Apoya brazos sujeto a la estructura bajo el asiento

Regulación de altura con pistón a aire comprimido: 3 posiciones mínimas.

Estructura giratoria, base acero, terminación con pintura en polvo epóxica color negro mate; con 5 patas y ruedas dobles de poliamida en los extremos

La imagen es referencial

Silla giratoria tipo secretaria

m

Lic. Roberto Romero
Jefe - Departamento de Patrimonio
Ministerio de la Defensa Pública

Respaldo y asiento en espuma de poliuretano, estructura en resina de poliester y fibra de vidrio. Terminación en simil cuero, color negro

Apoya brazos

Estructura de 4 patas con tubo de acero soldado, con zapata de poliamida.

La imagen es referencial

Silla interlocutor

m

Lic. Roberto Romero
Jefe - Departamento de Patrimonio
Ministerio de la Defensa Pública