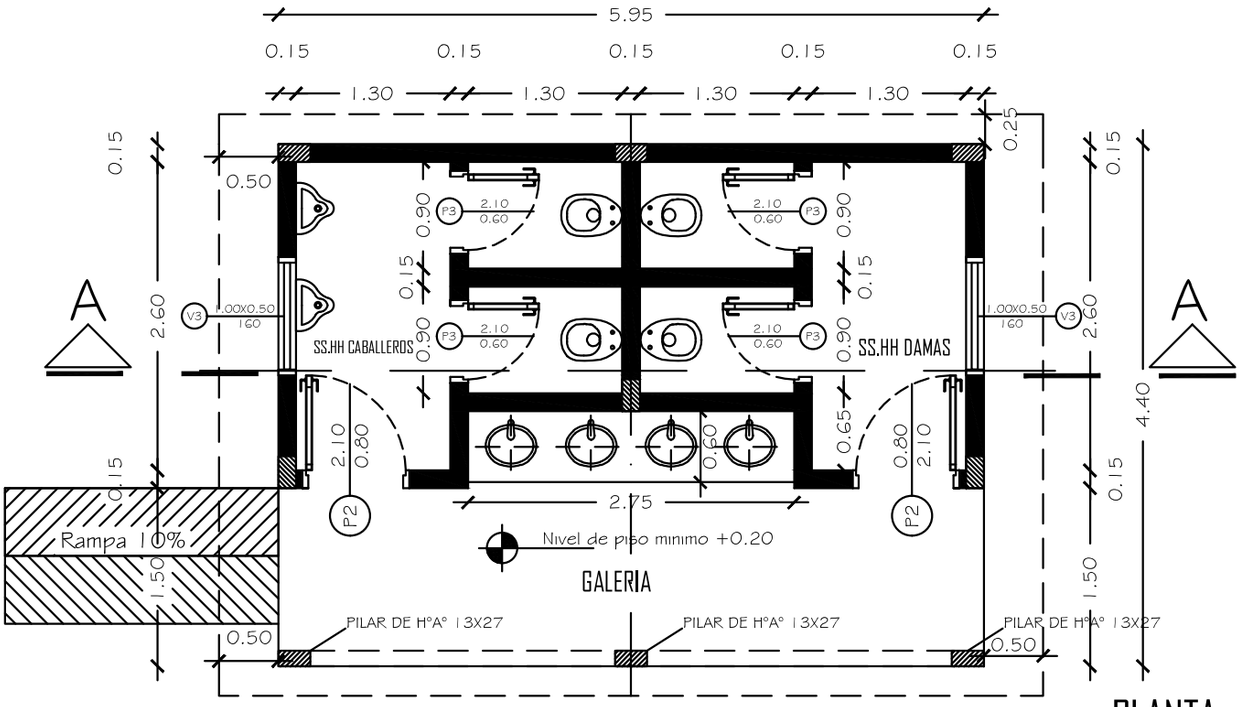

PLANTA

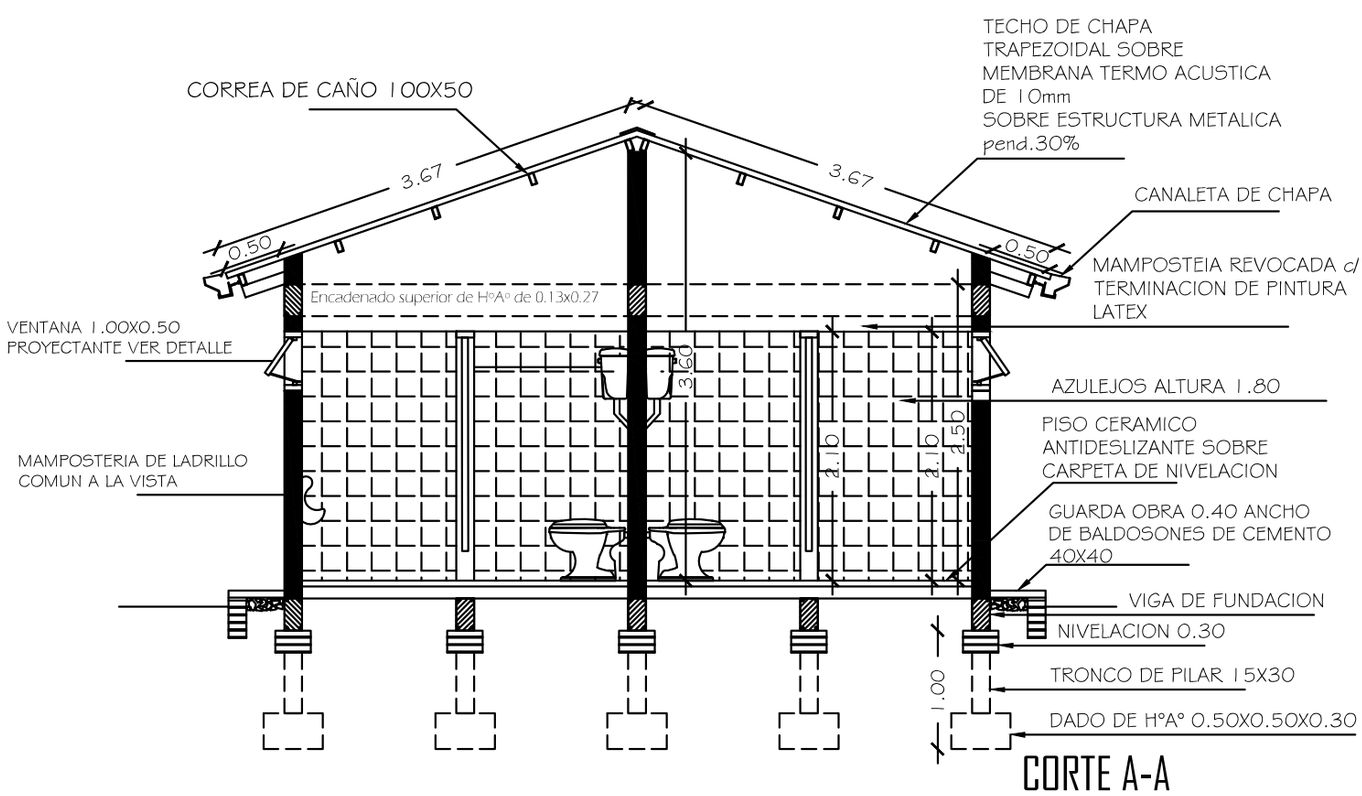

CORTE A-A

PROYECTO	SSHH TIPO: 4.40 X 5.95 TECHO DE CHAPA	01
	PLANTA ACOTADA Y CORTE	sin escala

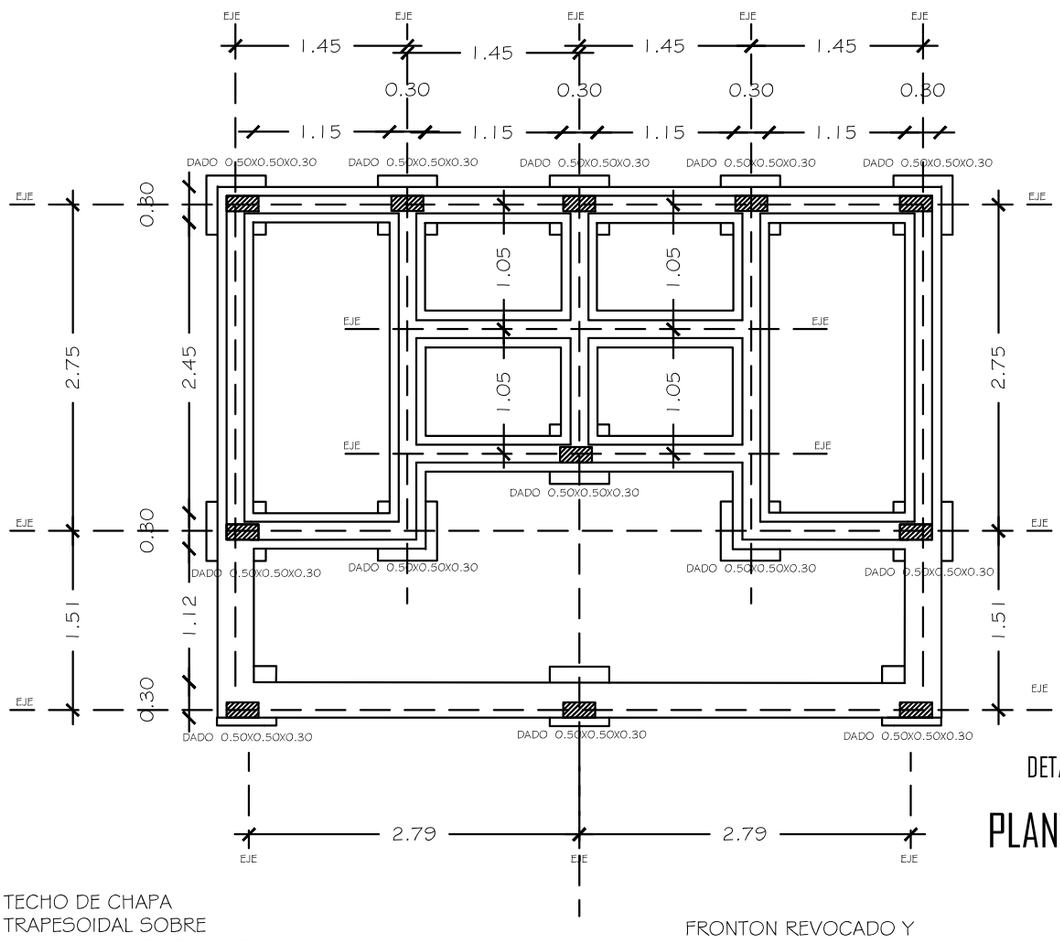

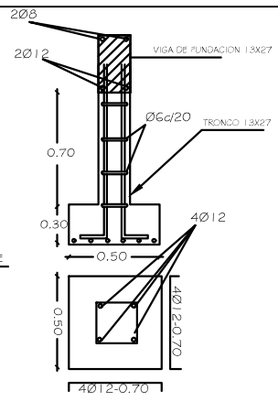

DETALLE DE DADO 50X50X30

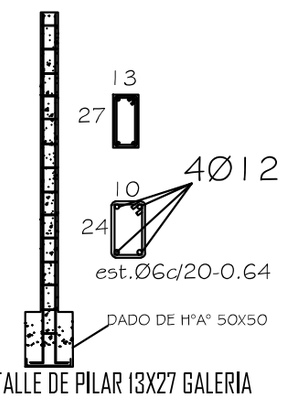

DETALLE DE PILAR 13X27 GALERIA

PLANTA DE FUNDACION

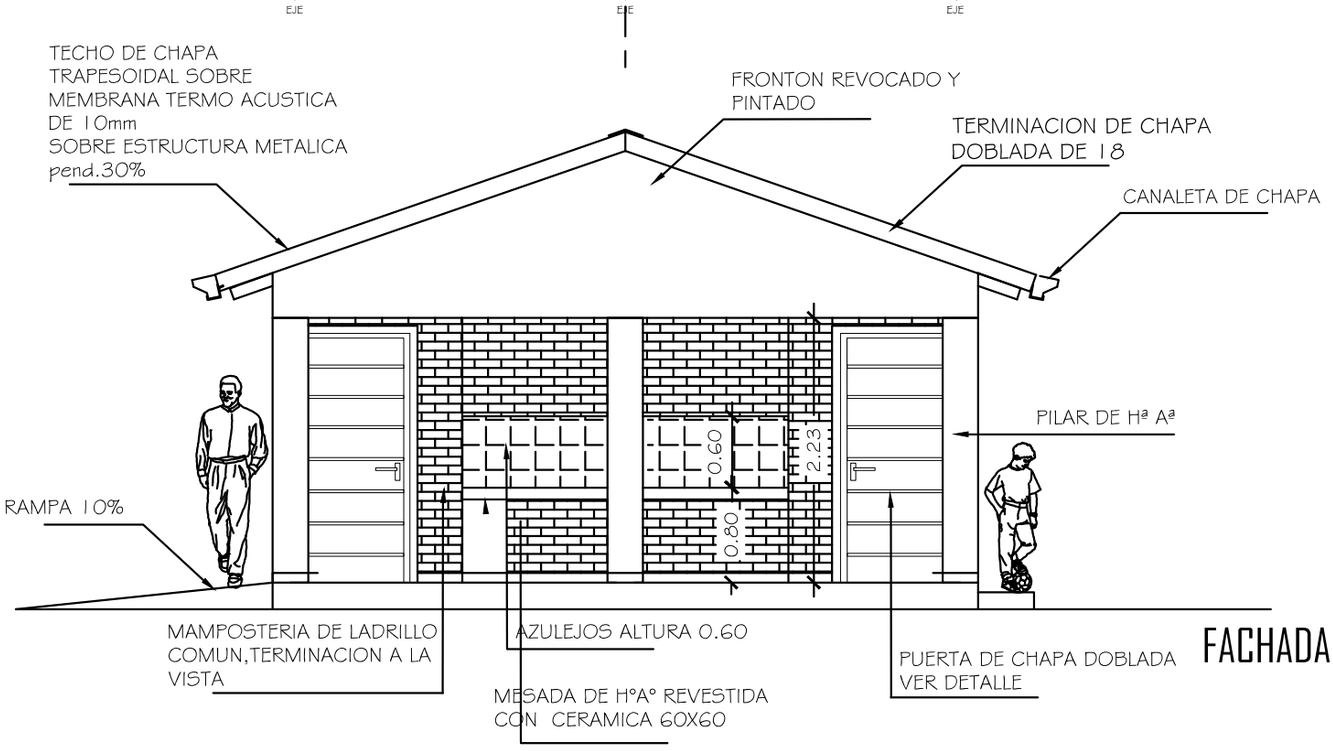

FACHADA

PROYECTO	SSHH TIPO: 4.40 X 5.95 TECHO DE CHAPA	02
	PLANTA DE FUNDADCION Y FACHADA FRONTAL	sin escala

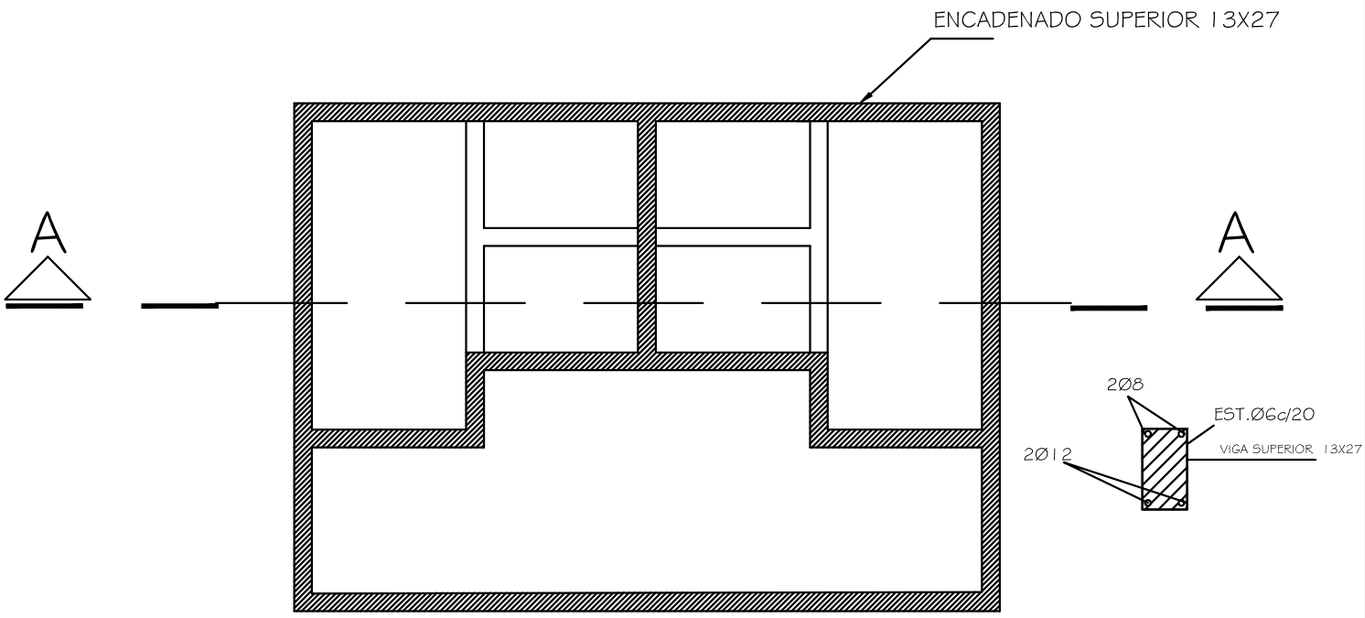

PLANTA DE ENCADENADO SUPERIOR

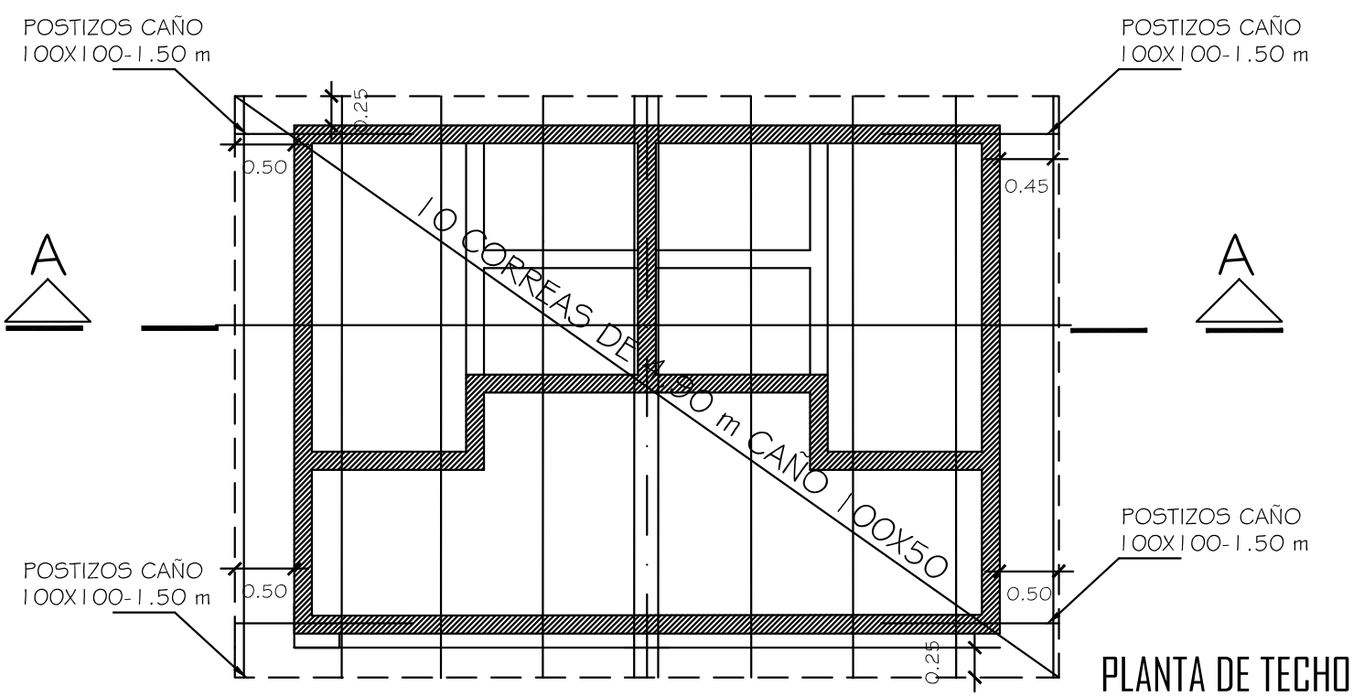

PLANTA DE TECHO

OBS:
TANTO LAS CORREAS COMO LOS POSTIZOS DEBERAN IR AMARRADAS AL ENCADENADO SUPERIOR c/ VARILLAS LISAS DE 10mm EN CADA APOYO DE PARED

PROYECTO	SSHH TIPO: 4.40 X 5.95 TECHO DE CHAPA	03
PLANTA DE ENCADENADO SUPERIOR Y PLANTA DE TECHO		sin escala

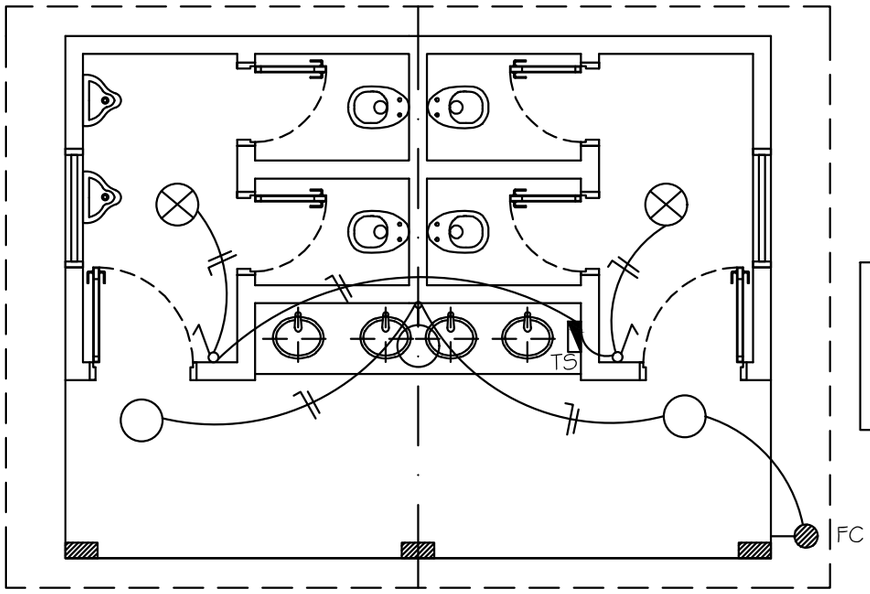

REFERENCIAS
TS TABLERO SECCIONAL
PANTALLA ACRILICA
PLATON
FOTO CELULA

PLANTA ELECTRICA

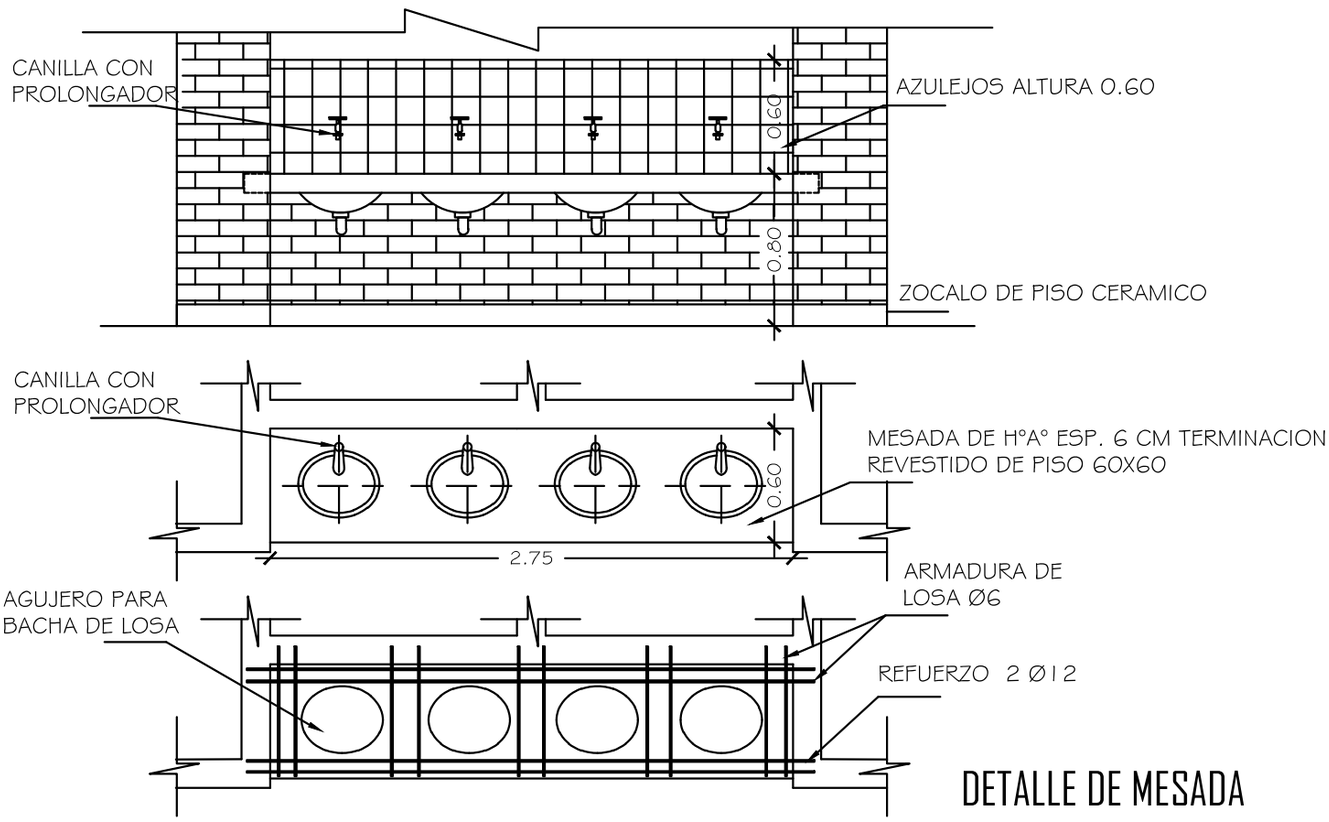

DETALLE DE MESADA

PROYECTO	SSHH TIPO: 4.40 X 5.95 TECHO DE CHAPA	04
ESQUEMA ELECTRICO Y DETALLE DE MESADA		sin escala

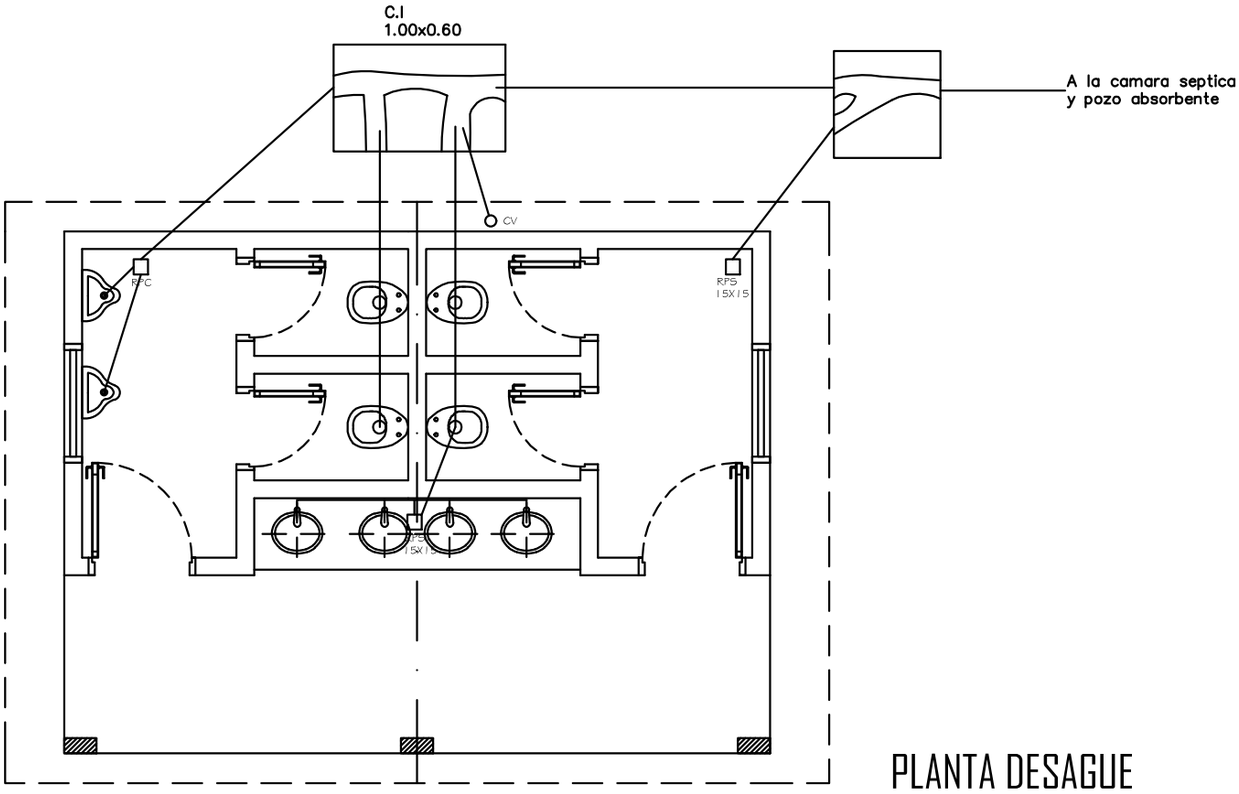

PLANTA DESAGUE

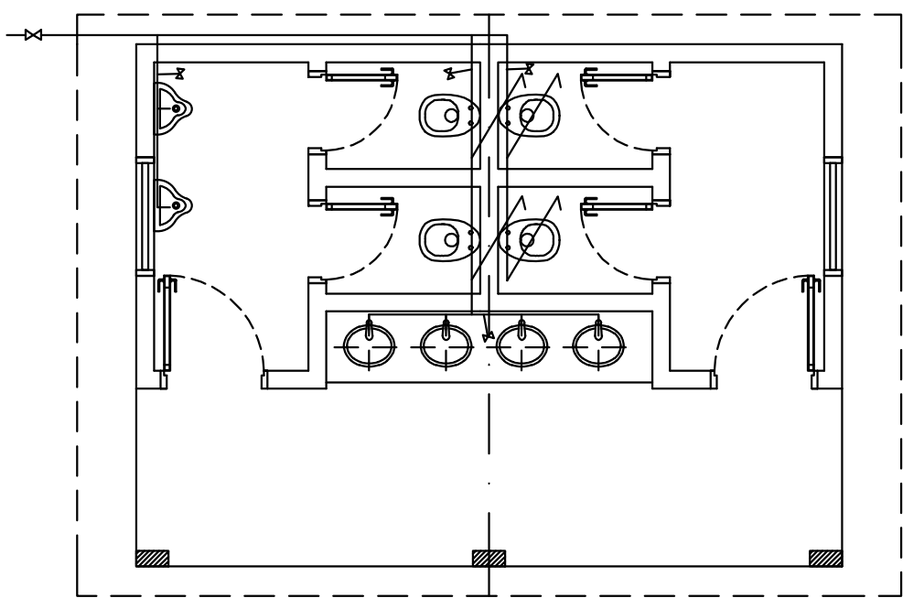

PLANTA DE AGUA

PROYECTO	SSHH TIPO: 4.40 X 5.95 TECHO DE CHAPA	05
PLANTA DESAGUE Y AGUA		sin escala

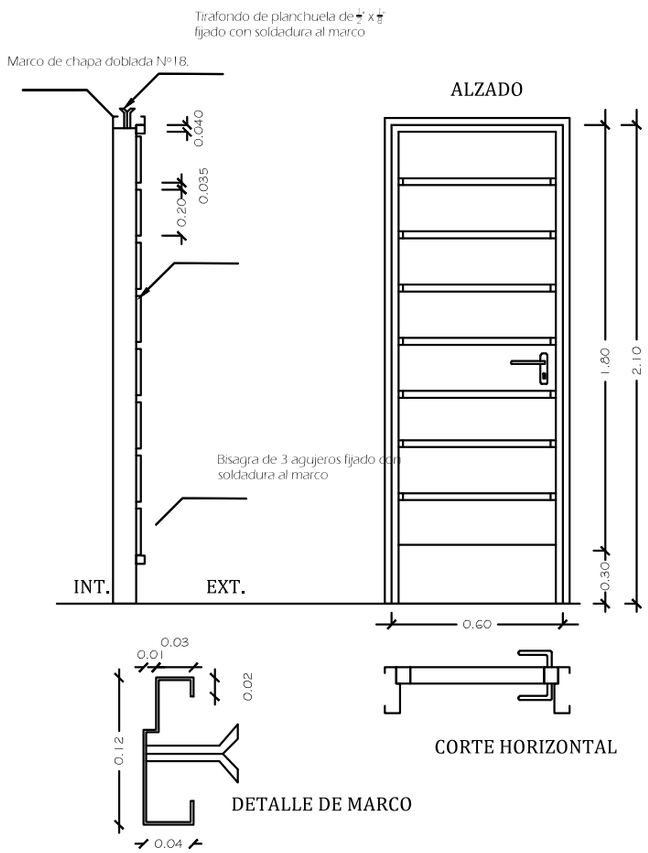

DETALLE DE PUERTA TIPO (P3)

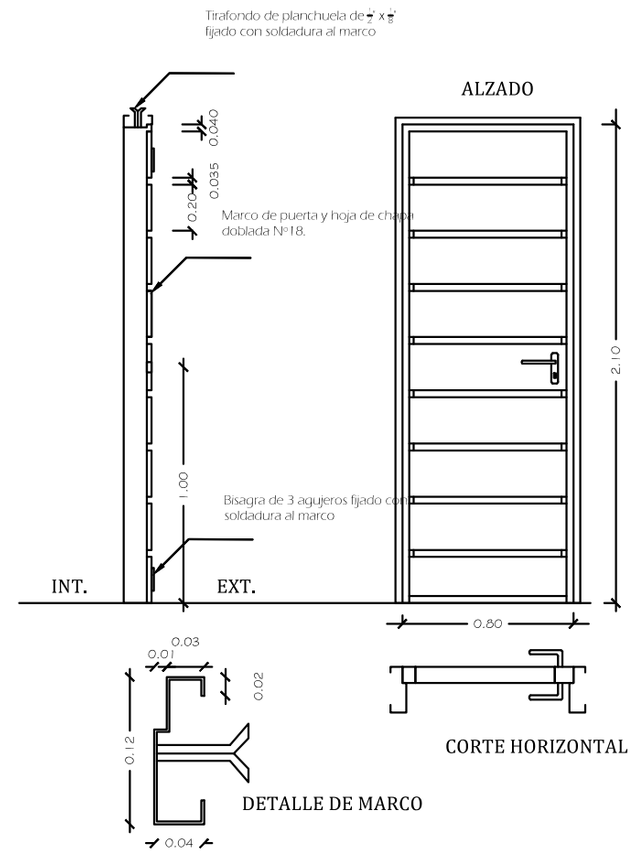

DETALLE DE PUERTA - (P2)

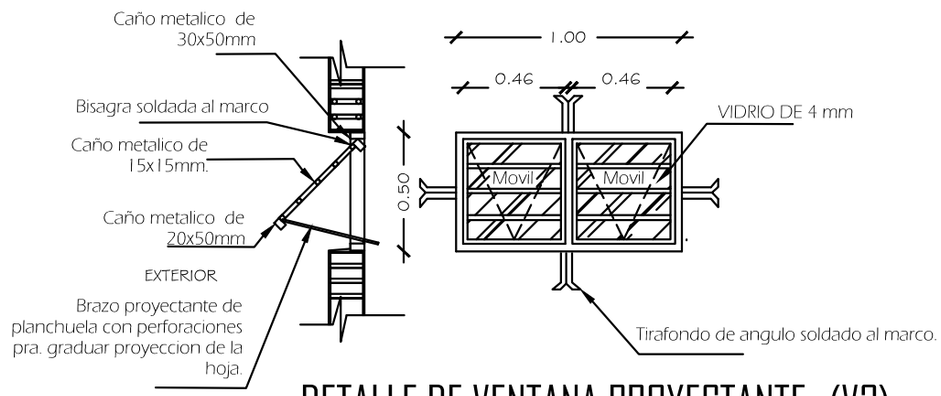

DETALLE DE VENTANA PROYECTANTE -(V3)

PROYECTO

SSHH TIPO: 4.40 X 5.95 TECHO DE CHAPA

DETALLE DE ABERTURAS

06

sin escala

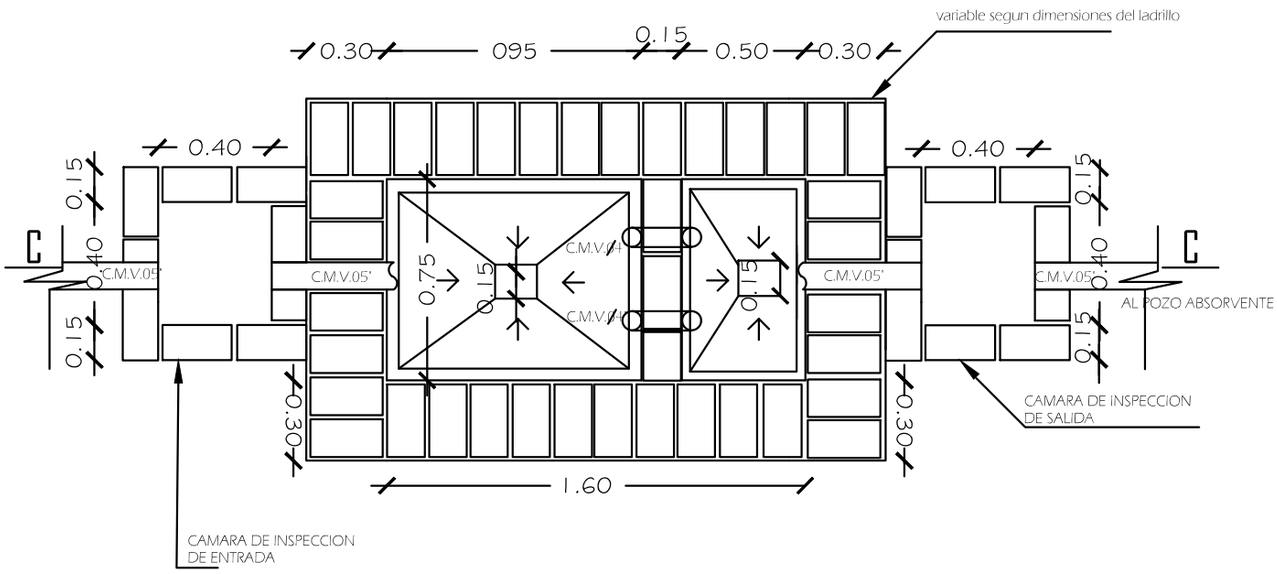

PLANTA CAMARA SEPTICA

sin escala

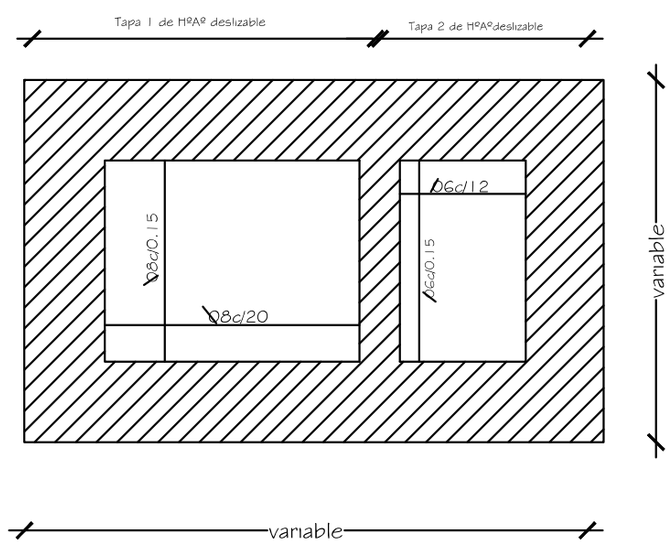

DETALLE DE LOSA TAPA CAMARA SEPTICA

sin escala

PROYECTO	SSHH TIPO: 4.40 X 5.95 TECHO DE CHAPA	07
	DETALLE DE CAMARA SEPTICA	sin escala

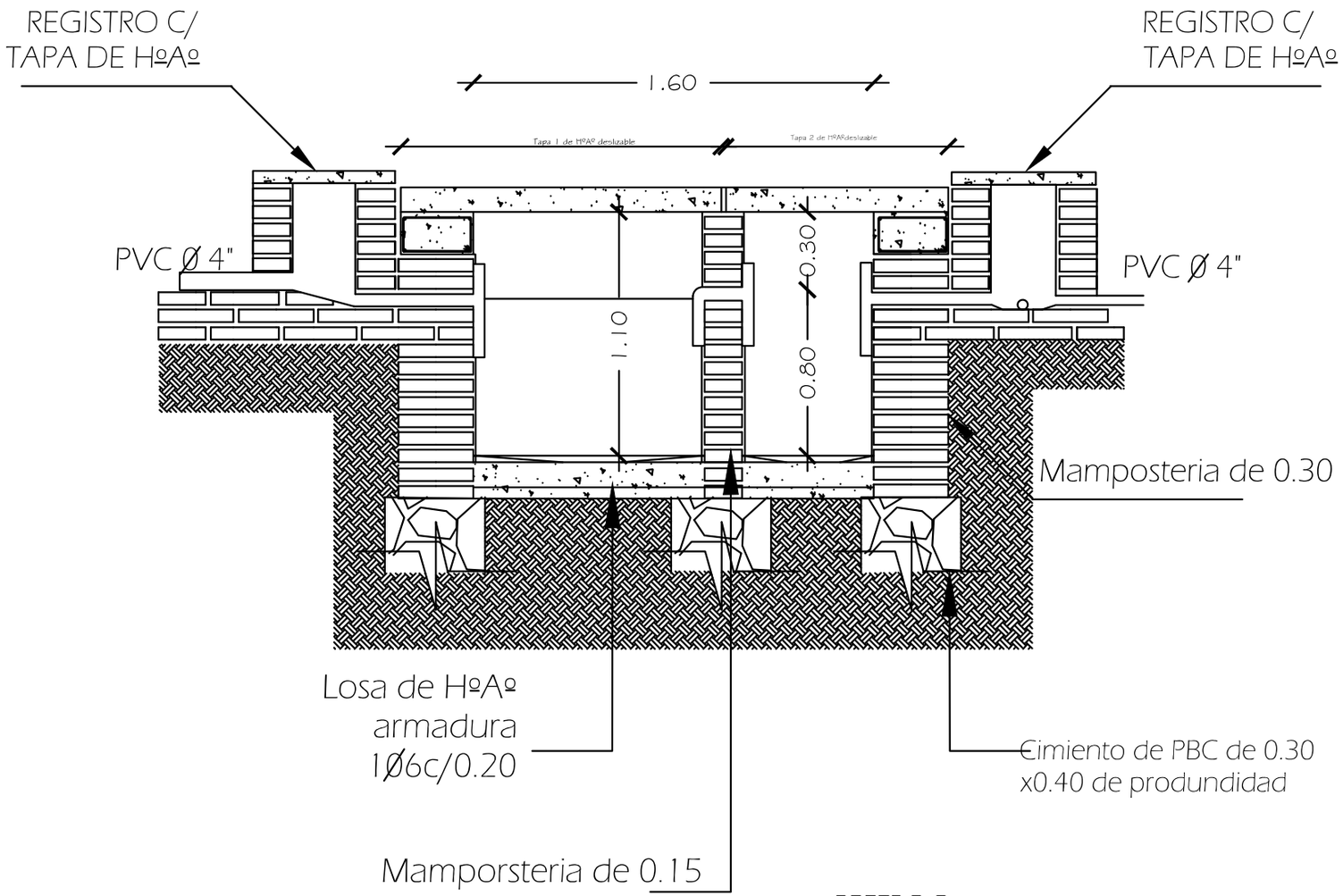

CORTE C-C
SIN ESCALA

PROYECTO

SSHH TIPO: 4.40 X 5.95 TECHO DE CHAPA

CORTE CAMARA SEPTICA

08

sin escala

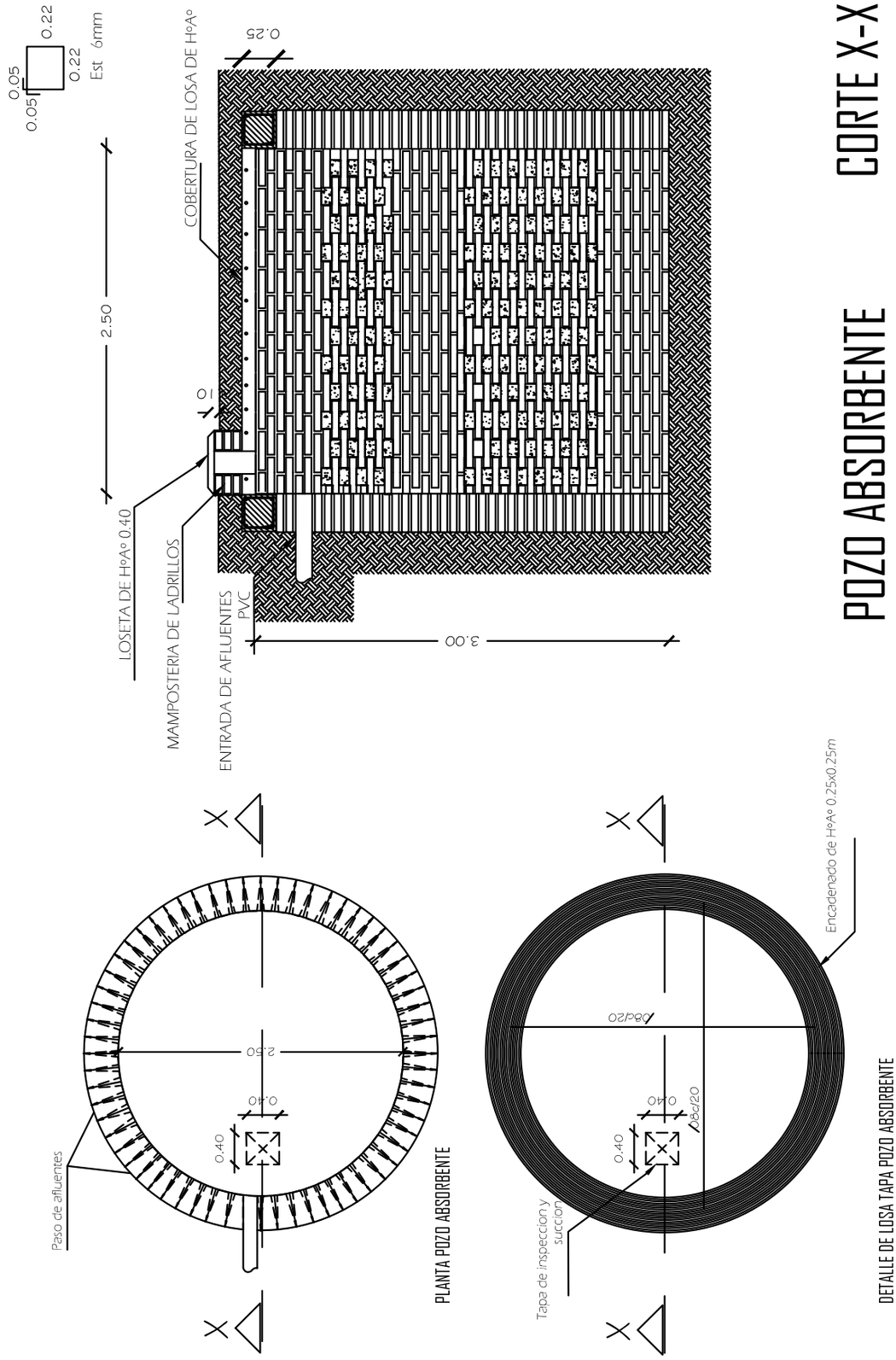

PROYECTO	SSHH TIPO: 4.40 X 5.95 TECHO DE CHAPA	09
	DETALLE DE POZO ABSORBENTE	sin escala