MUNICIPALIDAD DE LA PAZ

PROYECTO : ESCUELA N° 741 **CERCADO PERIMETRAL**

PLANOS Fecha: 21 01 2014

ARQ. GLORIA MARIA BORDON DE CHRIST

Gloria B de Christ

UBICACIÓN DE CERCADO

MUNICIPALIDAD DE LA PAZ

PROYECTO : ESCUELA N° 741 **CERCADO PERIMETRAL**

PLANOS Fecha: 22 03 2014

ARQ. GLORIA MARIA BORDON DE CHRIST

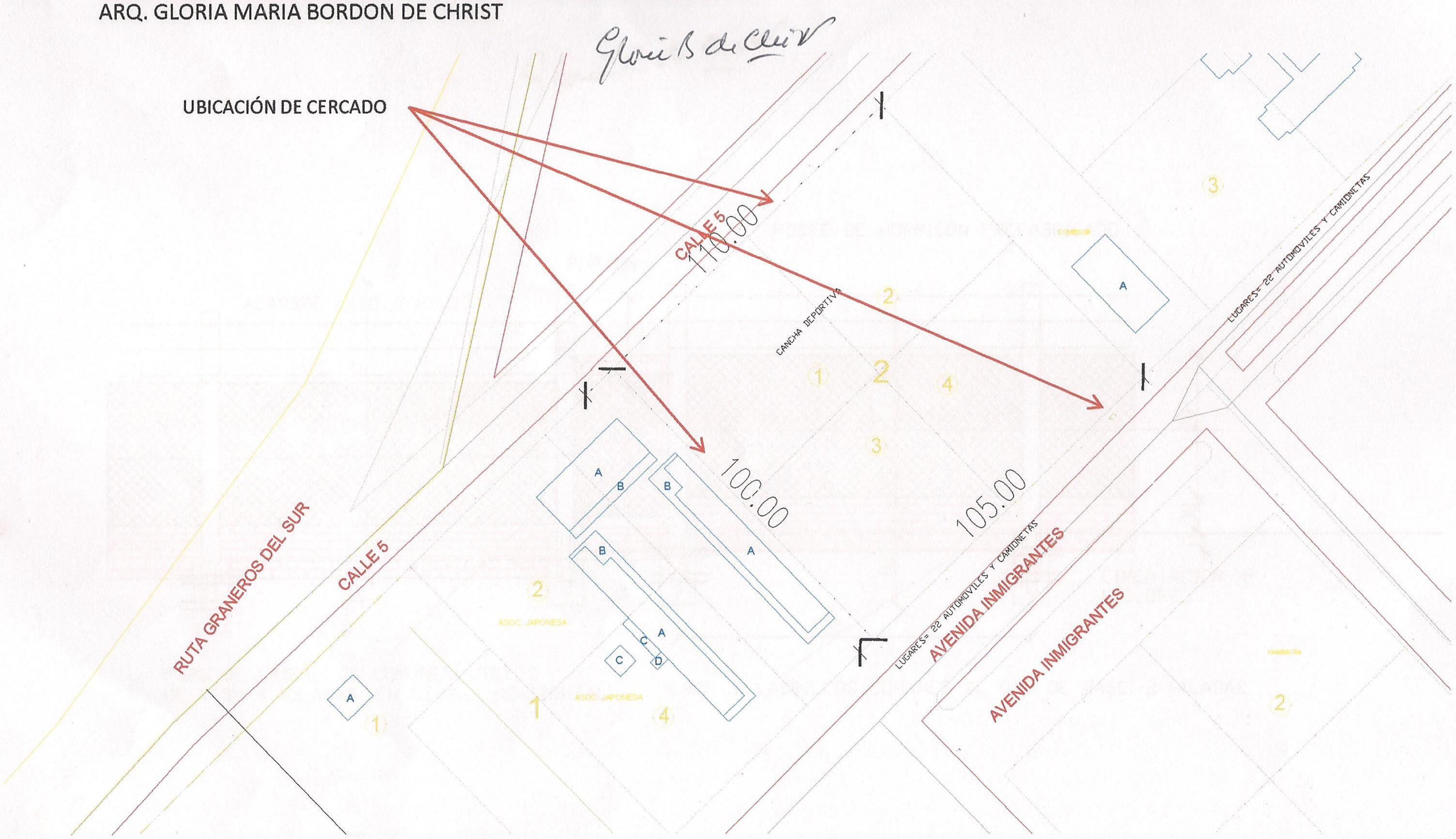

MUNICIPALIDAD DE LA PAZ

PROYECTO : ESCUELA N° 741 **CERCADO PERIMETRAL**

ARQ. GLORIA MARIA BORDON DE CHRIST

PLANOS Fecha: 22 03 2014

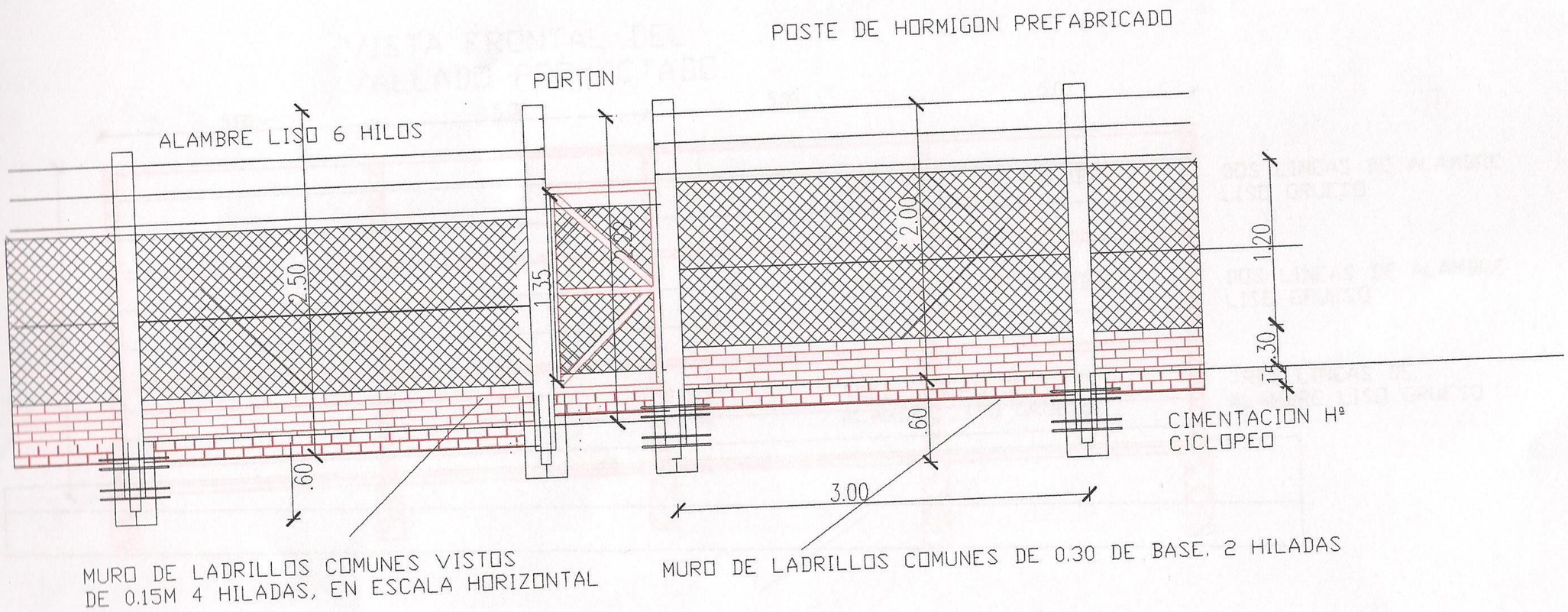

MUNICIPALIDAD DE LA PAZ

PROYECTO : ESCUELA N° 741 **CERCADO PERIMETRAL**

PLANOS Fecha: 22 03 2014

ARQ. GLORIA MARIA BORDON DE CHRIST

Gloria B de Christ

VISTA FRONTAL DEL VALLADO PROYECTADO

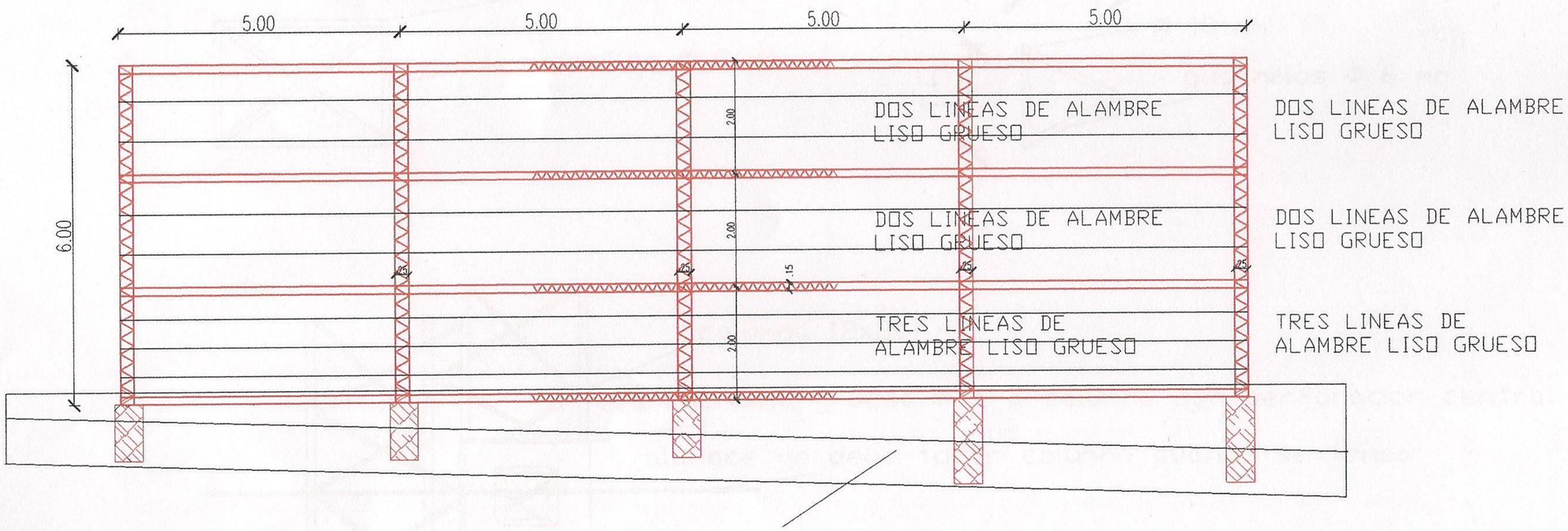

MUNICIPALIDAD DE LA PAZ

PROYECTO : ESCUELA N° 741 **CERCADO PERIMETRAL** PLANOS Fecha: 22 03 2014

ARQ. GLORIA MARIA BORDON DE CHRIST

Gloria B de Christ

DETALLES

SECCION TRANSVERSAL DE COLUMNA

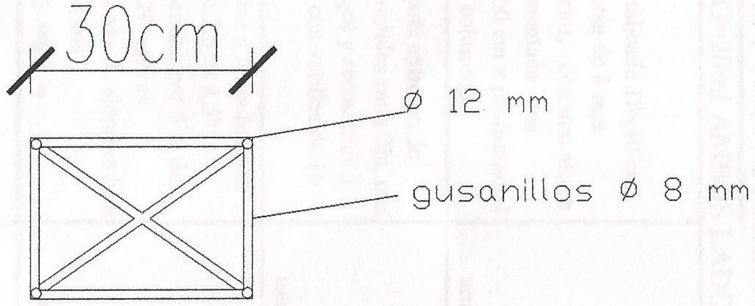
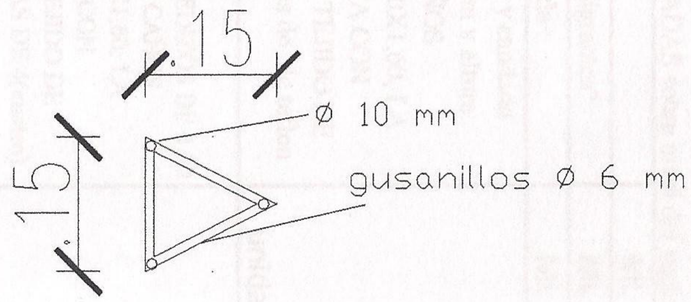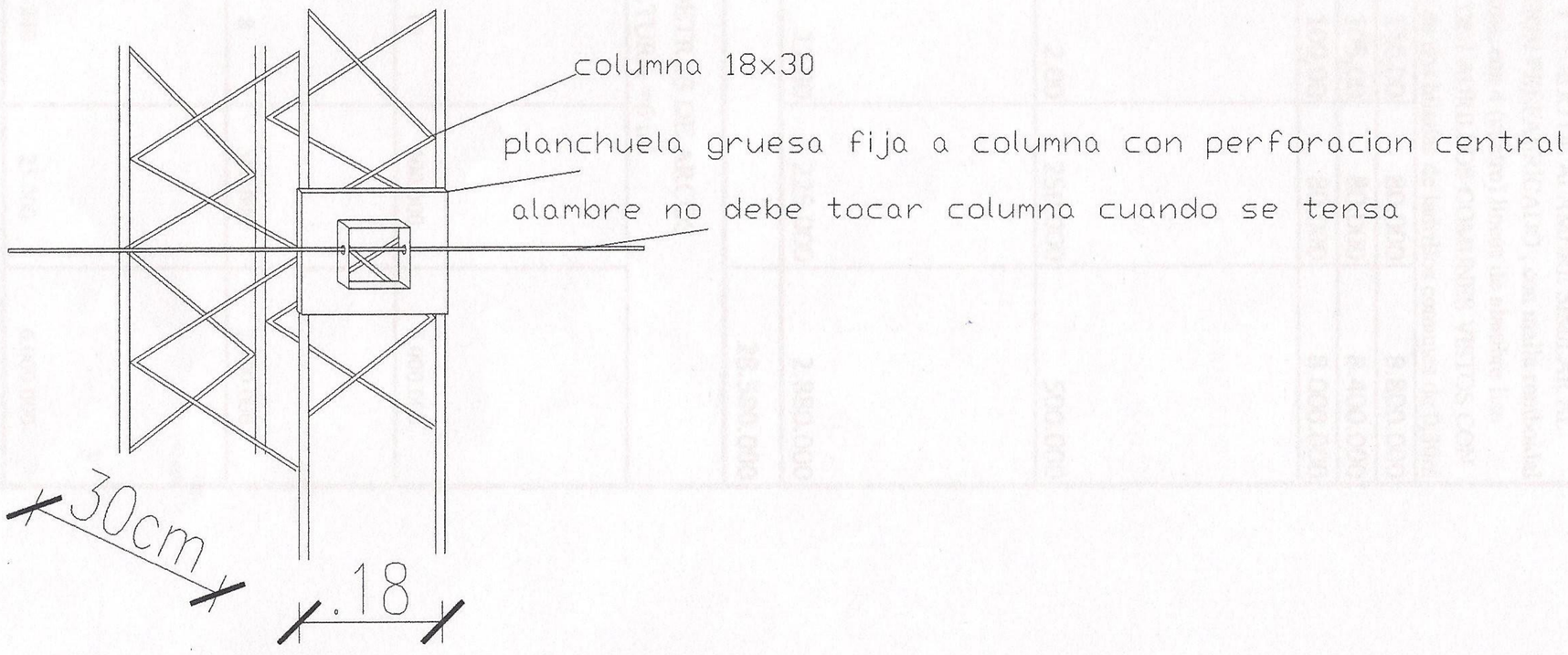
SECCION TRANSVERSAL DE CORREA