2018

"Proyecto Paseo Central Avda San Antonio e/ Carlota de Johanssen y Gaspar R de Francia"

MUNICIPALIDAD DE SAN ANTONIO

PROYECTO PASEO CENTRAL AVDA SAN ANTONIO ENTRE CARLOTA DE JOHANSSEN Y GASPAR R DE FRANCIA

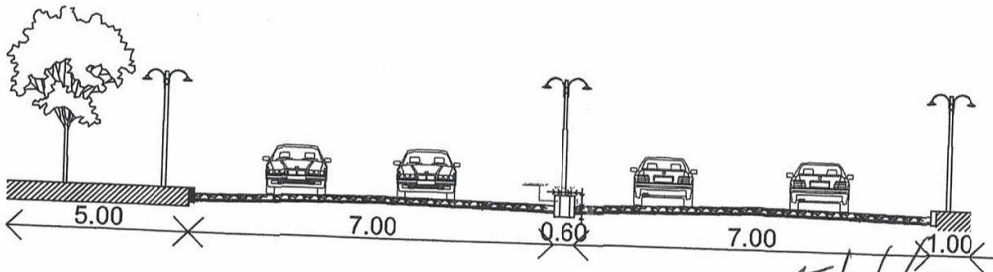

CORTE

Flavio Javier Duarte V.
Ingeniero Civil
Reg. M.O.P.C. N° 921

PLANTA DE UBICACION

ESPECIFICACION TECNICA

OBRA: Paseo Central
UBICACIÓN: Avda San Antonio Entre Carlota de Johanssen y Gaspar R. de Francia

TRAMO 1
AVDA SAN ANTONIO ENTRE CARLOTA DE JOHANSSEN Y CALLE FULGENCIO YEGROS
LONGITUD: 50,20m
ANCHO DE H°:60cm
ESPESOR: 15cm
DOSAJE: 1:2:4

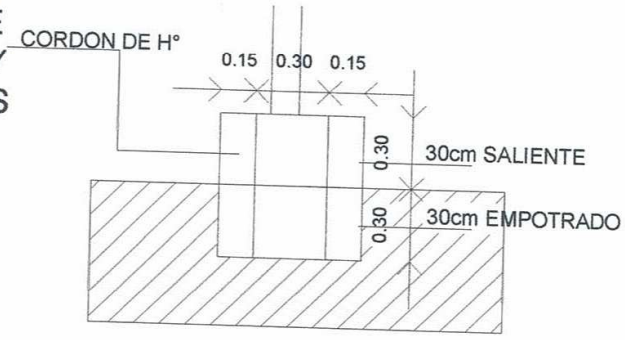

TRAMO 2
AVDA SAN ANTONIO ENTRE CALLE FULGENCIO YEGROS Y GASPAR R. DE FRANCIA
LONGITUD: 206,6m
ANCHO DE H°:60cm
ESPESOR: 15cm
DOSAJE: 1:2:4

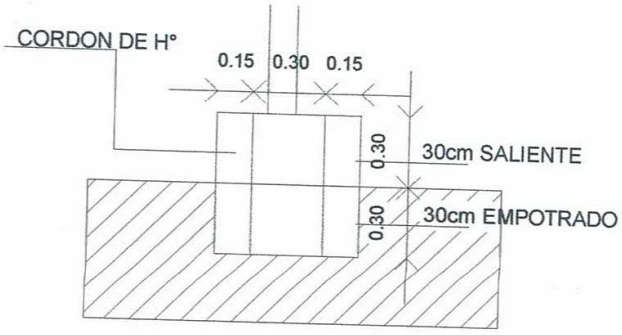

Flavio Javier Duarte V.
Ingeniero Civil
Reg. M.O.P.C. N° 921