BAÑOS.

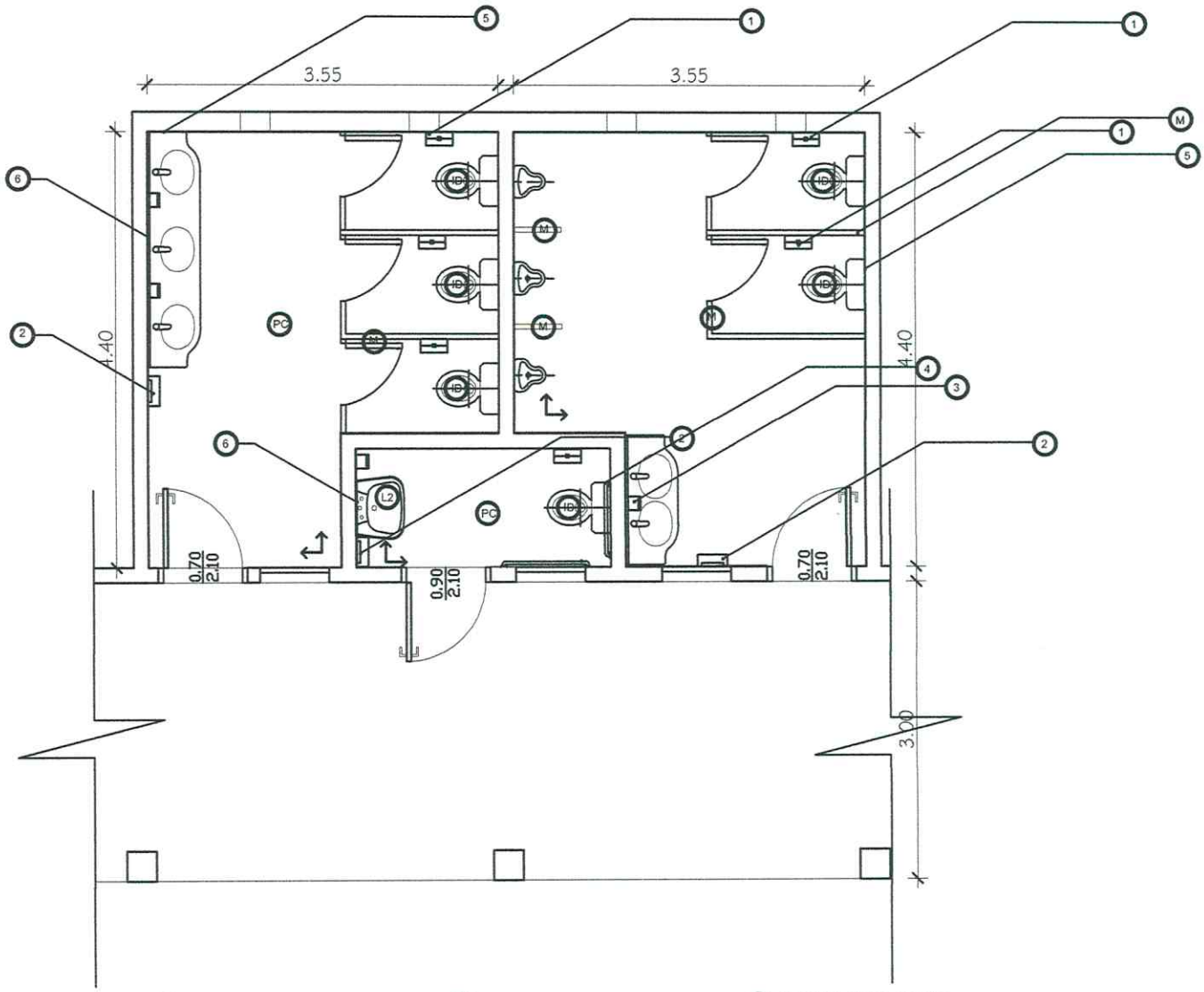

1 DISPENSER PARA PAPEL HIGIENICO EN ROLLO MARCA PLESTIN MODELO MILLENIUN C/ CERRADURA.

2 DISPENSER PARA TOALLAS INTERFOLIADAS MARCA PLESTIN MODELO MILLENIUN C/ CERRADURA.

3 DISPENSER DE JABON LIQUIDO MARCA PLESTIN MODELO MILLENIUN C/ CERRADURA.

4 BARRA DE APOYO DE ACERO INOX. DE 60CM.

5 REVESTIMIENTO DE PORCELANATO DE 60 x 60 cm

6 ESPEJO DE 4MM ESPESOR DE 0.80 DE ANCHO SEGUN EL LARGO DEL LAVAMANO

E CIELORASO DE YESO ALTURA 3m.

ID INODORO C/ CISTERNA BAJA MARCA DECA MODELO RAVENA.

L1 LAVAMANOS DE GRANITO CON BACHA GRIFERIA MARCA FV VAVULA AUTOMATICA P/ MINGITORIO PRESSMATIC LINEA 362.

L2 LAVATORIO SIN PEDESTAL MARCA DECA MODELO RAVENA L915.

PC PISO PORCELANATO ANTIDESLIZANTE 60X60 cm

V1 ABERTURA PROYECTANTE CON CARPINTERIA DE ALUMINIO ANODIZADO COLOR NATURAL.

MD MINGITORIO C/ SIFON INTEGRADO MARCA DECA MODELO 713.

M MAMPARA DIVISORIA DE PLACAS DE EUCATEX CON PERFILERIA DE ALUMINIO ANODIZADO.

GOBERNACION DE SAN PEDRO
Segundo Departamento
Dirección de Proyectos y Obras

Néstor Ramírez
Secretario Obras Públicas
Gobernación San Pedro

PLANTA DE UBICACIÓN BAÑOS DE LA GOBERNACION
DISTRITO: SAN PEDRO DEL YCUAMANDYYU

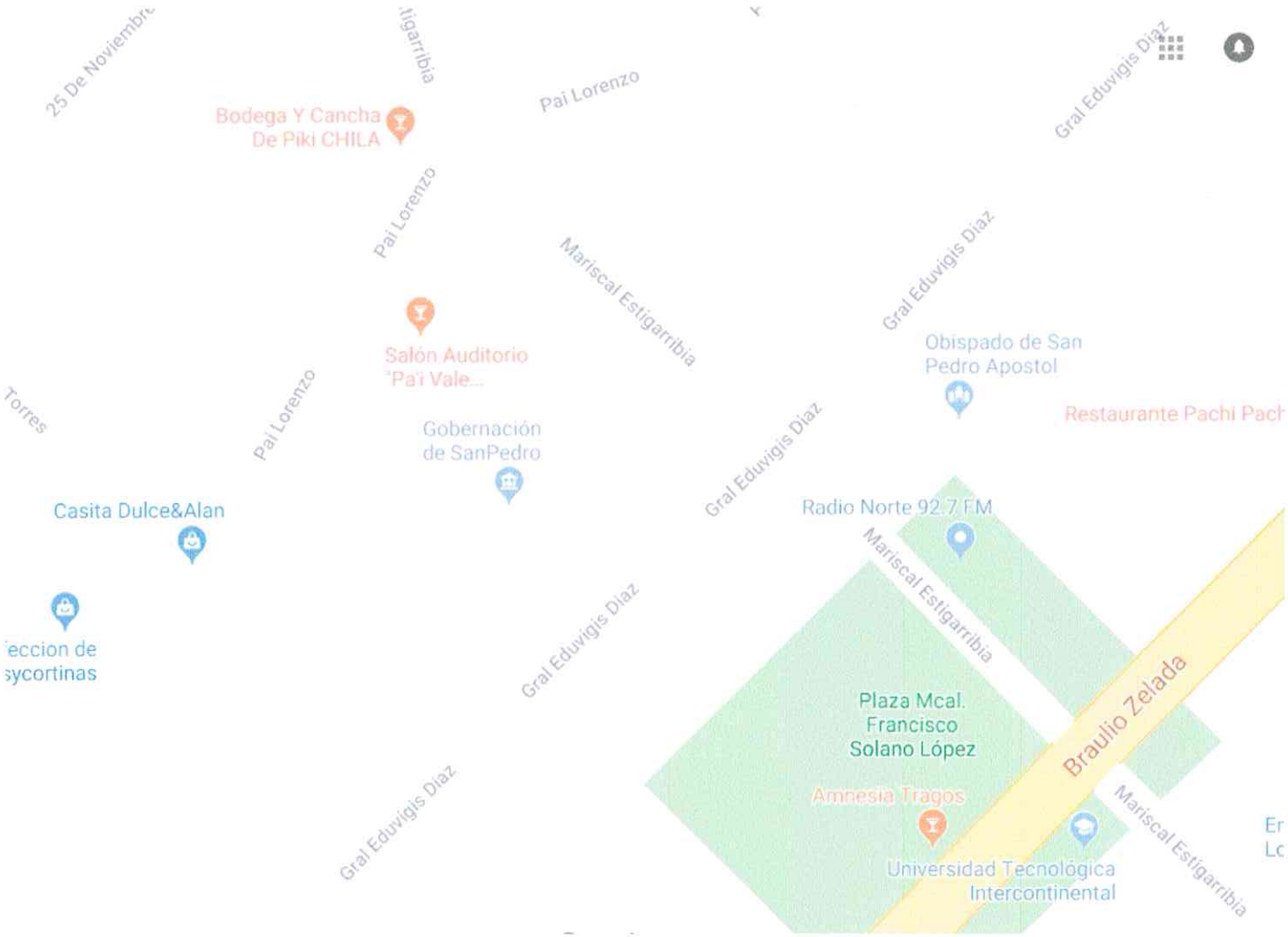

GOBERNACION DE SAN PEDRO
Segundo Departamento
Dirección de Proyectos y Obras

Néstor Ramírez
Secretario Obras Públicas
Gobernación San Pedro