MV5

MAMPARAS DE VIDRIO

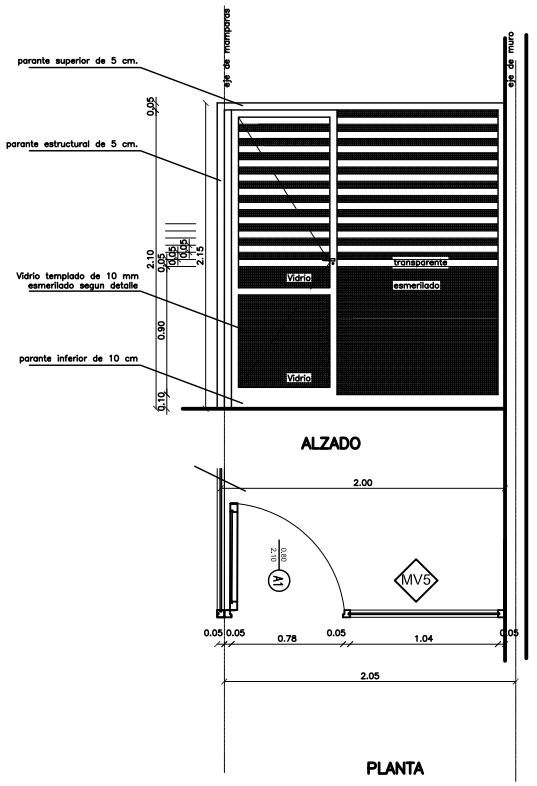

MV5

Tipo:	Vidrios fijo uso mampara
Cantidad:	1
Medidas: ancho:	2.05
alto:	2.10
Espesor:	2"
Marco:	Aluminio Anodizado color Fosco
Vidrio	Templado Esperilado e Incoloro 10 mm. segun detalle
Terminación:	Anodizado natural Fosco
Ubicación:	Acceso P.B.

MV6

MAMPARAS DE VIDRIO

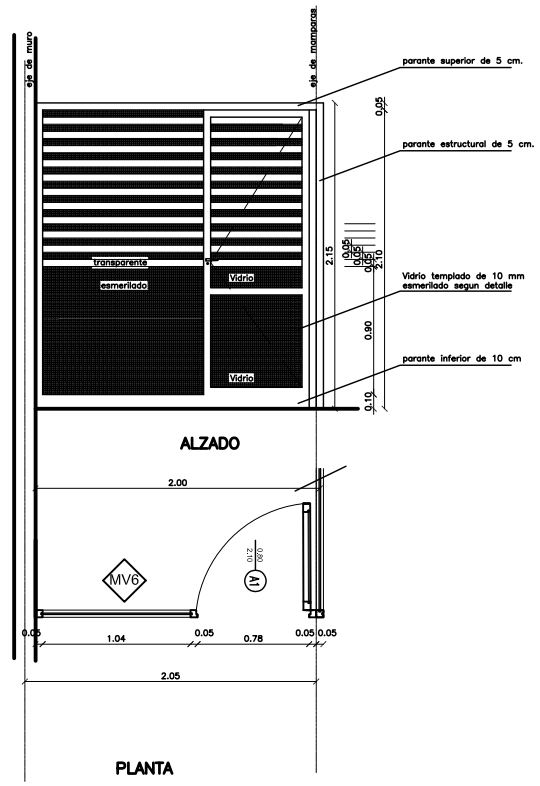

MV6

Tipo:	Vidrios fijo uso mampara
Cantidad:	1
Medidas: ancho:	2.05
alto:	2.10
Espesor:	2"
Marco:	Aluminio Anodizado color Fosco
Vidrio	Templado Esperilado e Incoloro 10 mm. segun detalle
Terminación:	Anodizado natural Fosco
Ubicación:	Acceso P.B.

MV7

MAMPARAS DE VIDRIO

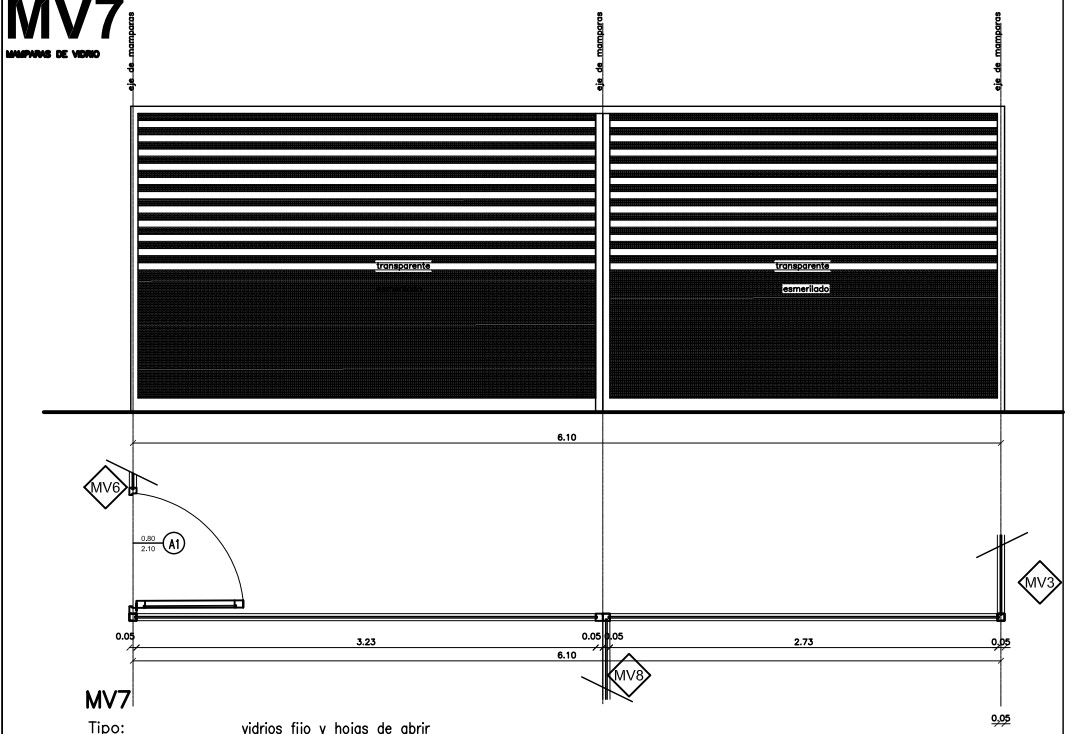

MV7

Tipo:	vidrios fijo y hojas de abrir
Cantidad:	2
Medidas: ancho:	6.10
alto:	2.50
Espesor:	2"
Marco:	Aluminio Anodizado color Fosco
Vidrio	Templado Incoloro 10 mm.
Terminación:	Anodizado natural Fosco
Ubicación:	Acceso P.B.

MV8

MAMPARAS DE VIDRIO

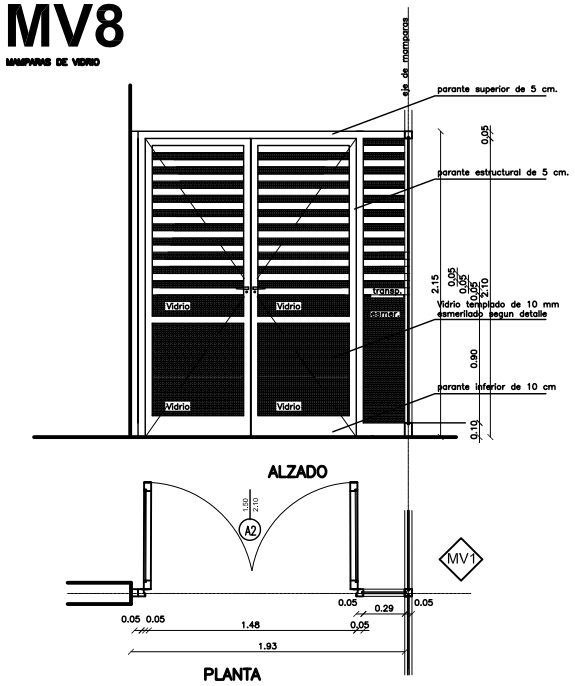

MV2

Tipo:	Vidrios fijo uso mampara
Cantidad:	2
Medidas: ancho:	2.45
alto:	2.10
Espesor:	2"
Marco:	Aluminio Anodizado color Fosco
Vidrio	Templado Esperilado e Incoloro 10 mm. segun detalle
Terminación:	Anodizado natural Fosco
Ubicación:	Acceso P.B.

A3

PUERTAS ALUMINIO

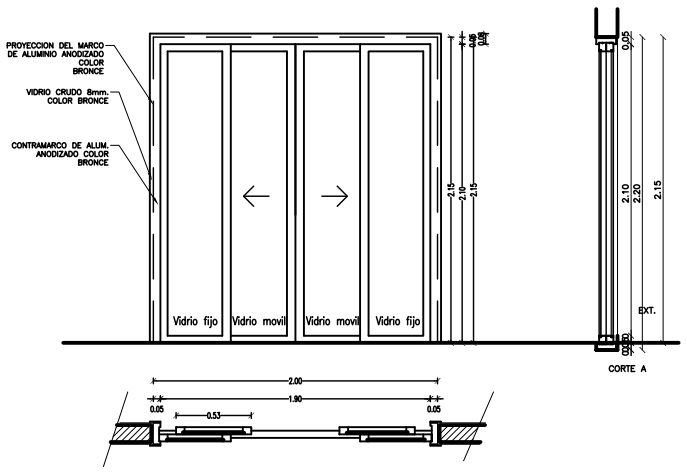

A3

Tipo:	2 hojas: 1 Fija y 1 corrediza. Aluminio anodizado fosco
Cantidad:	000000
Medidas: ancho:	2.00
alto:	2.10
antepecho:	0
Espesor:	2"
Marco:	Aluminio Anodizado color Fosco nat
Contramarco:	------
Vidrio	Templado Incoloro 8mm.
Terminación:	Anodizado natural

A4

PUERTA ALUMINIO - SE

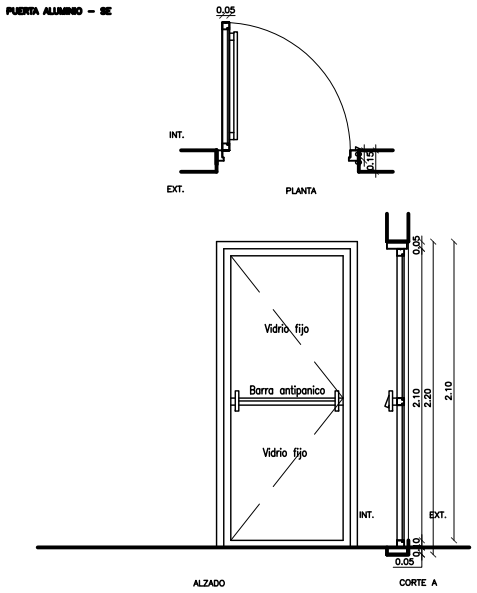

A4

Tipo:	1 hoja SE: de abrir con cerradura antipanico. Aluminio anodizado fosco
Cantidad:	000000
Medidas: ancho:	2.00
alto:	2.10
antepecho:	0
Espesor:	2"
Marco:	Aluminio Anodizado color Fosco nat
Contramarco:	------
Vidrio	Templado Incoloro 8mm.
Terminación:	Anodizado natural

A5

PUERTAS ALUMINIO

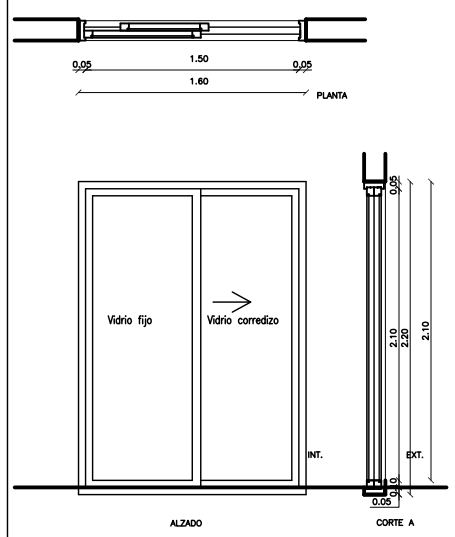

A5

Tipo:	2 hojas: 1 Fija y 1 corrediza. Aluminio anodizado fosco
Cantidad:	000000
Medidas: ancho:	1.60
alto:	2.10
antepecho:	0
Espesor:	2"
Marco:	Aluminio Anodizado color Fosco nat
Contramarco:	------
Vidrio	Templado Incoloro 8mm.
Terminación:	Anodizado natural

DETALLE DE MAMPARAS DE VIDRIO Y ABERTURAS DE ALUMINIO

Ministerio Público
Fiscalía del Paraguay
DIRECCION DE OBRAS Y PROYECTOS

MINISTERIO PUBLICO
FISCALIA GENERAL DEL ESTADO
PROYECTO DE SEDE REGIONAL-CIUDAD DE PEDRO JUAN CABALLERO

UBICACION:	JUAN.DE.AYOLAS.E/.MADAME.LYNCH.Y.PANCHITO.LOPEZ		
PROPIETARIO:	MINISTERIOPUBLICO		
DIRECCIÓN:	CHILE.E/YGATIMI.Y.JEJUI		
PROFESIONAL:	DIRECCION.DE.OBRAS.Y.PROYECTOS	PAT.No: ·	
DIRECCIÓN:	CHILE.E/YGATIMI.Y.JEJUI		
CTA.CTE.CTRAL:	L2;M-116;S-III		
SUP. TERRENO:	5524,74.M2	SUP.A CONSTRUIR: 7.997 M2	ESCALA: 1:25 / LÁMINA Nº: AD-04

PROFESIONAL PROPIETARIO