CONTRATACIÓN DIRECTA N° 53/2022 - SERVICIO DE MANTENIMIENTO Y REPARACIÓN DE MUEBLES – ID N° 410897.

ACLARACIONES DE LAS ESPECIFICACIONES TÉCNICAS

LOTE N° 1 – Mantenimiento de office

Desayunador de granito natural (desayunador):

Porta microondas:

Alacena superior:

Cañerías y otras conexiones:

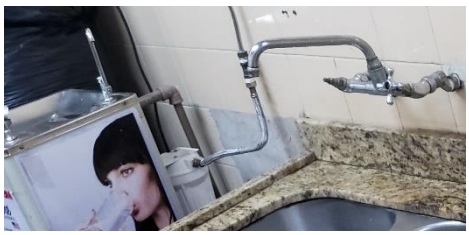

CONTRATACIÓN DIRECTA N° 53/2022 - SERVICIO DE MANTENIMIENTO Y REPARACIÓN DE MUEBLES – ID N° 410897.

Relevamiento modelo – 5to piso

MESADAS													
ITEM N°	PISO	SECTOR	DPTO. CERCANO	ESTADO	TIPO	MEDIDAS APROX.			DESAYUNADOR		MESADA EXTRA		OBSERVACIÓN
						largo	profund.	altura	largo	profund.	largo	profund.	
1 y 2	5TO	Sur Oeste	Presidencia	Regular	Granito	4,44	0,63	0,86	1,2	0,56			con alacena superior y anafe
3 y 4		Nor Este	Auditoria	Malo	Acero Inoxidable	3,79	0,61	0,86	1,2	0,55			
5 y 6	4TO	Sur Oeste	Directorio	Bueno	Granito	4,42	0,64	0,86	1,2	0,4			con alacena superior y anafe
7 y 8		Nor Este	UOC	Bueno	Acero Inoxidable	3,79	0,61	0,86	1,2	0,55			
9 y 10	3ro	Sur Oeste	SIS	Bueno	Acero Inoxidable	3,51	0,61	0,86	1,2	0,55			
11 y 12		Nor Este	Estudios Economicos	Bueno	Acero Inoxidable	3,77	0,62	0,86	1,2	0,55	0,6	0,6	
13 y 14	2do	Sur Oeste	GTIC	Malo	Granito	4,46	0,62	0,86	1,2	0,55			mesada rota 1,40 x 0,58
15 y 16		Nor Este	Gerencia de Mercados	Malo	Acero Inoxidable	3,8	0,62	0,86	1,2	0,55	0,62	0,6	
17 y 18	1ro	Sur Oeste	SIB Despacho	bueno	Granito	3	0,61	0,86	1,2	0,55			
19 y 20		Nor Este	SIB	Regular	Acero Inoxidable	3,76	0,62	0,86	1,2	0,55	0,7	0,6	

Mesada de granito natural

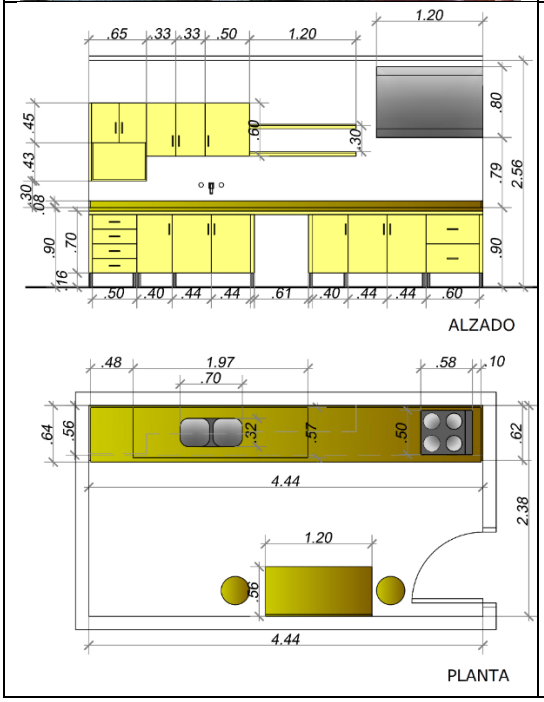

Mesada de acero inoxidable

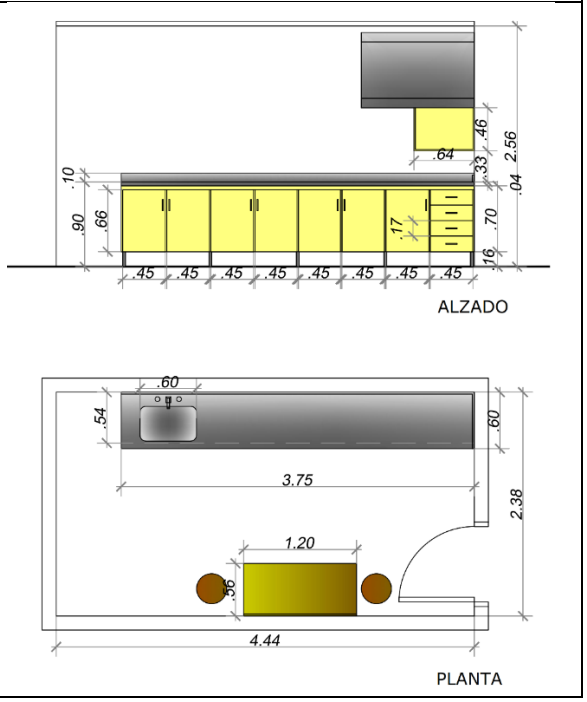

CONTRATACIÓN DIRECTA N° 53/2022 - SERVICIO DE MANTENIMIENTO Y REPARACIÓN DE MUEBLES – ID N° 410897.

ITEM N°	PISO	SECTOR	TIPO	MEDIDAS APROX.			FOTOGRAFÍA
				largo	profund.	altura	
1 y 2	5TO	Sur Oeste	Granito	4,44	0,63	0,86	
3 y 4		Nor Este	Acero Inoxidable	3,79	0,61	0,86	
5 y 6	4TO	Sur Oeste	Granito	4,42	0,64	0,86	
7 y 8		Nor Este	Acero Inoxidable	3,79	0,61	0,86	
9 y 10	3ro	Sur Oeste	Acero Inoxidable	3,51	0,61	0,86	
11 y 12		Nor Este	Acero Inoxidable	3,77	0,62	0,86	
13 y 14	2do	Sur Oeste	Granito (Incluye cambio de mesada)	4,46	0,62	0,86	
15 y 16		Nor Este	Acero Inoxidable	3,8	0,62	0,86	

17 y 18	1ro	Sur Oeste	Granito	3	0,61	0,86	
19 y 20		Nor Este	Acero Inoxidable	3,76	0,62	0,86	

LOTE N° 2 – Retapizado de sillas y sillones

Ítem N°	Descripción	Fotografía	Cant.
	SILLAS		
1 y 2	Mantenimiento de silla pata fija enterizas y respaldo separado		22
3 y 4	Mantenimiento de silla pata fija con estructura de madera		19
5 y 6	Mantenimiento de silla con patas en estrella (sin y con apoya brazos)		4
7 y 8	Mantenimiento de silla pata giratoria enterizas y respaldo separado		31

9 y 10	Mantenimiento de silla ejecutiva pata giratoria con apoya brazos		25
	SOFÁS		
11 y 12	Mantenimiento de sofá de 1 cuerpo con base de madera		10
13 y 14	Mantenimiento de sofá de 3 cuerpos con base de madera		2
15 y 16	Mantenimiento de sofá de 1 cuerpo con botones		4
17 y 18	Mantenimiento de sofá de 3 cuerpos con botones		3
19 y 20	Mantenimiento de sofá de 3 cuerpos con apoya brazos de color negro		3
21 y 22	Mantenimiento de sofá de 1 cuerpo con apoya brazos de color negro		5

23 y 24	Mantenimiento de sofá de 3 cuerpos con botones con estructura de madera		5
25 y 26	Mantenimiento de sofá de 1 cuerpo con botones con estructura de madera		4
27 y 28	Mantenimiento de sofá de 1 cuerpo marrón con botones		12
29 y 30	Mantenimiento de sofá de 1 cuerpo marrón		5
31 y 32	Mantenimiento de sofá de 1 cuerpo con botones		2

LOTE N° 3 – Mantenimiento de paneles de información

Ítem N°	Fotografía	Medidas	Cant.
1 y 2		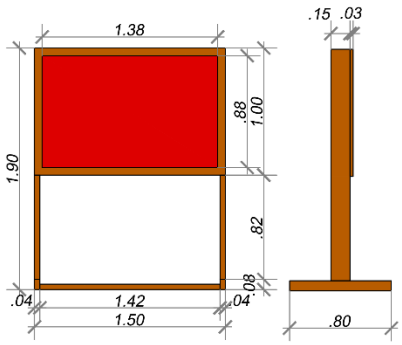	5

3 y 4	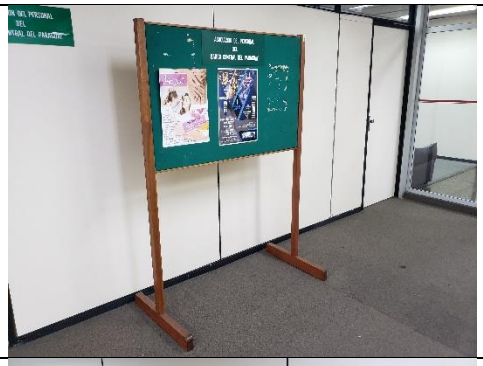	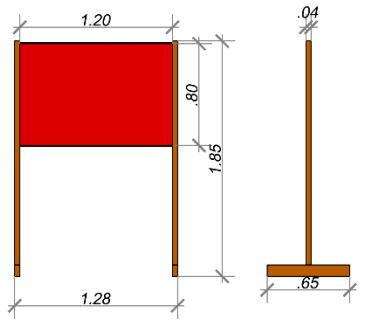	5
5 y 6		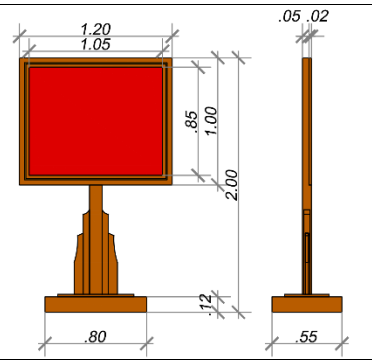	3

LOTE N° 4 – Mantenimiento de patas y almohadones de sofás

Ítem N°	Fotografía	Descripción	Cantidad
1 y 2		Mantenimiento de almohadones de sofás de 3 cuerpos	7
3 y 4		Mantenimiento de almohadones de sofás de 4 cuerpos	1

5 y 6	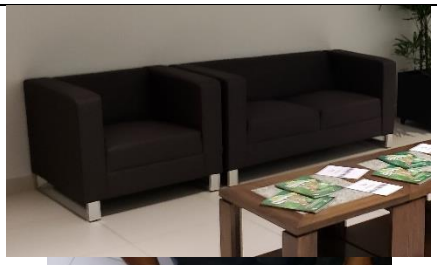	Mantenimiento de patas tipo patín de sofá	72

LOTE N° 5 – Mantenimiento de mesas con formica del comedor

Ítem 1 y 2 - Mesada rectangular	**Ítem 3 y 4 - Mesada cuadrangular**
Largo: 1,80 m Ancho: 0,80 m Alto: 0,76 m Espesor: 3 cm	Largo: 1,00 m Ancho: 1,00 m Alto: 0,76 m Espesor: 3 cm
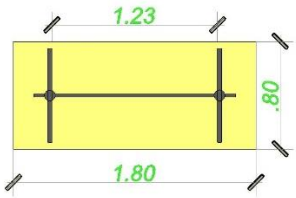	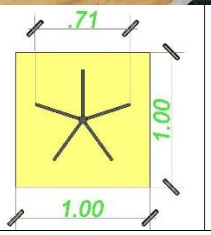
Cantidad: 5 unidades	Cantidad: 5 unidades

LOTE N° 6 – Mantenimiento de muebles de cuero

N°	Fotografía	Descripción	Cantidad
1 y 2		Mantenimiento de sofás de cuero de 4 cuerpos	1
3 y 4		Mantenimiento de sofás de cuero de 1 cuerpo	2