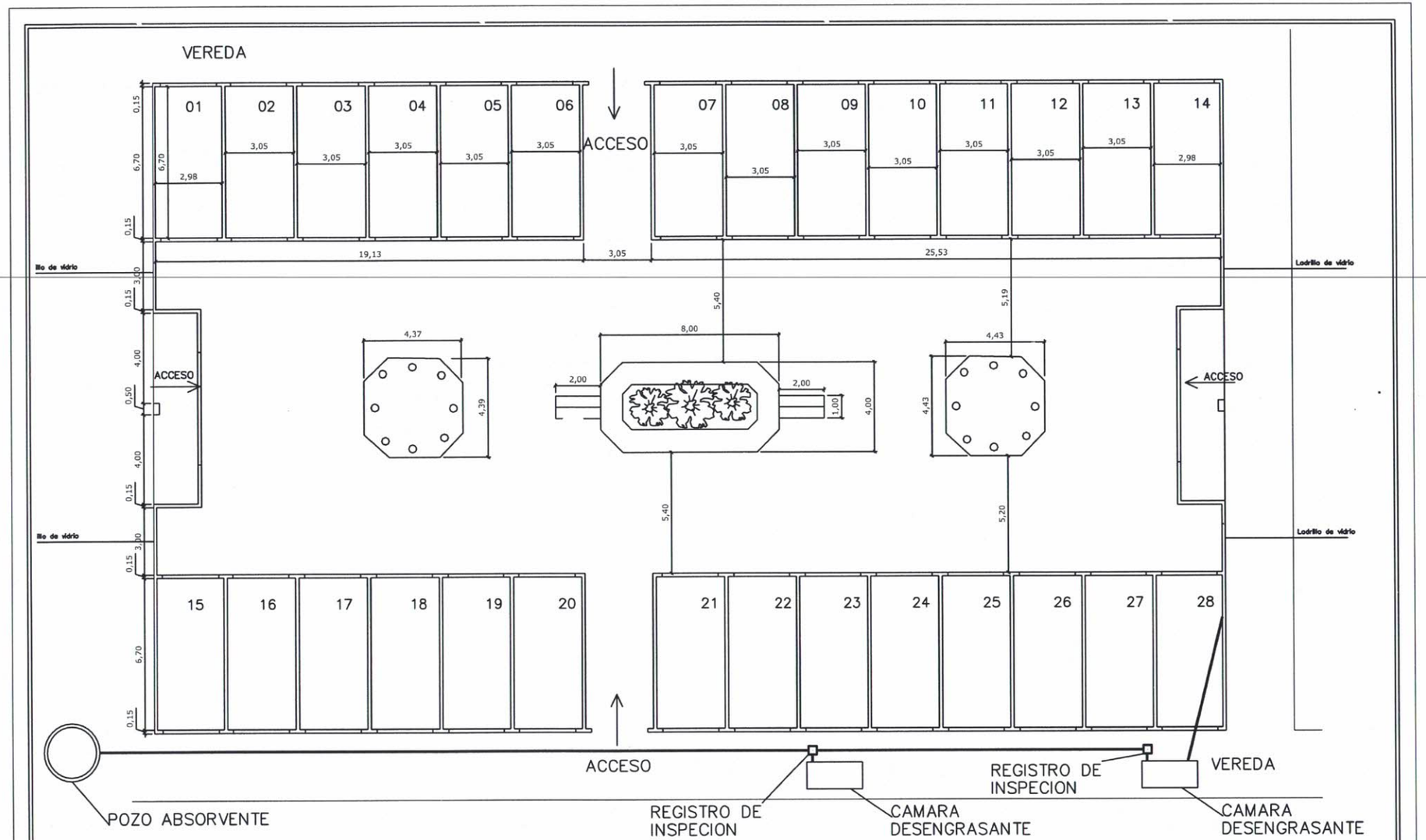

Arq. Porfiria A. Fariña B.
MOPC: 1657
CSJ: 3421
RUC: 1068622-2

MUNICIPALIDAD DE SALTO DEL GUAIRA DEPARTAMENTO DE CANINDEYÚ - PY		PROYECTO MERCADO MUNICIPAL	PROYECTISTA: Arq. Porfiria A. F. Benitez REG.PROF.No. 1657	FECHA: 7 - MAYO - DEL 2019	Lamina No. 1

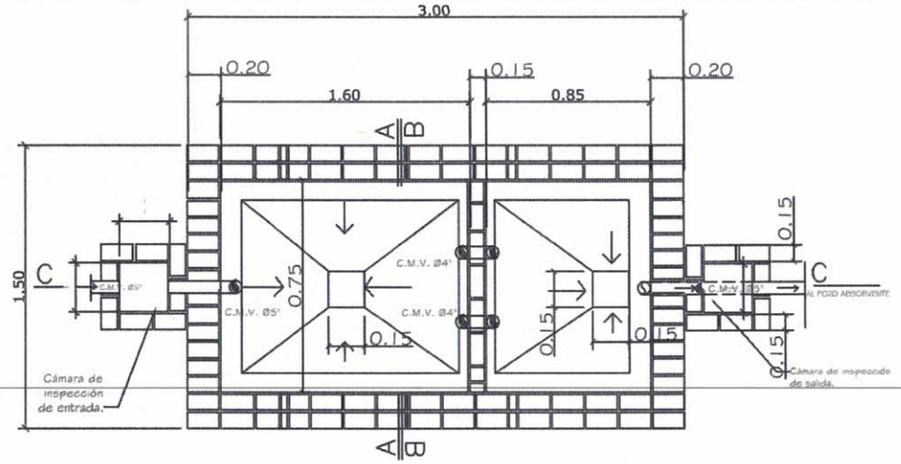

PLANTA CAMARA SEPTICA
Sin escala

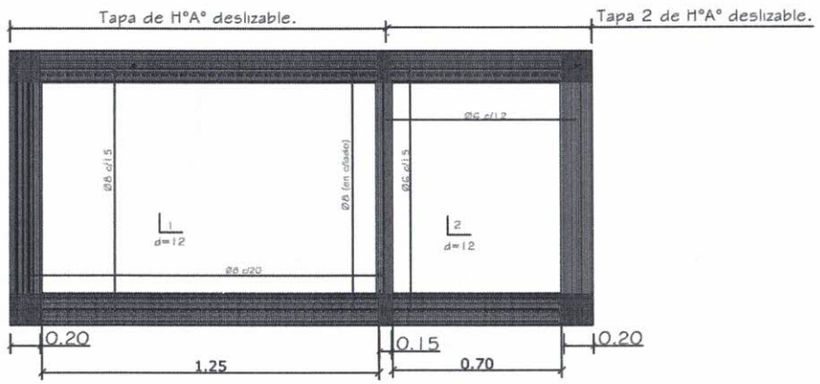

DETALLE DE LOSA TAPA CAMARA SEPTICA
Sin escala

MUNICIPALIDAD DE SALTO DEL GUAIRA DEPARTAMENTO DE CANINDEYÚ - PY		PROYECTO MERCADO MUNICIPAL	PROYECTISTA: Arq. Porfiria A. F. Benitez REG.PROF.No. 1657	FECHA: MAYO DEL 2019 SELLO: Arq. Porfiria A. Farina B. MOP CC 1657 C.I. 3421 RUC 1088622-2	Lamina No. 1

PLANTA POZO ABSORBENTE

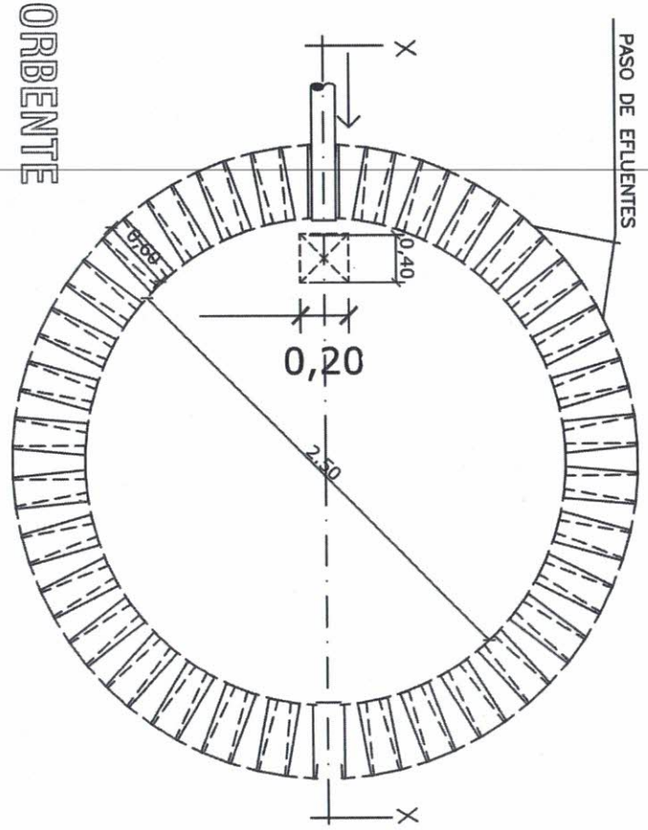

DETALLE DE LOSA TAPA POZO ABSORBENTE

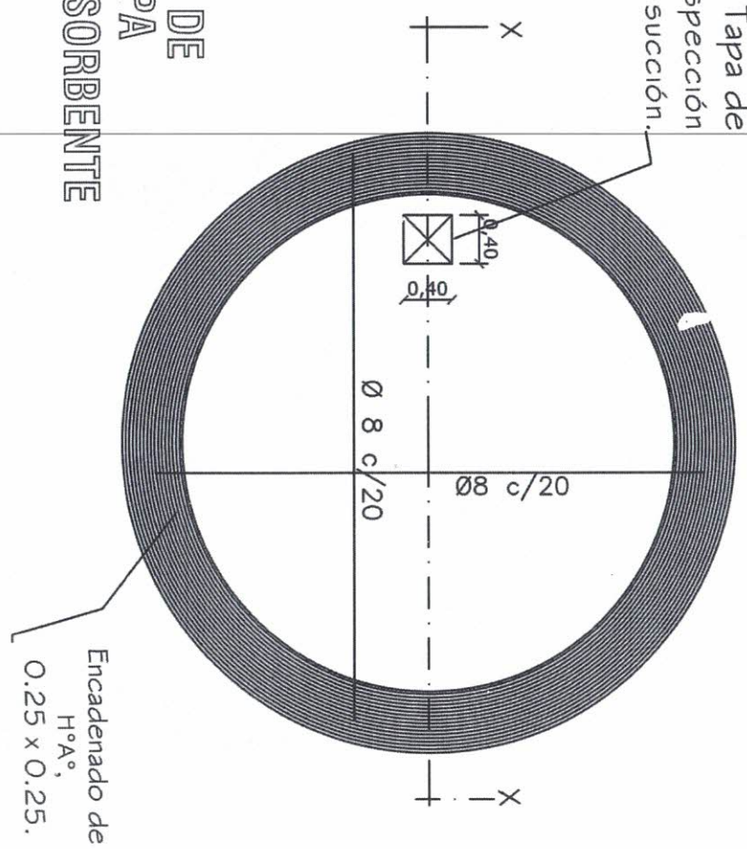

MUNICIPALIDAD DE SALTO DEL GUAIRA DEPARTAMENTO DE CANINDEYÚ - PY		PROYECTO MERCADO MUNICIPAL	PROYECTISTA: Arq. Porfiria A. F. Benitez REG.PROF.No. 1657	FECHA: MAYO DE 2019 Arq. Porfiria B. MOPC: 1657 C.S.J.: 3421 C.I.: 1088622-2	Lamina No. 1

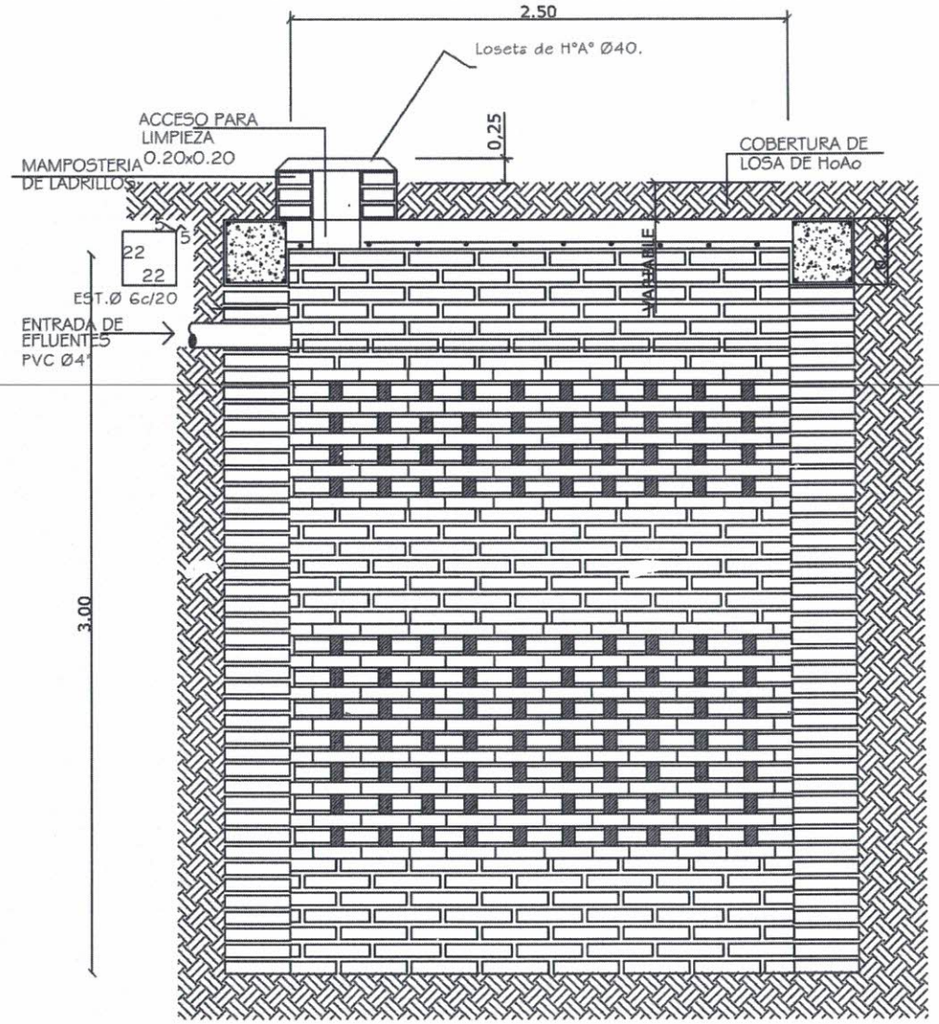

POZO ABSORBENTE

CORTE X-X

Arq. Porfiria A. Fariña B.
MOPC. 16427
RUC 1708622-2

MUNICIPALIDAD DE SALTO DEL GUAIRA DEPARTAMENTO DE CANINDEYÚ - PY		PROYECTO MERCADO MUNICIPAL	PROYECTISTA: Arq. Porfiria A. F. Benitez REG.PROF.No. 1657	FECHA: MAYO DEL 2019	Lamina No. 1

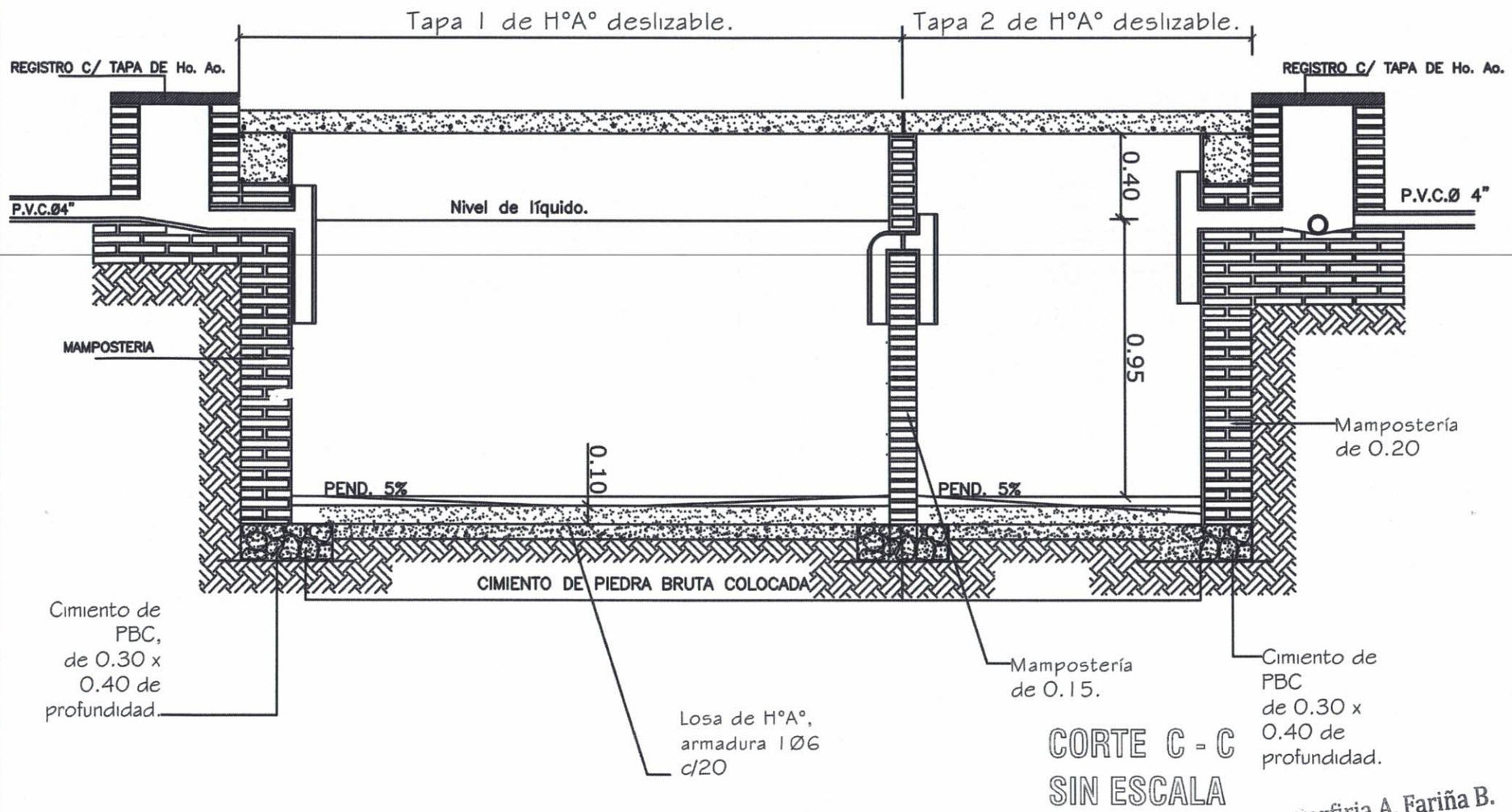

CORTE C - C
SIN ESCALA

Arq. Porfiria A. Fariña B.
MOPC: 1657
CSJ: 3421
RUC: 1058622-2

MUNICIPALIDAD DE SALTO DEL GUAIRA DEPARTAMENTO DE CANINDEYÚ - PY		PROYECTO MERCADO MUNICIPAL	PROYECTISTA: Arq. Porfiria A. F. Benitez REG.PROF.No. 1657	FECHA: MAYO FECHB: DEL 2019	Lamina No. 1