PLANTA DE UBICACION
S/ESC

CORTE TRANSVERSAL
TIPO

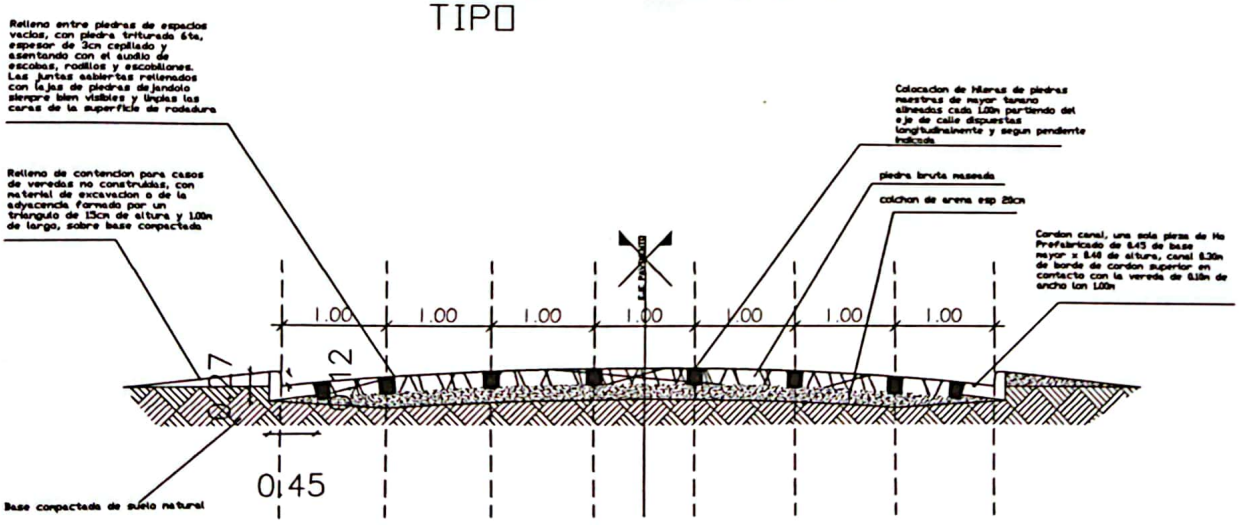

PROYECTO: PAVIMENTO TIPO EMPEDRADO (CORTE TIPO)

SOLICITANTE: MUNICIPALIDAD DE SAN JUAN BAUTISTA MISIONES

PROFESIONAL: ARQ. DIEGO A. VALDEZ A.

REG. M.O.P.C.: 2005

FECHA: SETIEMBRE DE 2023
DEPARTAMENTO: MISIONES
DISTRITO: SAN JUAN BAUTISTA
LUGAR: SAN JUAN BAUTISTA
ESC.: 1:50

SOLICITANTE

PROFESIONAL
Diego A. Valdez A.
Arquitecto

Escaneado con CamScanner

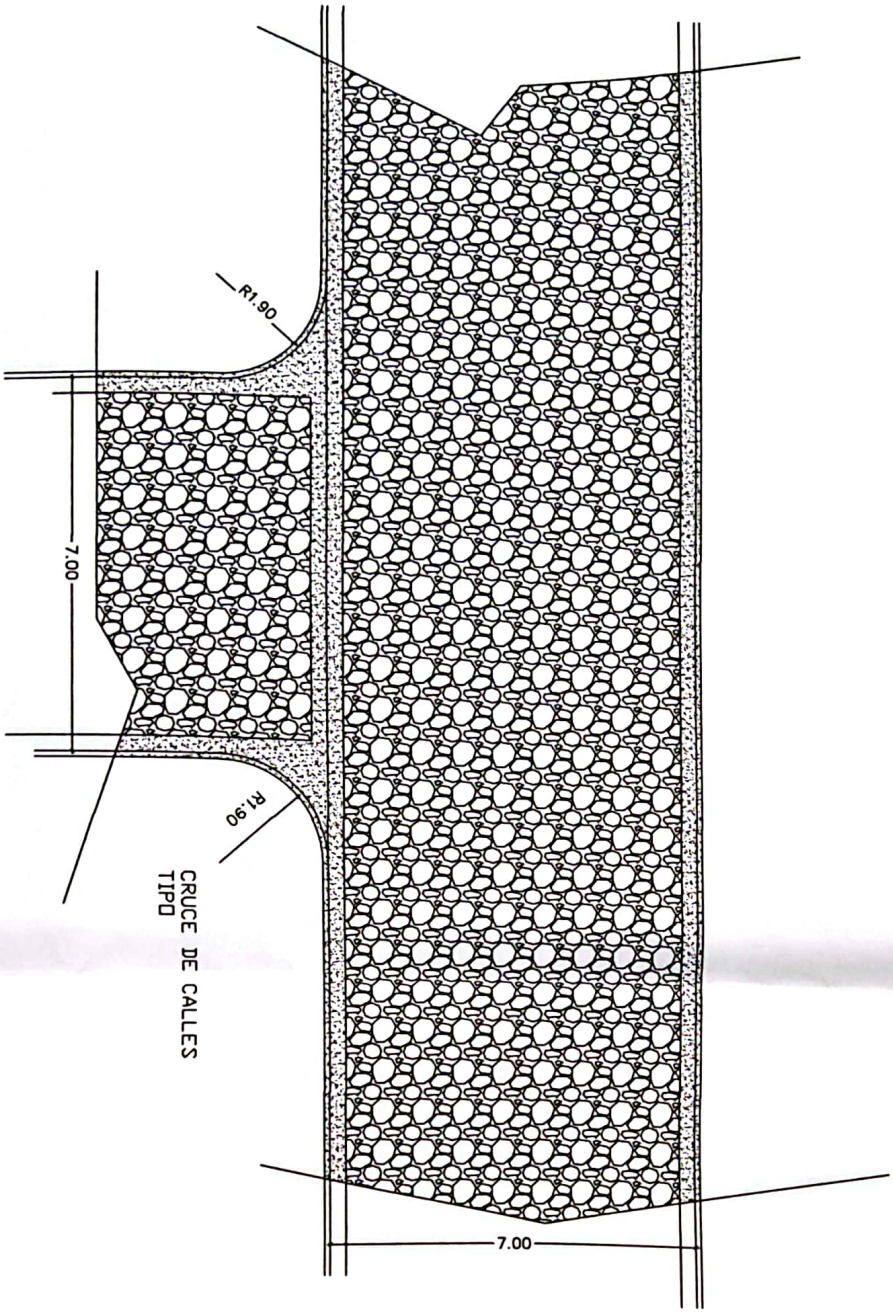

PROYECTO: PAVIMENTO TIPO EMPEDRADO (CRUCE DE CALLES)

SOLICITANTE: MUNICIPALIDAD DE SAN JUAN BAUTISTA MISIONES

PROFESIONAL: ARQ. DIEGO A. VALDEZ A.

REG. M.O.P.C.: 2005

FECHA: SETIEMBRE DE 2023
DEPARTAMENTO: MISIONES
DISTRITO:SAN JUAN BAUTISTA
LUGAR: SAN JUAN BAUTISTA
ESC.: 1:50

SOLICITANTE

Diego A. Valdez A.
Arquitecto

Escaneado con CamScanner

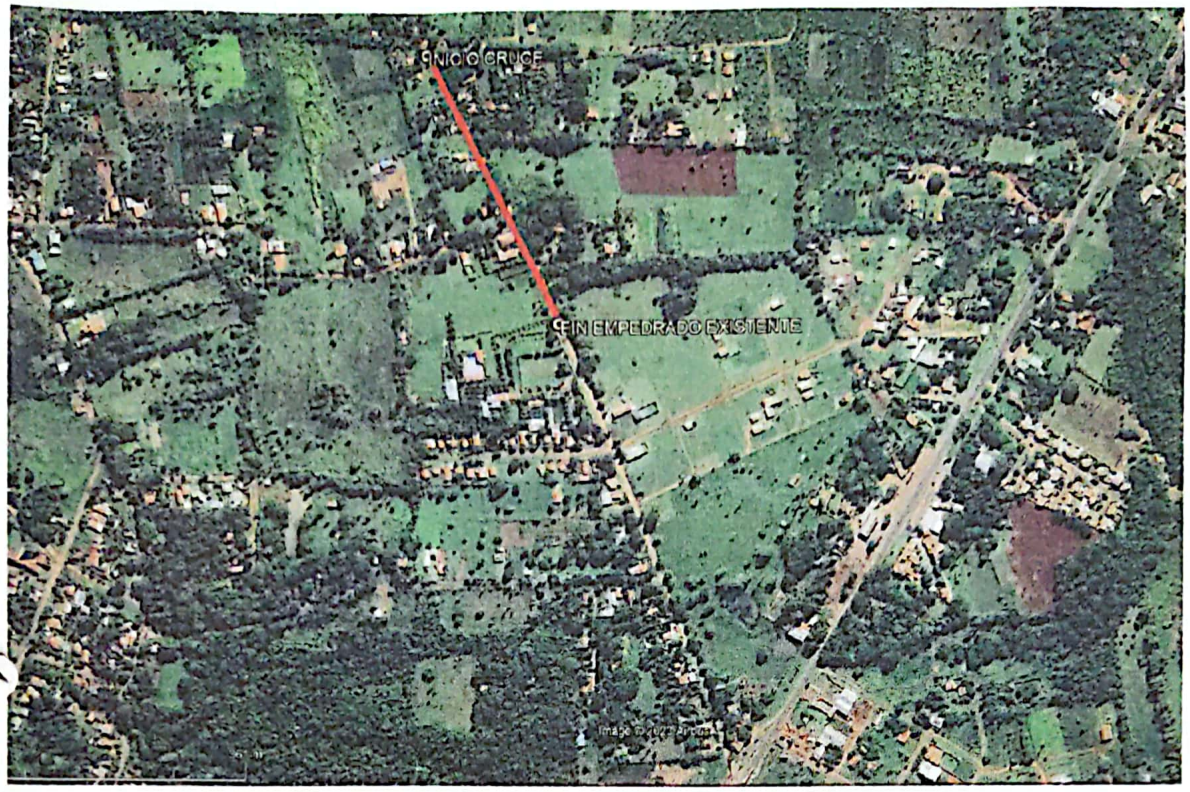

PLANTA DE UBICACION
S/ESC

CORTE TRANSVERSAL
TIPO

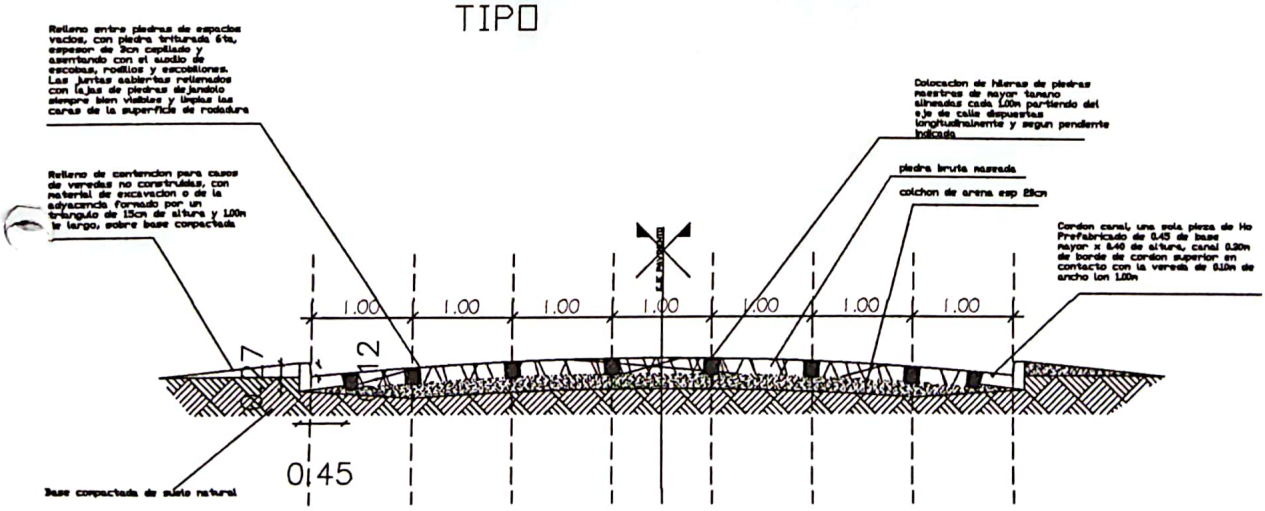

PROYECTO: PAVIMENTO TIPO EMPEDRADO (CORTE TIPO)

SOLICITANTE: MUNICIPALIDAD DE SAN JUAN BAUTISTA MISIONES

PROFESIONAL: ARQ. DIEGO A. VALDEZ A.

REG. M.O.P.C.: 2005

FECHA: SETIEMBRE DE 2023
DEPARTAMENTO: MISIONES
DISTRITO:SAN JUAN BAUTISTA
LUGAR: SAN JUAN BAUTISTA
ESC.: 1.50

SOLICITANTE

PROFESIONAL

Diego A. Valdez A.
Arquitecto

Escaneado con CamScanner

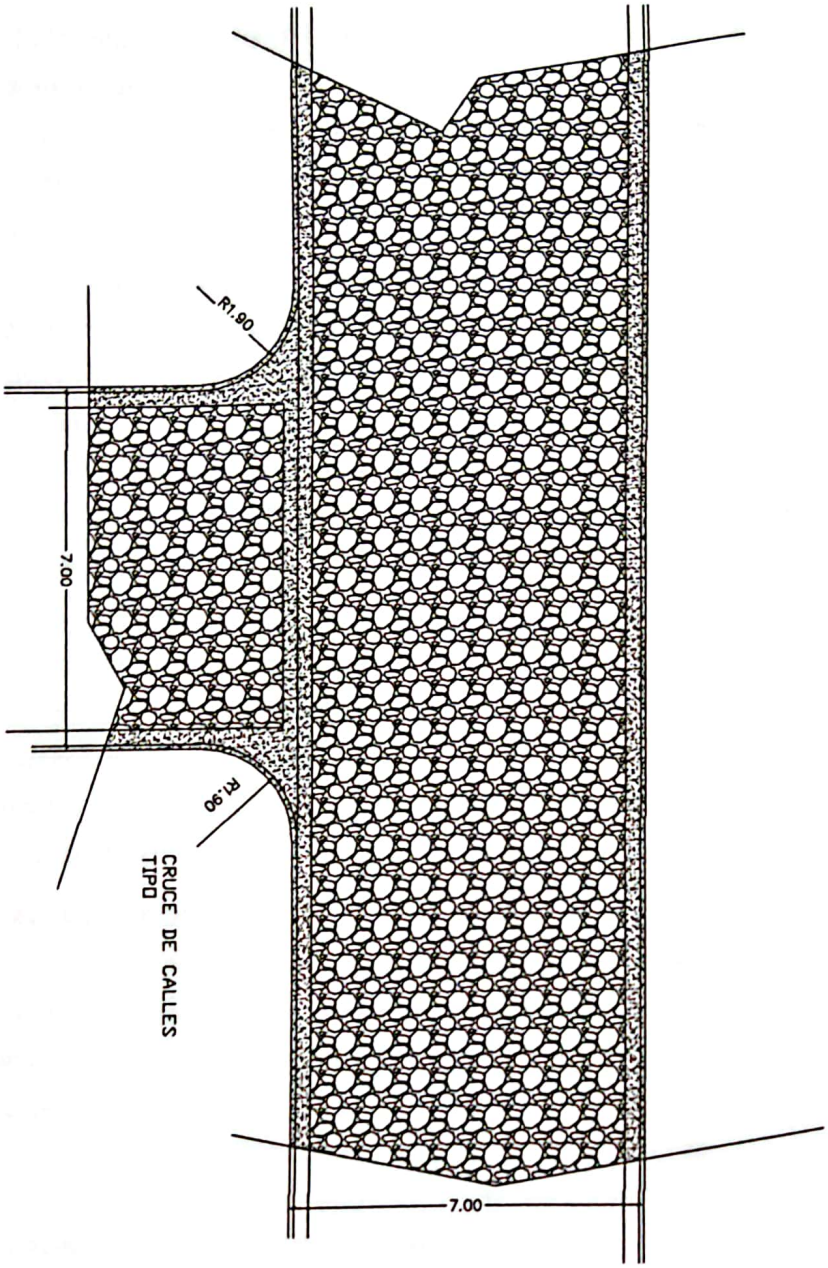

PROYECTO: PAVIMENTO TIPO EMPEDRADO (CRUCE DE CALLES)

SOLICITANTE: MUNICIPALIDAD DE SAN JUAN BAUTISTA MISIONES

PROFESIONAL: ARQ. DIEGO A. VALDEZ A.

REG. M.O.P.C.: 2005

FECHA: SETIEMBRE DE 2023
DEPARTAMENTO: MISIONES
DISTRITO:SAN JUAN BAUTISTA
LUGAR: SAN JUAN BAUTISTA
ESC.: 1:50

SOLICITANTE

PROFESIONAL

Diego A. Valdez A.
Arquitecto

Escaneado con CamScanner