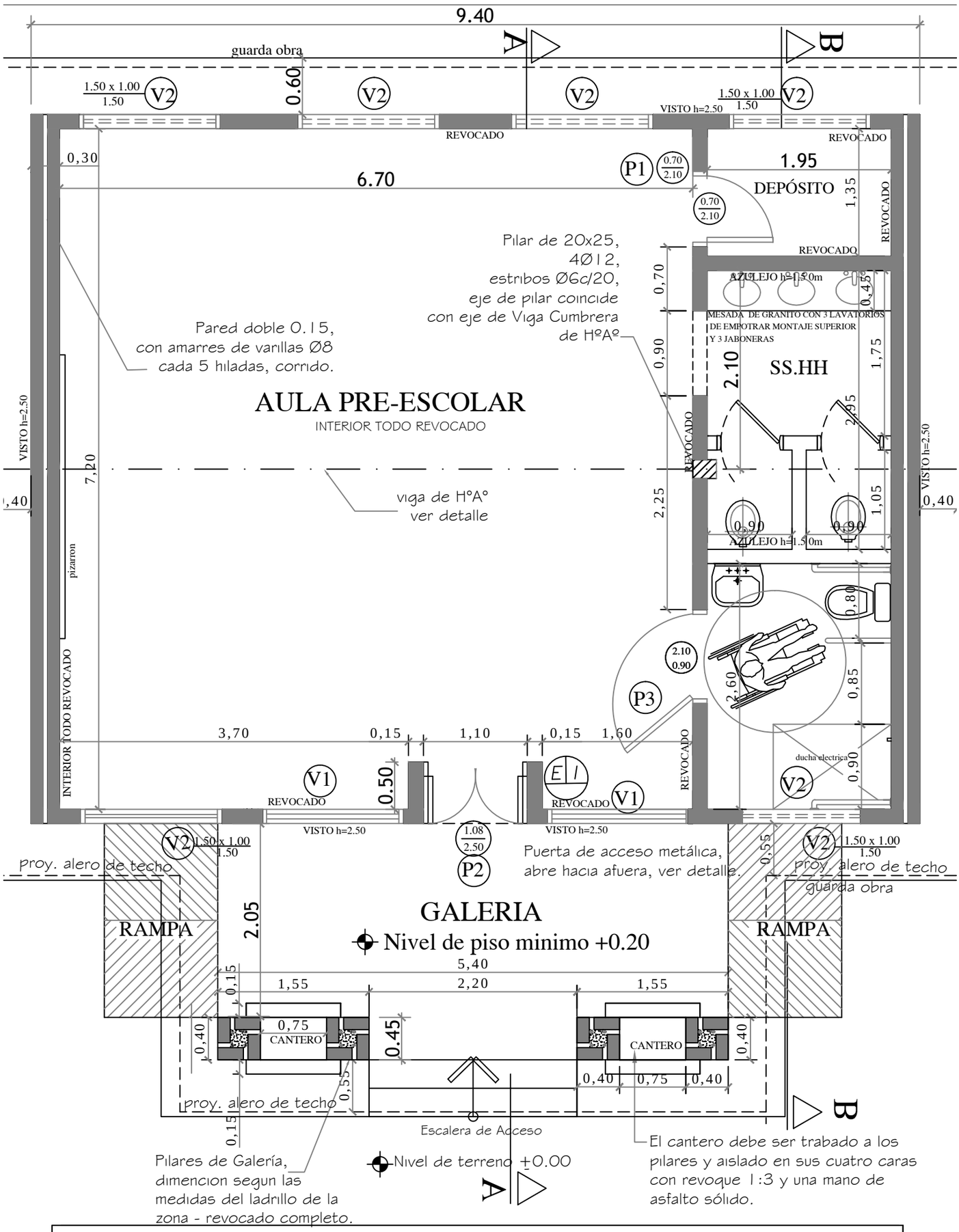

MINISTERIO DE EDUCACION Y CULTURA

DIRECCION DE INFRAESTRUCTURA

EQUIPO TÉCNICO DE INFRAESTRUCTURA

Proyecto	Aula Tipo 7.20 - Niños/as 3 a 4 Años	01
PLANTA CONSTRUCTIVA Esc. 1/50.-		

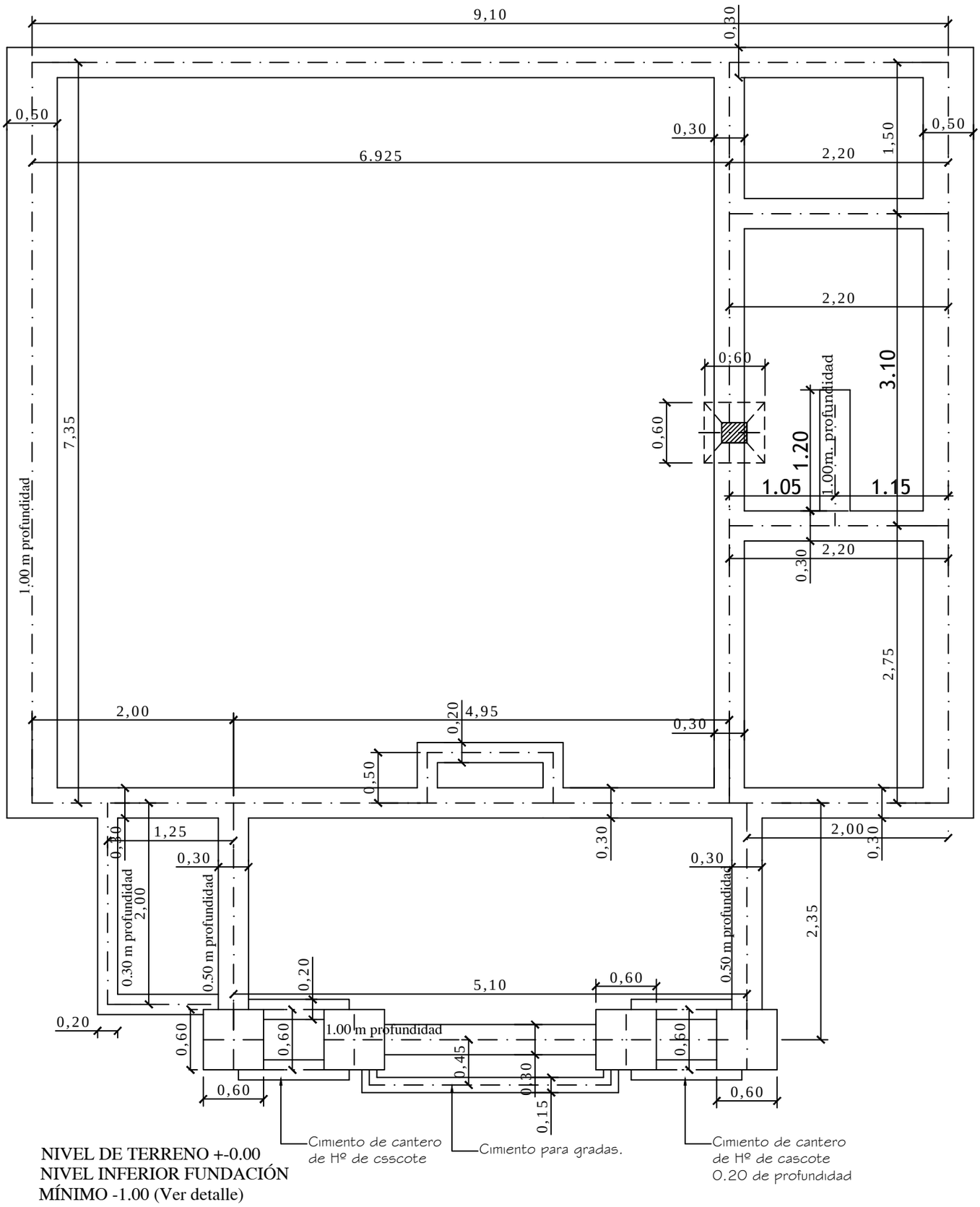

NIVEL DE TERRENO +-0.00
NIVEL INFERIOR FUNDACIÓN
MÍNIMO -1.00 (Ver detalle)

MINISTERIO DE EDUCACION Y CULTURA

DIRECCION DE INFRAESTRUCTURA
EQUIPO TÉCNICO DE INFRAESTRUCTURA

Proyecto	Aula Tipo 7.20 - Niños/as 3 a 4 Años	02
	PLANTA DE FUNDACIÓN Esc. 1/50.-	

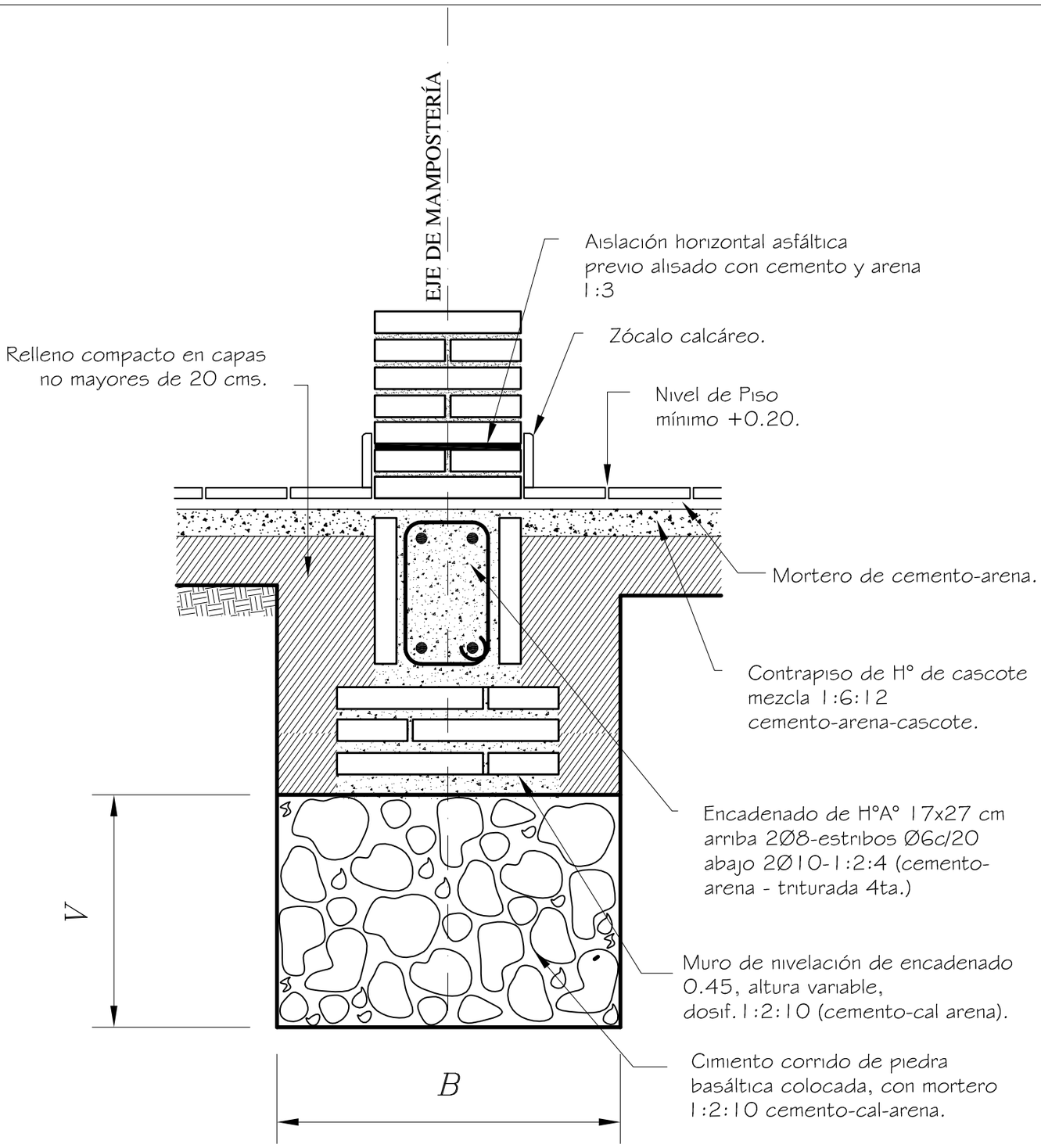

Obs.:
V = variable
B = ancho de cimentación

MINISTERIO DE EDUCACION Y CULTURA
DIRECCION DE INFRAESTRUCTURA
EQUIPO TÉCNICO DE INFRAESTRUCTURA
autualizado a 19 de marzo 2014

Proyecto	Aula Tipo - Pre-Escolar 7.20x7.20 con S.S.H.H.	03
DETALLE DE CIMENTACIÓN Esc. 1/10.		

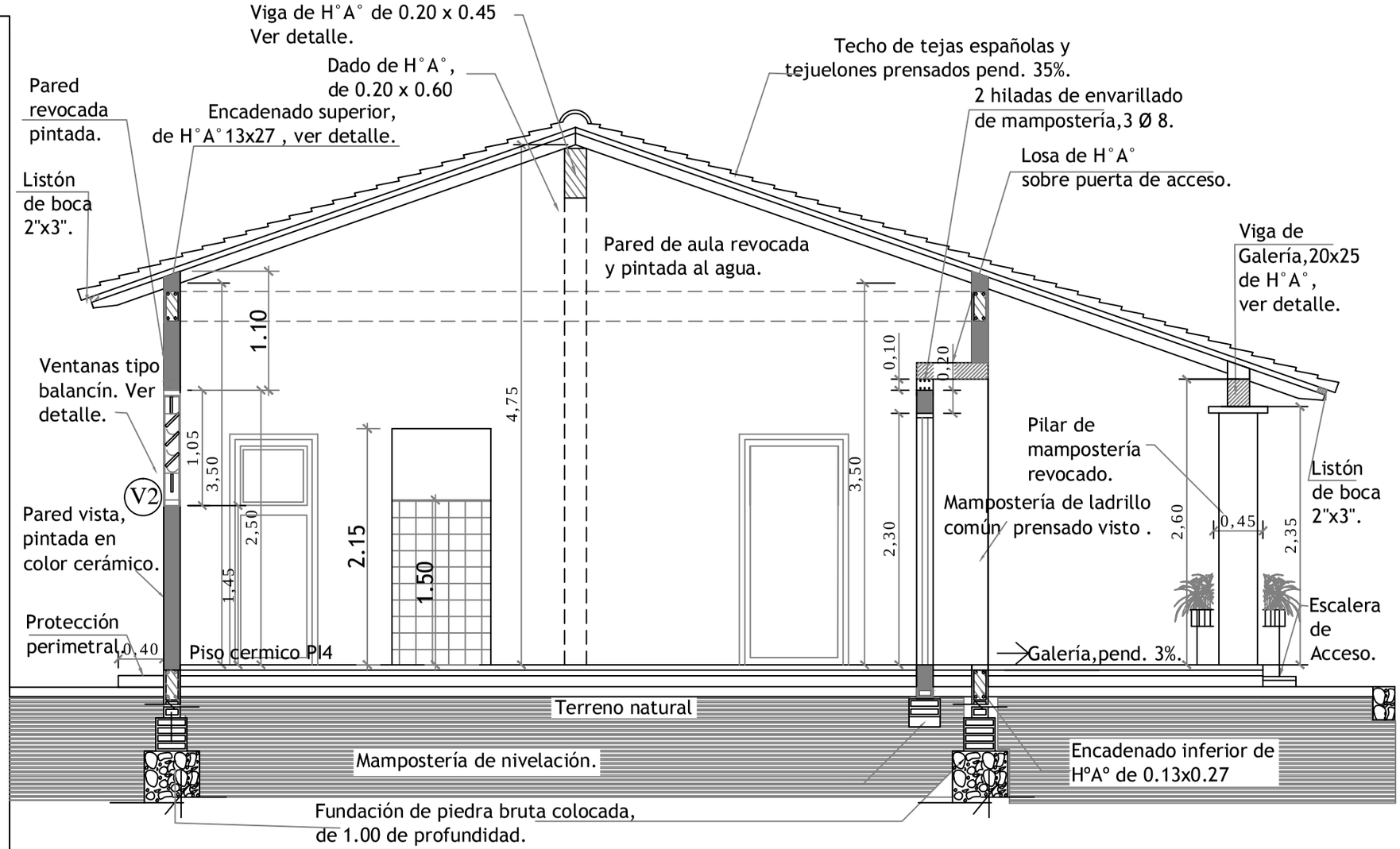

Obs. Los balancines deberán
ser colocados a medida que se van
construyendo los muros de elevación

CORTE A-A
esc. 1/50.

MINISTERIO DE EDUCACION Y CULTURA
DIRECCION DE INFRAESTRUCTURA
EQUIPO TÉCNICO DE INFRAESTRUCTURA
autualizado a 19 de marzo 2014

Proyecto

Aula Tipo 7.20 - Niños/as 3 a 4 Años

CORTE A-A

Esc. 1/50.-

04

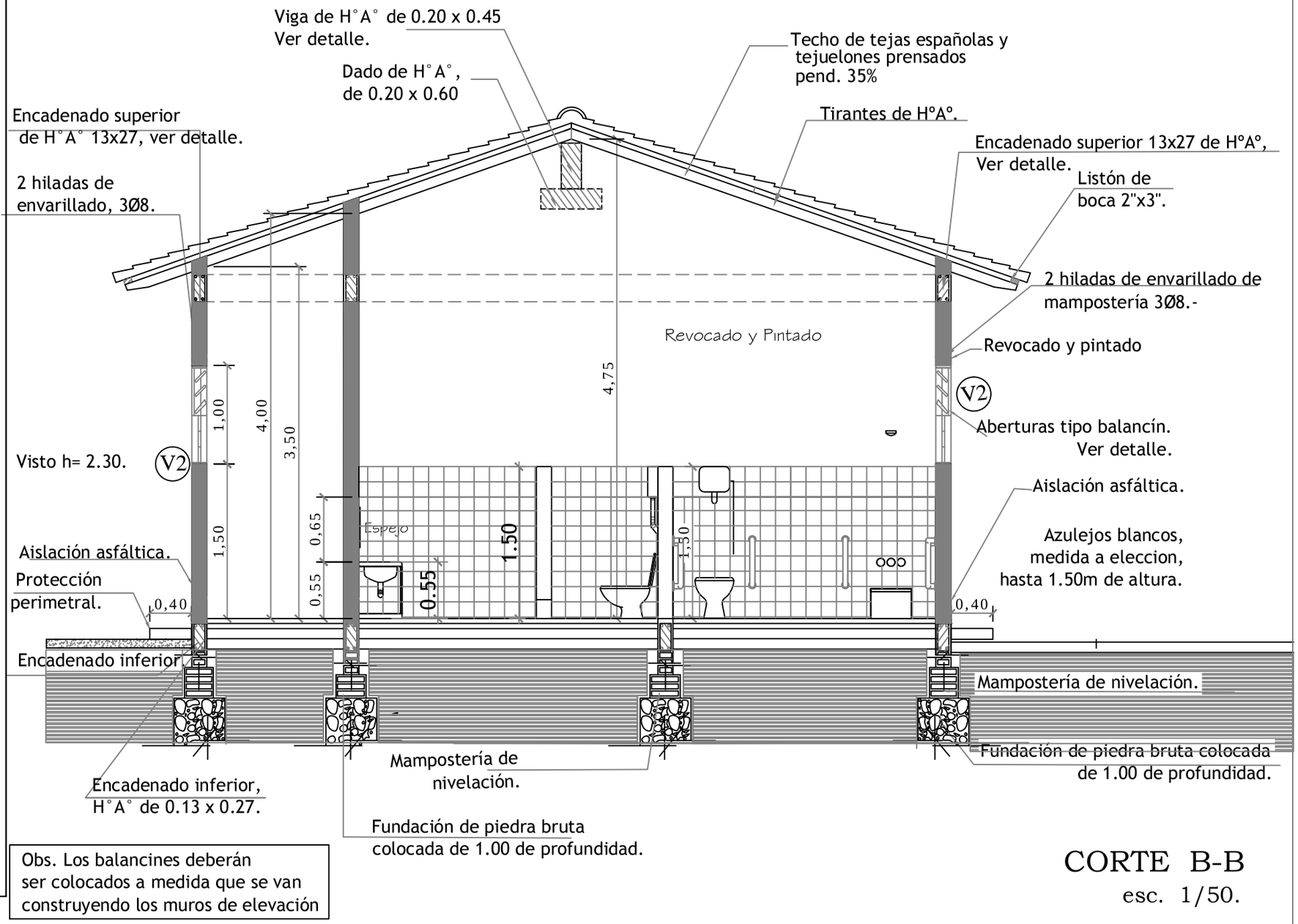

Obs. Los balancines deberán
ser colocados a medida que se van
construyendo los muros de elevación

CORTE B-B
esc. 1/50.

MINISTERIO DE EDUCACION Y CULTURA
DIRECCION DE INFRAESTRUCTURA
EQUIPO TÉCNICO DE INFRAESTRUCTURA

Proyecto

Aula Tipo 7.20 - Niños/as 3 a 4 Años

CORTE B-B Esc. 1/50.-

05

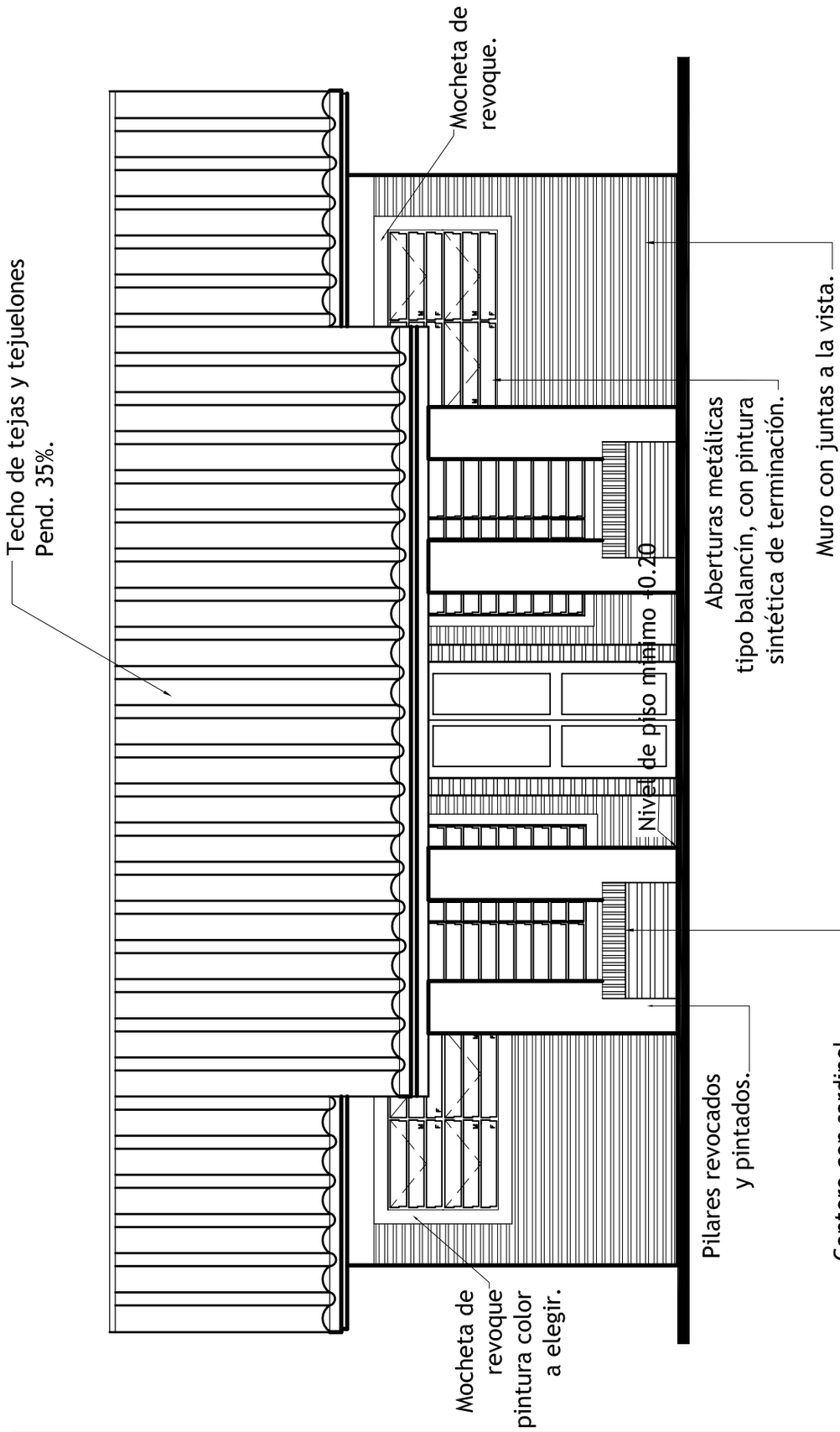

FACHADA PRINCIPAL
esc. 1/50

MINISTERIO DE EDUCACION Y CULTURA

autualizado a 19 de marzo 2014

DIRECCION DE INFRAESTRUCTURA
EQUIPO TÉCNICO DE INFRAESTRUCTURA

Proyecto	Aula Tipo - Pre-Escolar 7.20 x 7.20 con S.S.H.H.	06
FACHADA PRINCIPAL	Esc. 1/50.-	

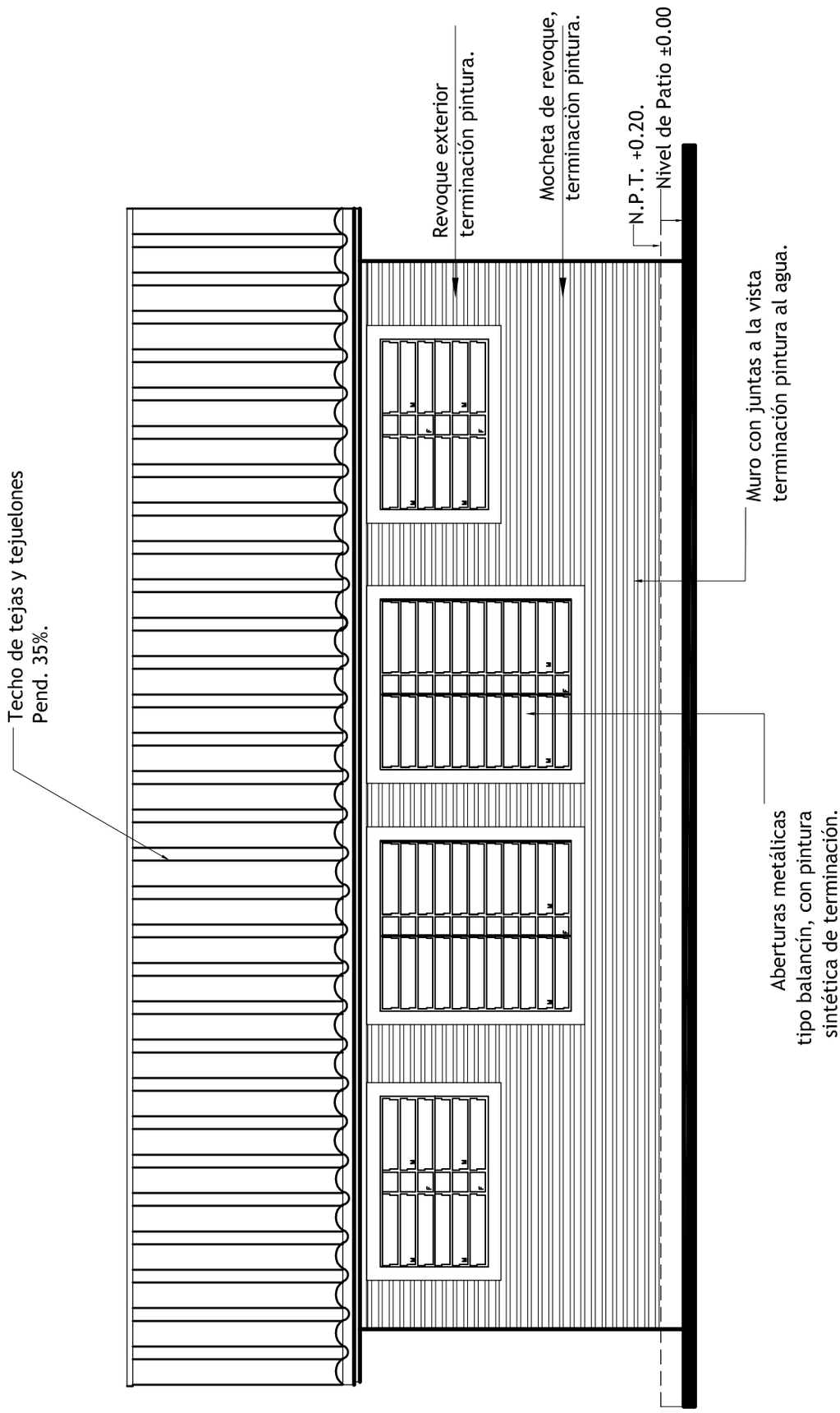

FACHADA POSTERIOR
esc. 1/50

MINISTERIO DE EDUCACION Y CULTURA

DIRECCION DE INFRAESTRUCTURA

autualizado a 19 de marzo 2014 EQUIPO TÉCNICO DE INFRAESTRUCTURA

Proyecto	Aula Tipo - Pre-Escolar 7.20 x 7.20 con S.S.H.H.	07
FACHADA POSTERIOR	Esc. 1/50.-	

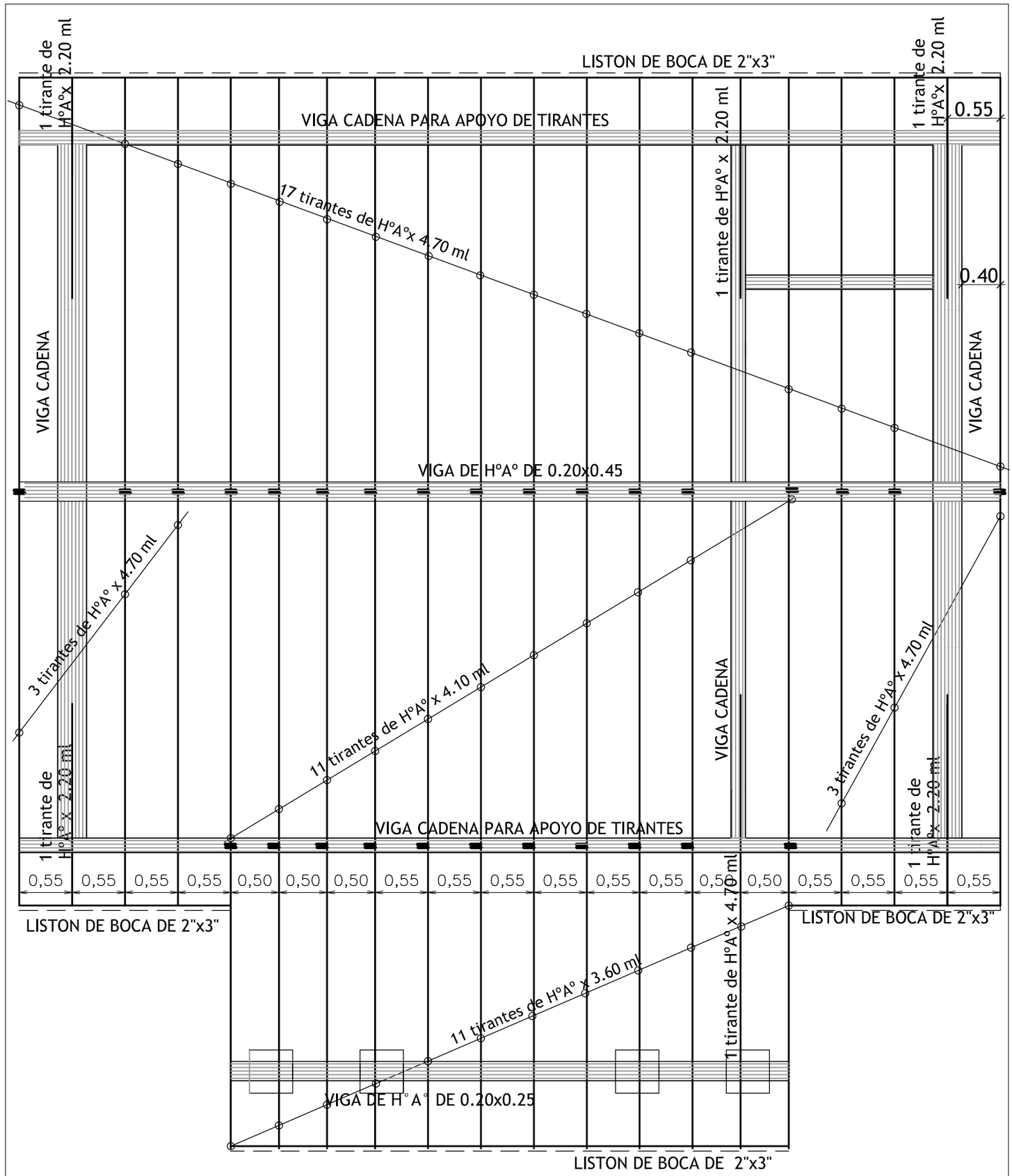

MINISTERIO DE EDUCACION Y CULTURA

DIRECCION DE INFRAESTRUCTURA

autualizado a 19 de marzo 2014 EQUIPO TÉCNICO DE INFRAESTRUCTURA

Proyecto	Aula Tipo - Pre-Escolar 7.20 x 7.20 con S.S.H.H.	08
PLANTA DE TECHO	Esc. 1/50.-	

DADO DE Hº Aº DE 0.20 X 0.20 X 0.60

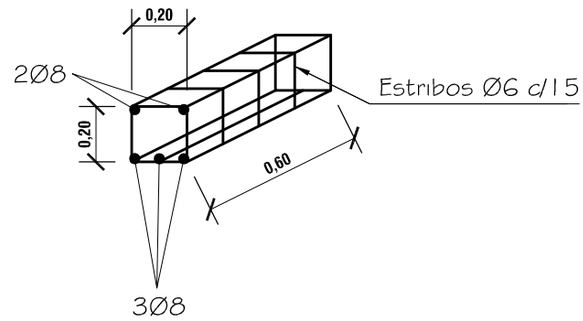

PILAR DE Hº Aº DE 0.20 X 0.25

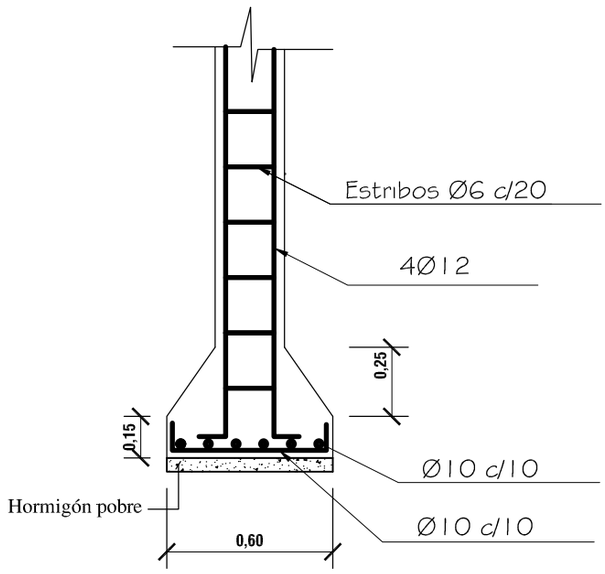

ZAPATA

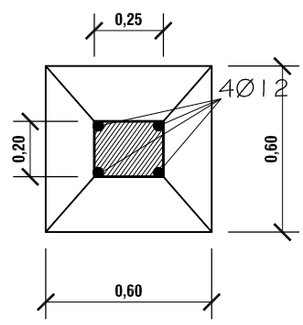

DETALLE DE ZAPATA CON ENCADENADO INFERIOR

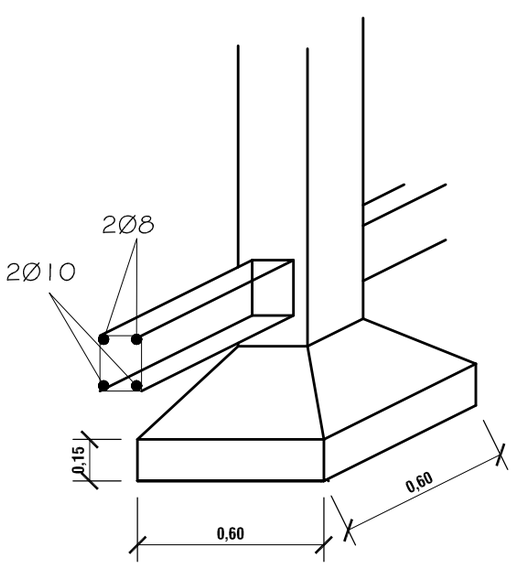

ARMADURA DE ZAPATA

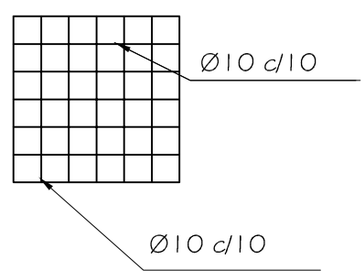

MINISTERIO DE EDUCACION Y CULTURA

DIRECCION DE INFRAESTRUCTURA
EQUIPO TÉCNICO DE INFRAESTRUCTURA

autualizado a 19 de marzo 2014

Proyecto	Aula Tipo - Pre-Escolar 7.20 x 7.20 con S.S.H.H.	09
DETALLE DE PILAR Y DADO DE HºAº	Esc. 1/25	

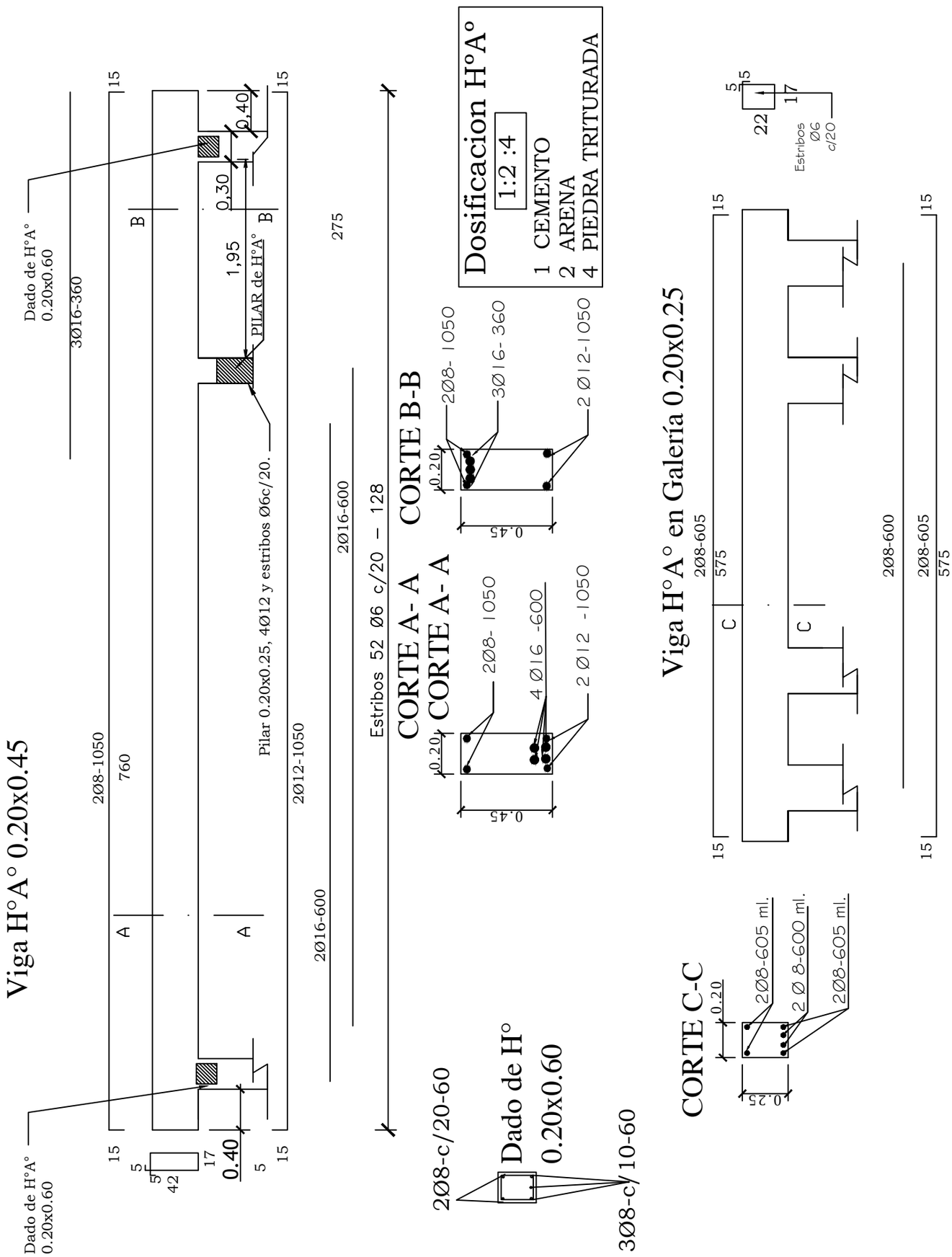

MINISTERIO DE EDUCACION Y CULTURA

DIRECCION DE INFRAESTRUCTURA

EQUIPO TÉCNICO DE INFRAESTRUCTURA

Proyecto	Aula Tipo 7.20 - Niños/as 3 a 4 Años	10
DETALLE VIGA CUMBRERA DE H°A°	Esc. 1/50.-	

DETALLE DE PILAR DE GALERÍA

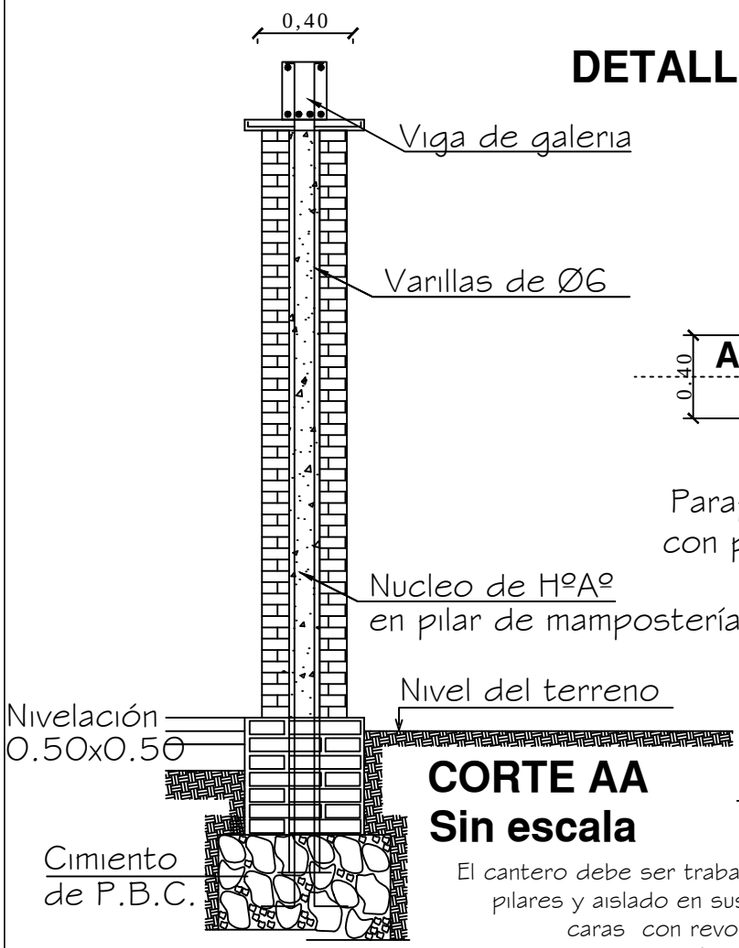

CORTE AA
Sin escala

El cantero debe ser trabado a los pilares y aislado en sus cuatro caras con revoque 1:3 y una mano de asfalto sólido.

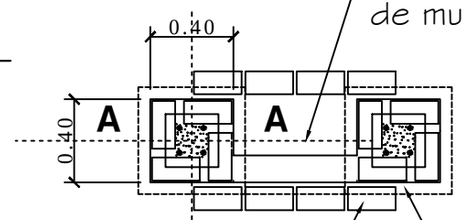

PLANTA
Sin escala

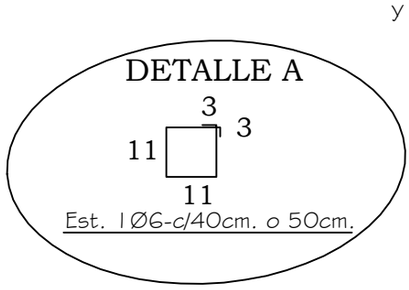

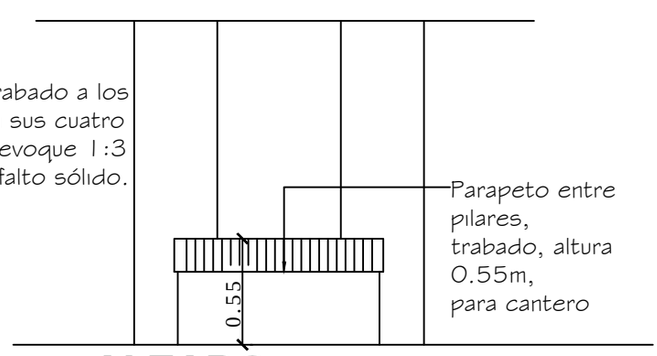

ALZADO
Sin escala

MINISTERIO DE EDUCACION Y CULTURA DIRECCION DE INFRAESTRUCTURA EQUIPO TÉCNICO DE INFRAESTRUCTURA		
Proyecto	Aula Tipo 7.20 - Niños/as 3 a 4 Años	11
DETALLE DE PILARES		

ENCADENADO SUPERIOR E INFERIOR PARA MURO DE 0.30 (DOBLE 0.15)

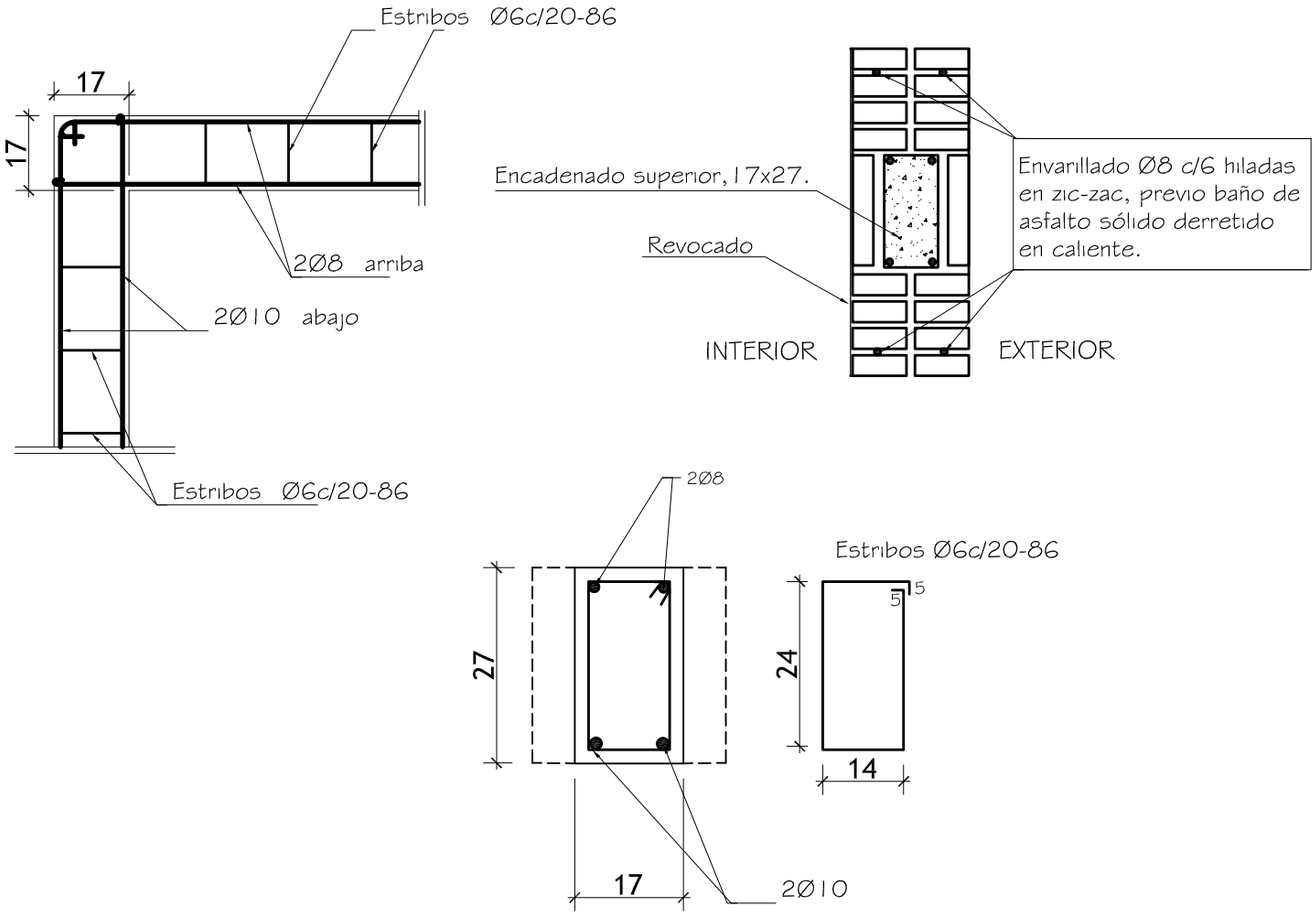

ENCADENADO SUPERIOR E INFERIOR PARA MURO DE 0.15

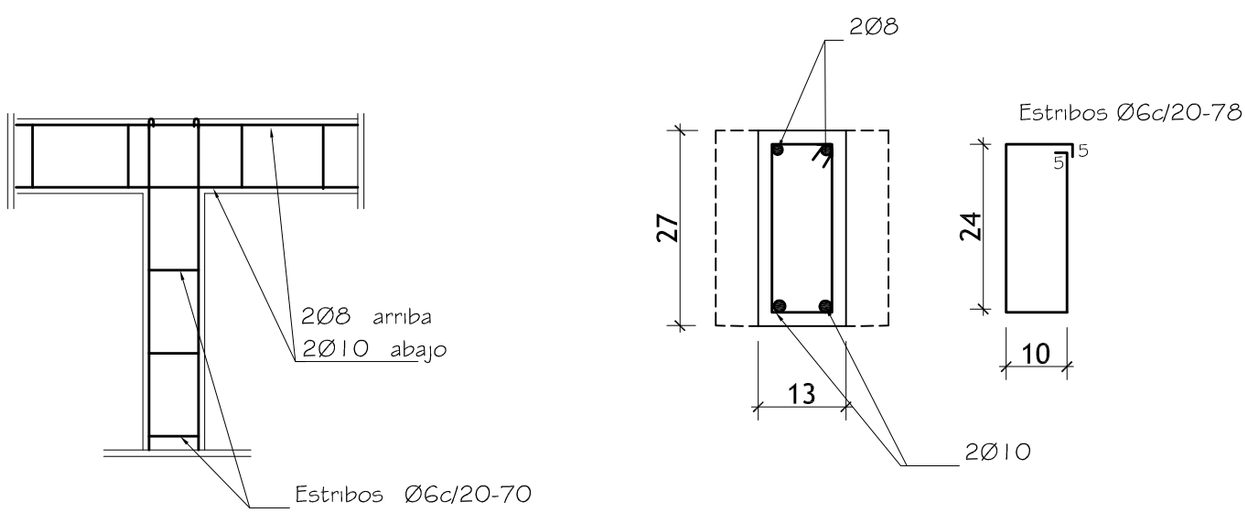

MINISTERIO DE EDUCACION Y CULTURA

DIRECCION DE INFRAESTRUCTURA

EQUIPO TÉCNICO DE INFRAESTRUCTURA

autualizado a 19 de marzo 2014

Proyecto	Aula Tipo - Pre-Escolar 7.20 x 7.20 con S.S.H.H.	12
DETALLE DE ENCADENADOS SUPERIOR E INFERIOR		

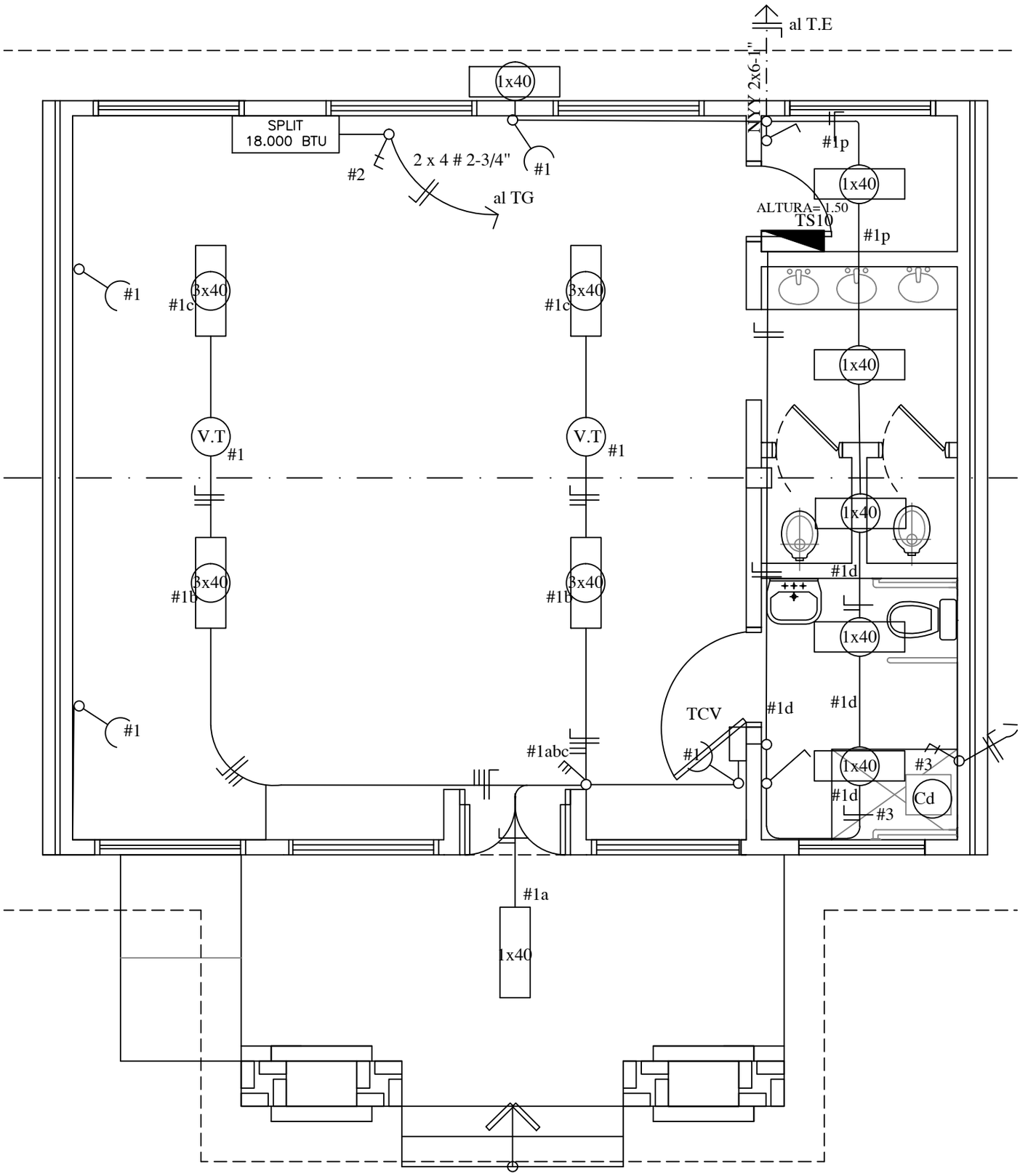

MINISTERIO DE EDUCACION Y CULTURA

DIRECCION DE INFRAESTRUCTURA

EQUIPO TÉCNICO DE INFRAESTRUCTURA

Proyecto	Aula Tipo 7.20 - Niños/as 3 a 4 Años	13
PLANTA DE INSTALACIÓN ELÉCTRICA Esc. 1/50.-		

CUADRO DE CARGA DEL TS10

Circuitos	Fluorescentes		Tomas	Otras Cargas	Total
	1x40w	3x40w			
#1	7	4	4	2 (V.T)	1.600
#2				1 (A.A)	2.000
#3				1 (Cd)	5.400
CARGA TOTAL					9.000 W

ESQUEMA DEL TS 6

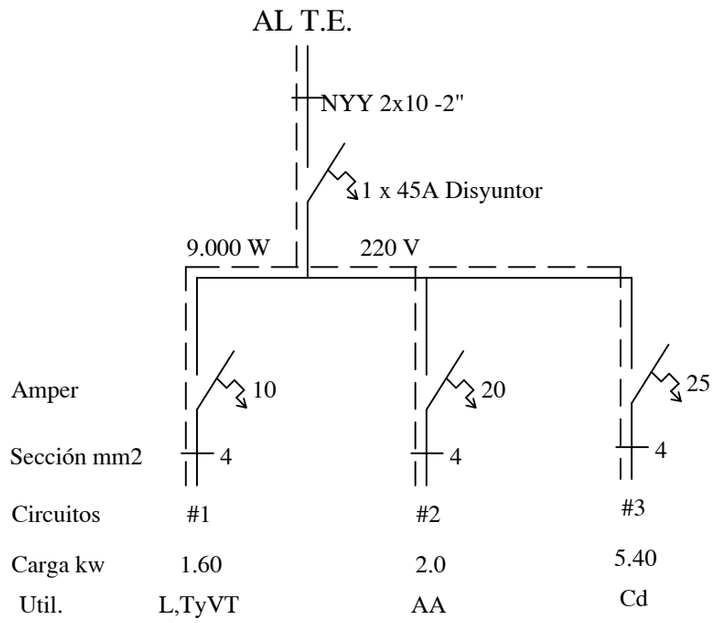

OBSERVACION:
LOS ELECTRODUCTOS NO ACOTADOS SON DE 5/8".
LOS CONDUCTORES NO ACOTADOS SON DE 2mm2.
LOS FLUORESCENTES DEBEN DE TENER EL FACTOR DE POTENCIA CORREGIDO.(CAPACITORES 1 POR CADA ARTEFACTO)
LOS T.C.V. SON TABLEROS DE COMANDO DE VENTILADORES Y DEBEN IR EMPOTRADOS Y CONTENIDOS EN UNA CAJA DE METAL.
LOS VENTILADORES DE TECHO DEBEN ESTAR COLGADOS POR ENCIMA DE LOS EQUIPOS FLUORESCENTES PARA EVITAR SOMBRAS, POR LO MENOS 20 CMS.

MINISTERIO DE EDUCACION Y CULTURA
DIRECCION DE INFRAESTRUCTURA
EQUIPO TÉCNICO DE INFRAESTRUCTURA

Proyecto	Aula Tipo 7.20 - Niños/as 3 a 4 Años	14
INSTALACIÓN ELÉCTRICA	Esc. 1/50.-	

Planta inst. desague cloacal esc. 1:50

Obs.: La pend. de las cañerías deberán ser 2%

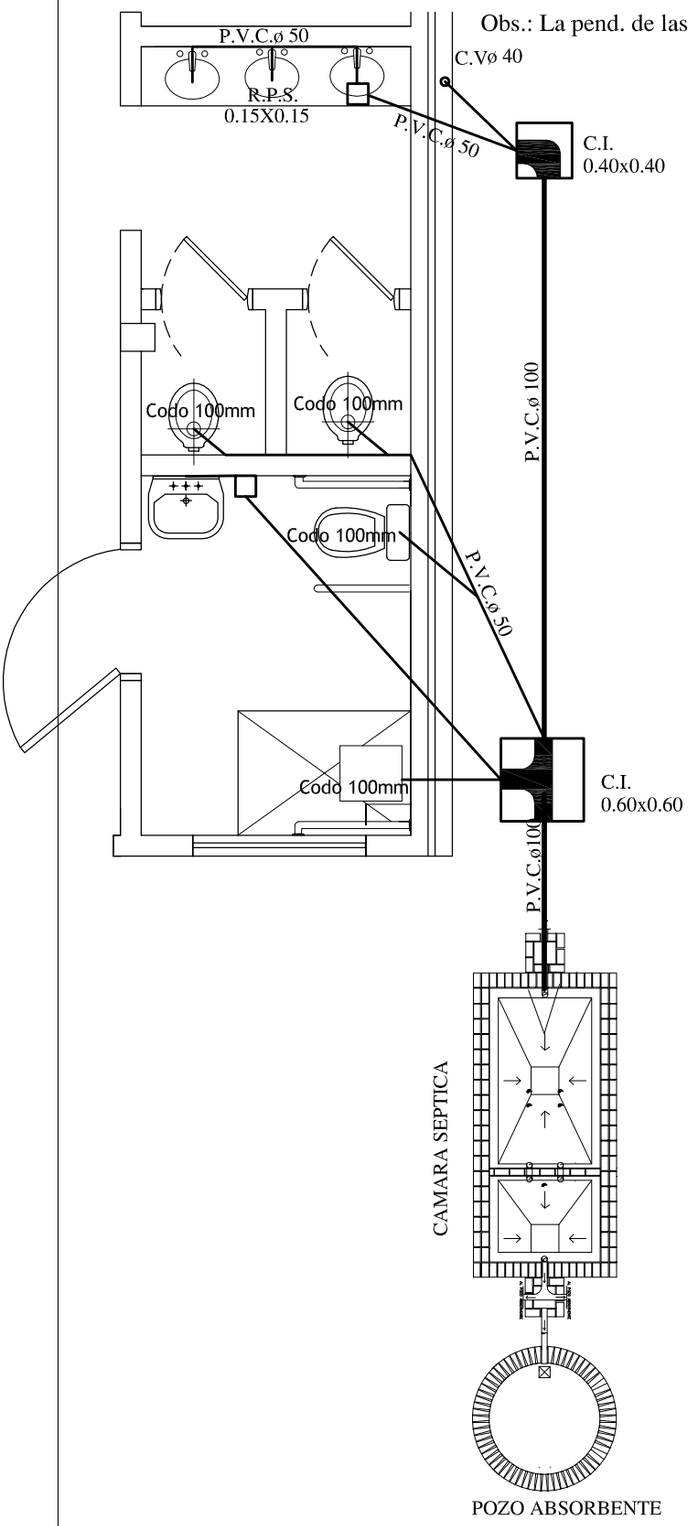

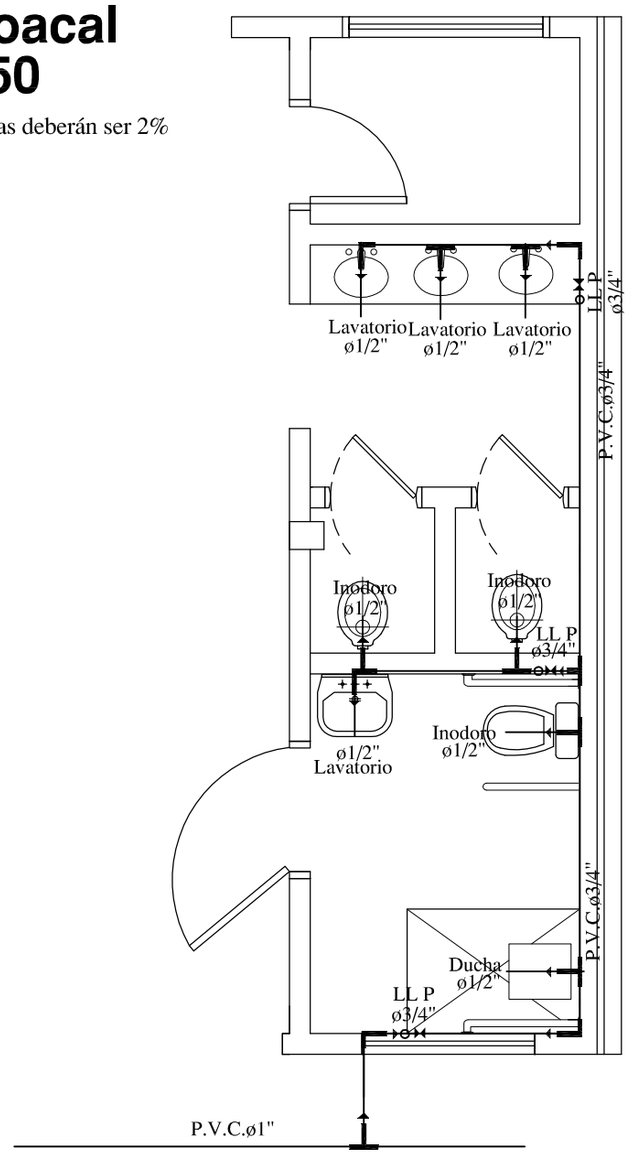

Planta instalacion agua corriente esc. 1:50

Observación: El caño de PVC Ø3/4
de los lavatorios,
deben estar a 20cm del zócalo.

MINISTERIO DE EDUCACION Y CULTURA

autualizado a 19 de marzo 2014

DIRECCION DE INFRAESTRUCTURA

EQUIPO TÉCNICO DE INFRAESTRUCTURA

Proyecto	Aula Tipo - Pre-Escolar 7.20 x 7.20 con S.S.H.H.	15
INSTALACIÓN CLOACAL Y DE AGUA CORRIENTE		

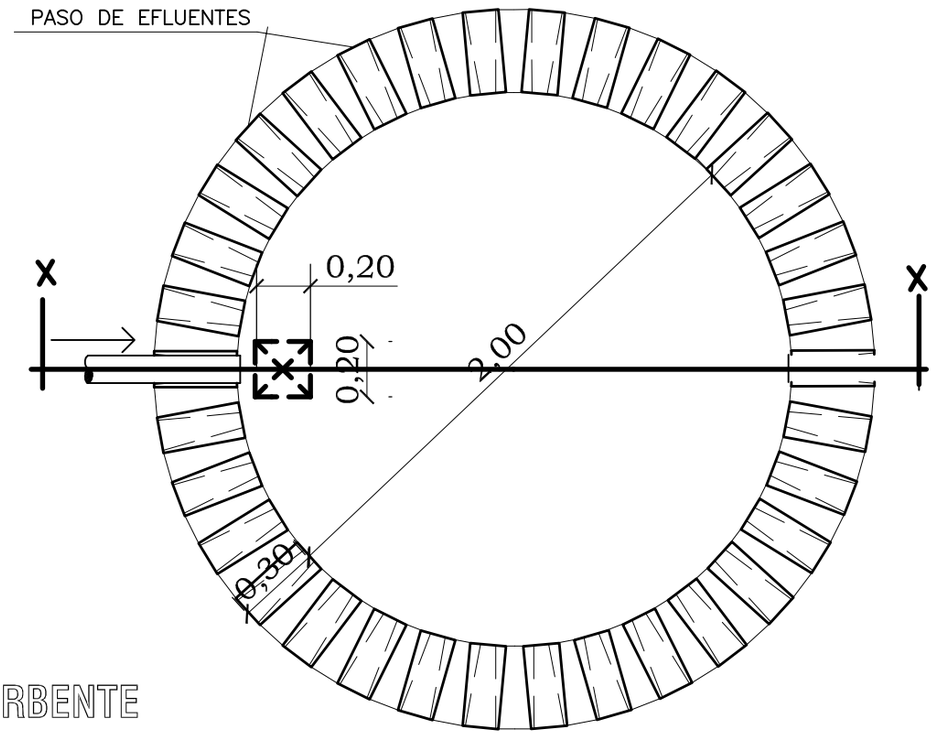

PLANTA
POZO ABSORBENTE

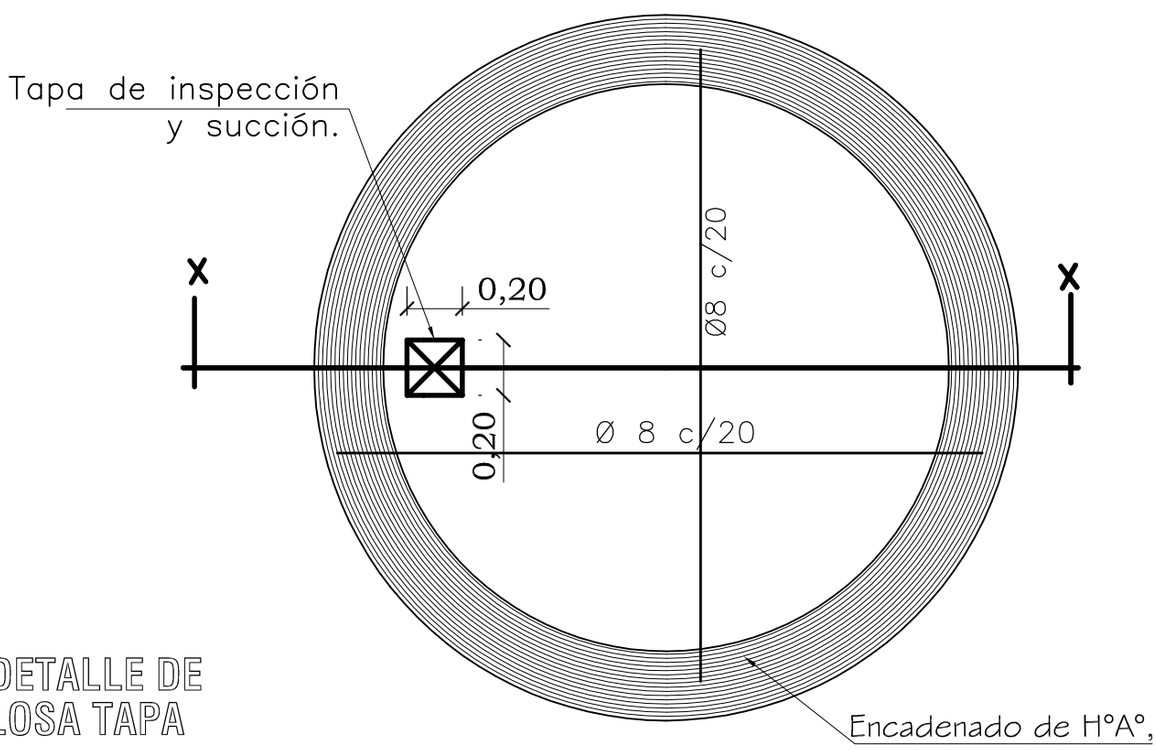

DETALLE DE
LOSA TAPA
POZO ABSORBENTE

MINISTERIO DE EDUCACION Y CULTURA

DIRECCION DE INFRAESTRUCTURA
EQUIPO TÉCNICO DE INFRAESTRUCTURA

autualizado a 19 de marzo 2014

Proyecto	Aula Tipo - Pre-Escolar 7.20 x 7.20 con S.S.H.H.	16
DETALLE DE POZO CIEGO Sin Escala		

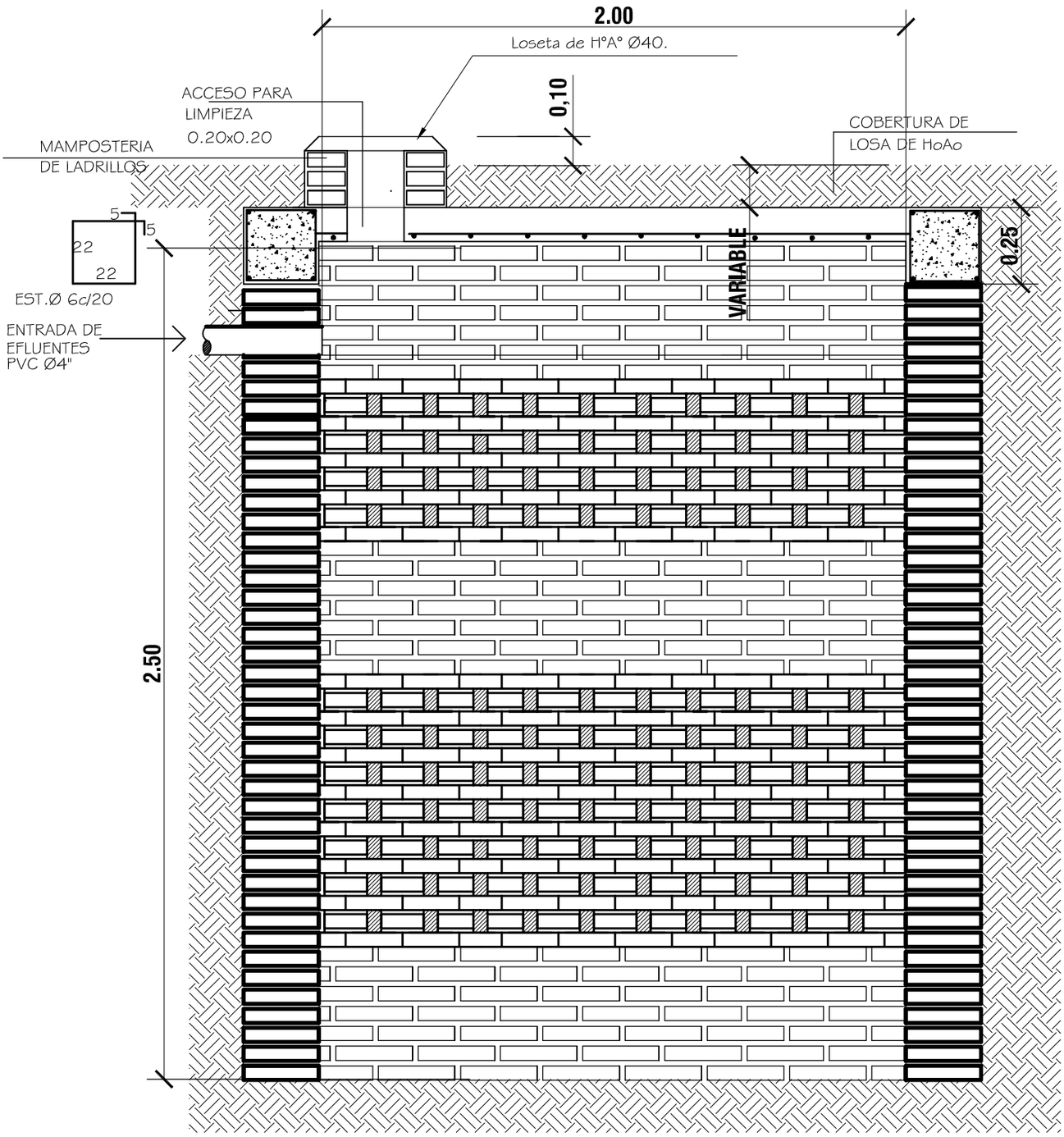

POZO ABSORBENTE

CORTE X-X

ESC. 1:20

MINISTERIO DE EDUCACION Y CULTURA

DIRECCION DE INFRAESTRUCTURA

EQUIPO TÉCNICO DE INFRAESTRUCTURA

autualizado a 19 de marzo 2014

Proyecto	Aula Tipo - Pre-Escolar 7.20x7.20 con S.S.H.H.	17
DETALLE DE POZO CIEGO	Esc. 1/20.-	

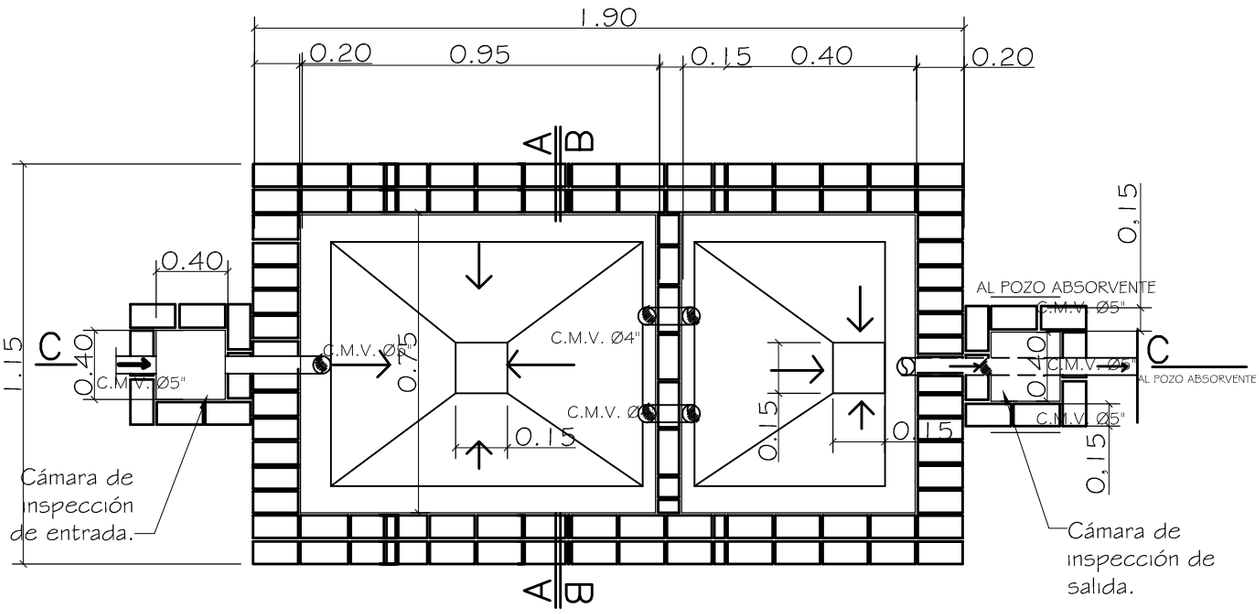

PLANTA CAMARA SEPTICA
Sin escala

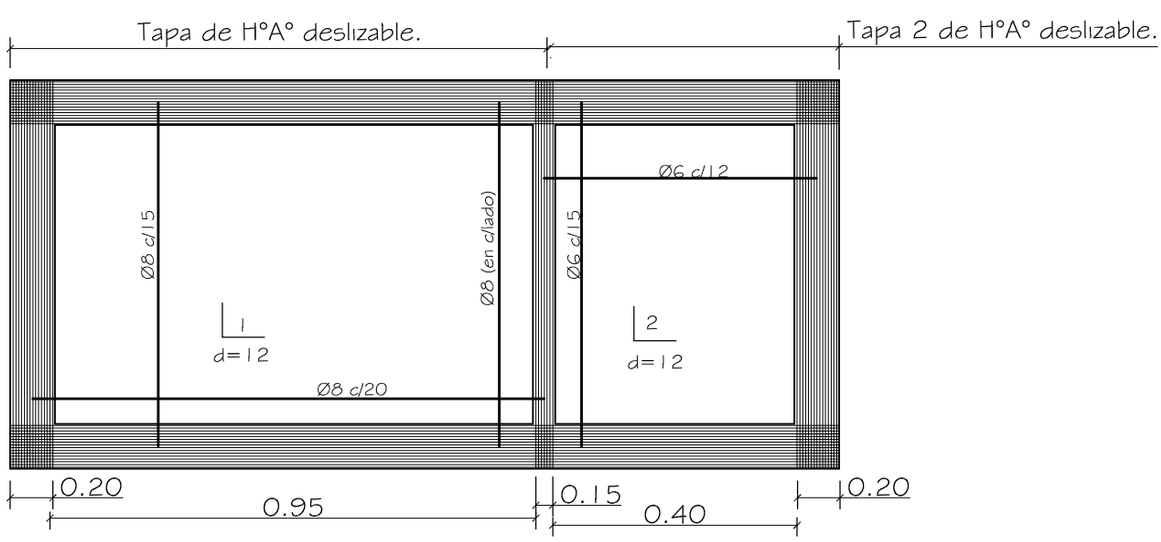

DETALLE DE LOSA TAPA CAMARA SEPTICA
Sin escala

MINISTERIO DE EDUCACION Y CULTURA

DIRECCION DE INFRAESTRUCTURA

autualizado a 19 de marzo 2014 EQUIPO TÉCNICO DE INFRAESTRUCTURA

Proyecto	Aula Tipo - Pre-Escolar 7.20 x 7.20 con S.S.H.H.	18
DETALLE DE CÁMARA SÉPTICA	Sin escala	

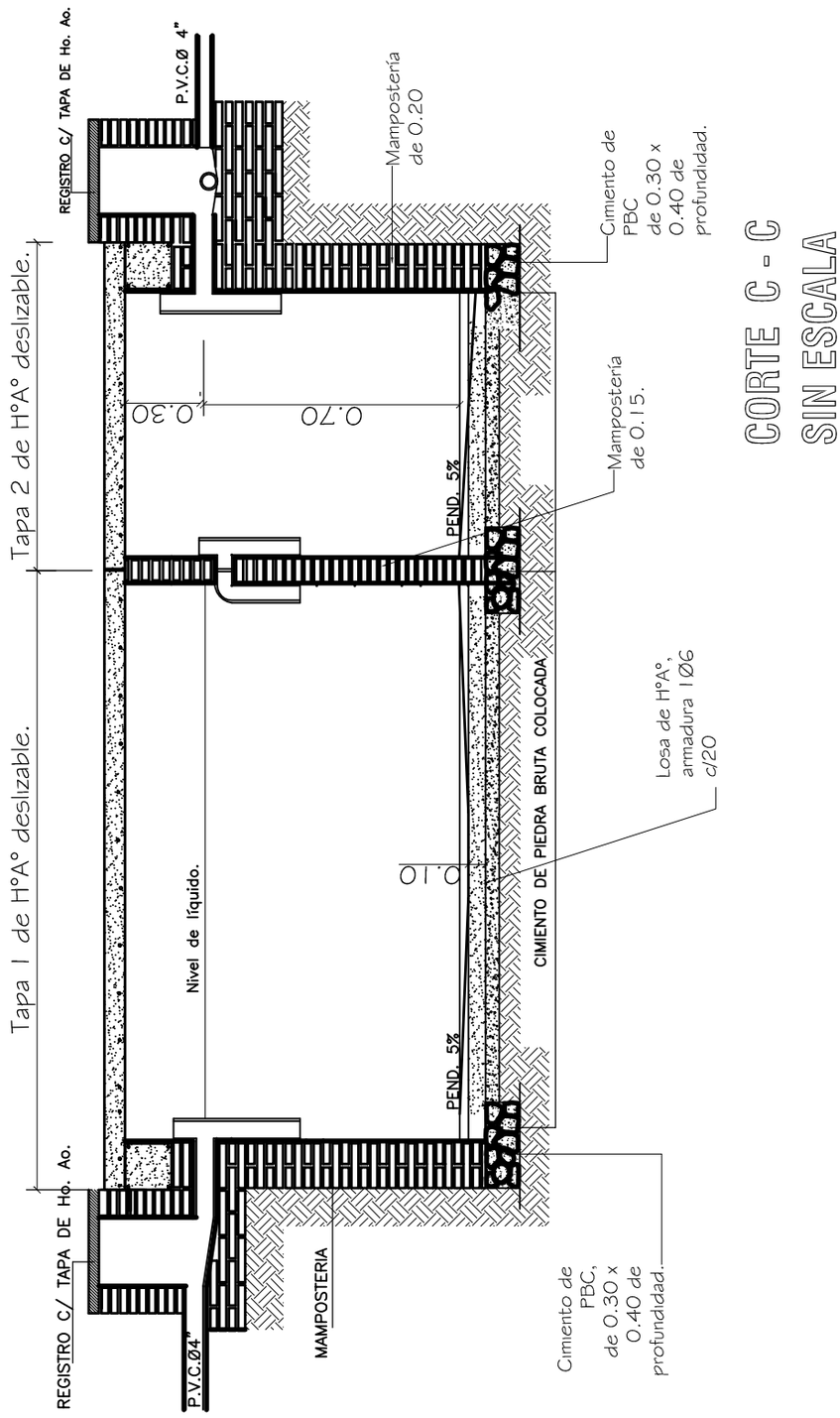

CORTE C - C
SIN ESCALA

MINISTERIO DE EDUCACION Y CULTURA

DIRECCION DE INFRAESTRUCTURA

autualizado a 19 de marzo 2014 EQUIPO TÉCNICO DE INFRAESTRUCTURA

Proyecto	Aula Tipo - Pre-Escolar 7.20 x 7.20 con S.S.H.H.	19
DETALLE DE CÁMARA SÉPTICA	Sin escala	

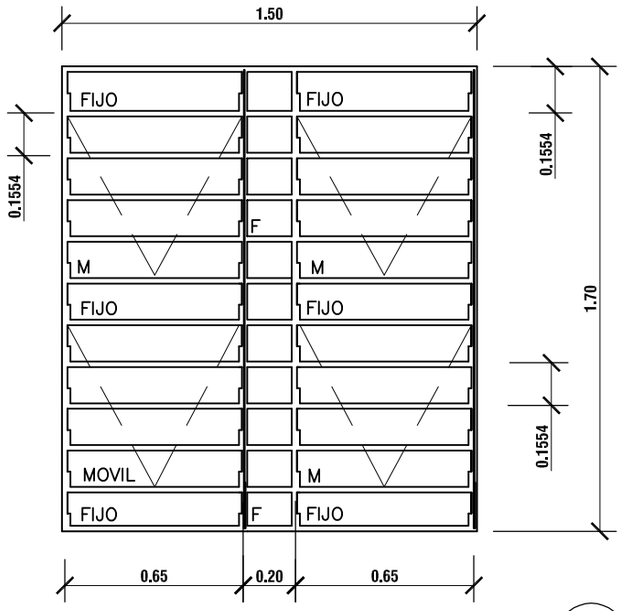

V1

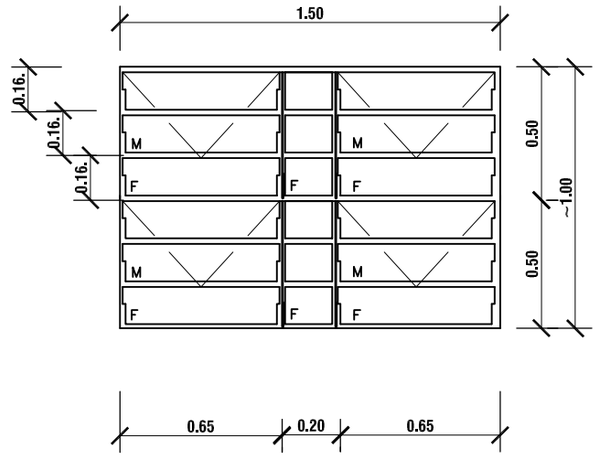

MOVIL
FIJO

V2

DETALLE DE BALANCINES

M:
F:

OBS.: COLOCAR LOS BALANCINES EN LA PARTE INTERNA DE LOS MUROS DE MAMPOSTERÍA, PARA EVITAR QUE LOS COMANDOS TOPEN CON LOS MISMOS.

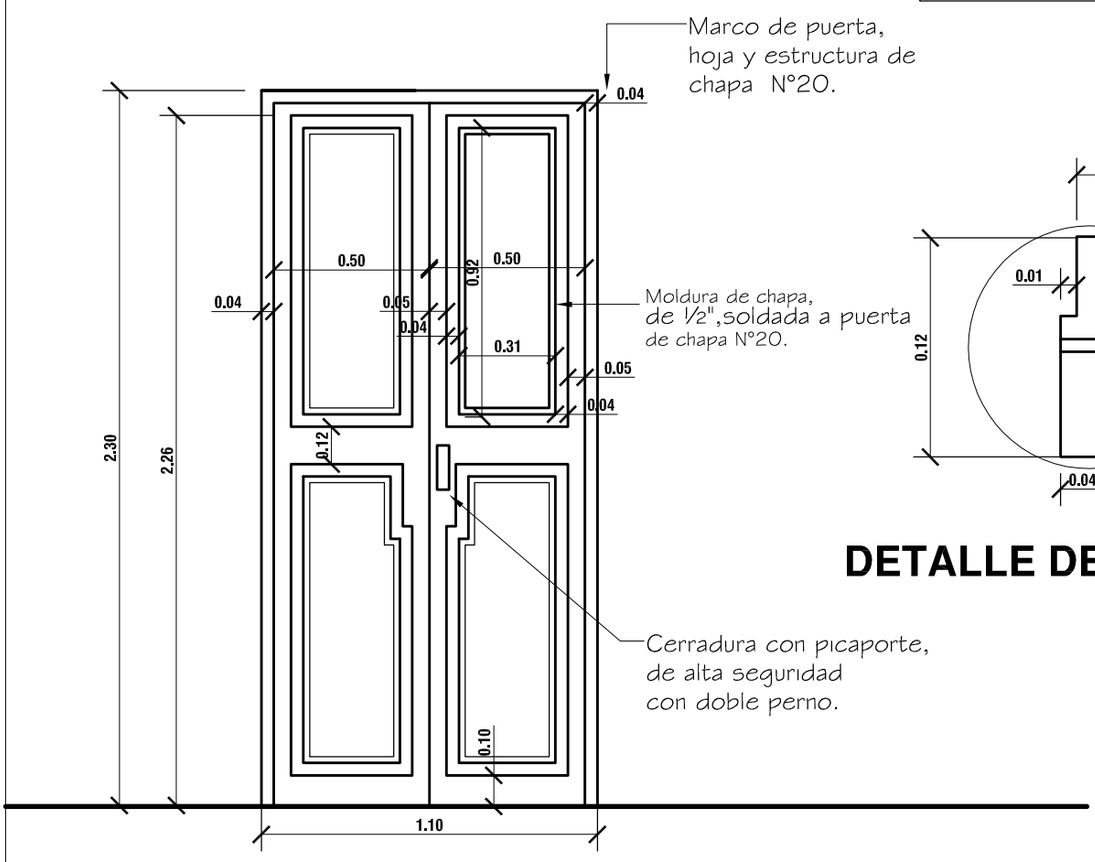

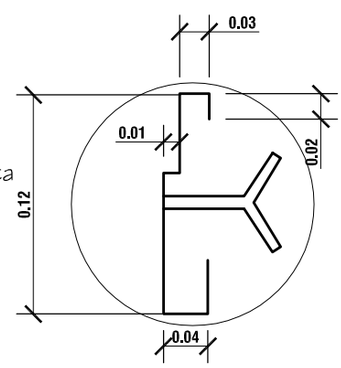

DETALLE DE MARCO

DETALLE DE PUERTA DE ACCESO

MINISTERIO DE EDUCACION Y CULTURA

DIRECCION DE INFRAESTRUCTURA

EQUIPO TÉCNICO DE INFRAESTRUCTURA

autualizado a 19 de marzo 2014

Proyecto	Aula Tipo - Pre-Escolar 7.20 x 7.20 con S.S.H.H.	20
DETALLE DE ABERTURAS METÁLICAS	Esc. 1/20	

TIRANTE DE H°A° DE 2" x 6"

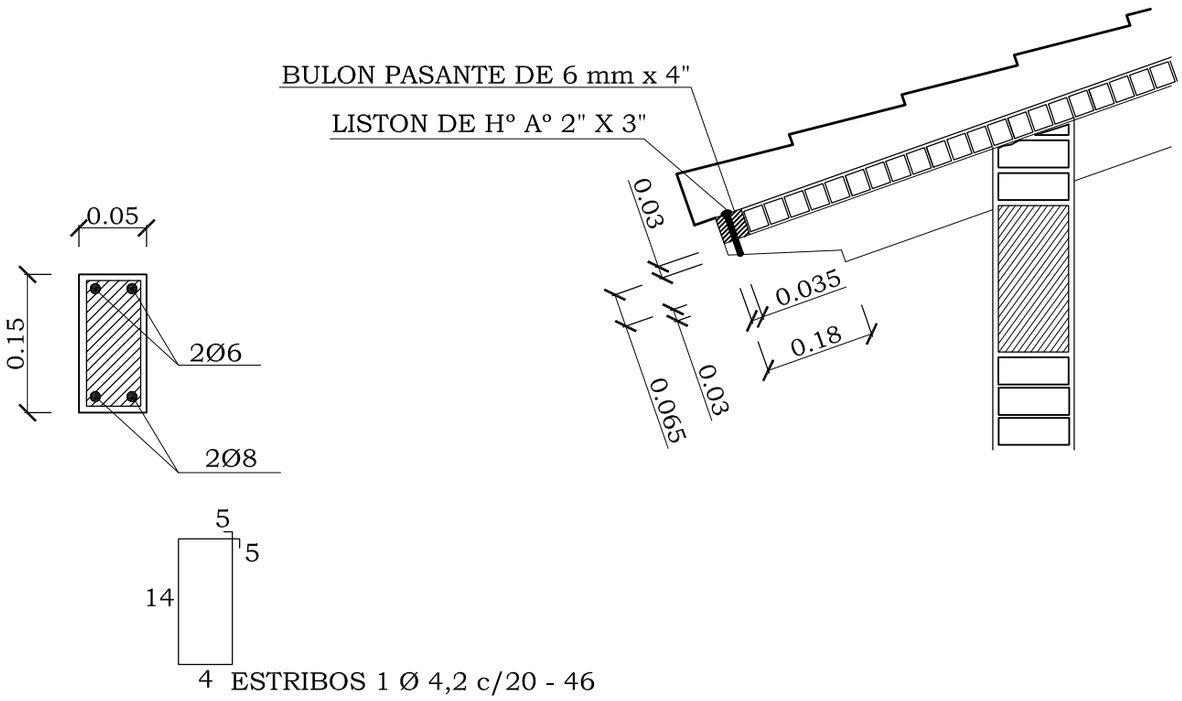

LOSA DE Hº Aº SOBRE PUERTA

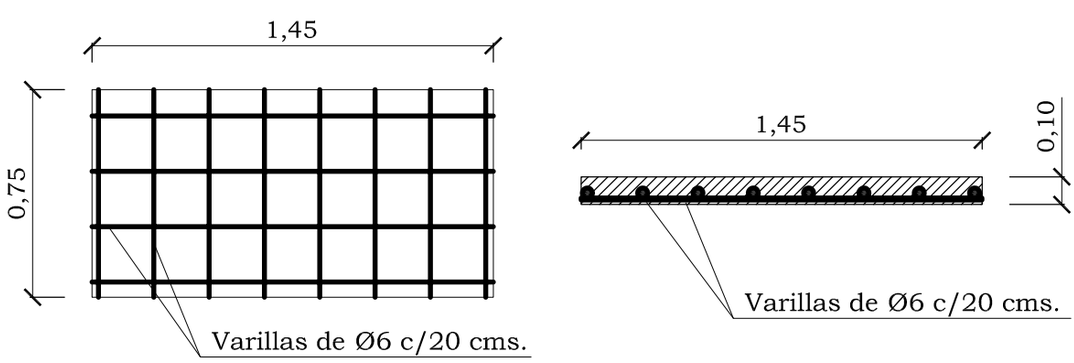

MINISTERIO DE EDUCACION Y CULTURA

DIRECCIÓN DE INFRAESTRUCTURA

EQUIPO TÉCNICO DE INFRAESTRUCTURA

autualizado a 19 de marzo 2014

Proyecto	Aula Tipo - Pre-Escolar 7.20 x 7.20 con S.S.H.H.	22
DETALLES varios	Esc.: 1/25	

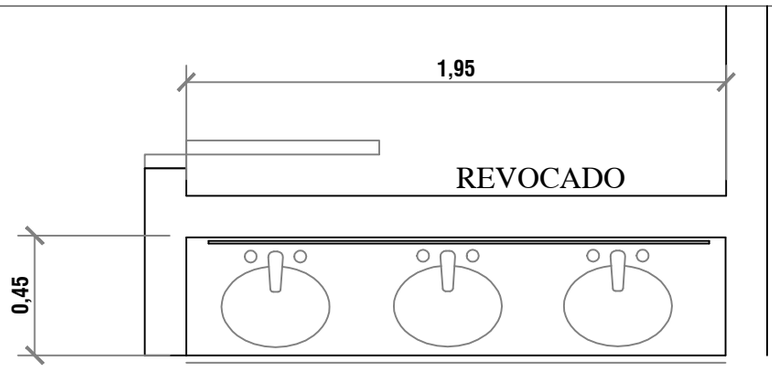

PLANTA

observacion:

1. LA MESADA DE GRANITO CON 3 LAVATORIOS DE EMPOTRAR MONTAJE SUPERIOR Y 3 JABONERAS

2. LLEVA 2 INODOROS TAMAÑO NORMAL CON ADAPTADOR PARA PEQUEÑOS CON 2 DUCHAS MOVIL

2. LAS GRIFERIA VAN POR LA PARED

BAÑO INCLUSIVO

1. LAVATORIO SIN PEDESTAL CON UNA JABONERA

2. UN INODORO TAMAÑO NORMAL CON ADAPTADOR PARA PEQUEÑOS CON UNA DUCHA ELECTRICA

OTROS ARTEFACTOS A COLOCAR: 3 PORTAPAPEL 3 TOHALLERAS

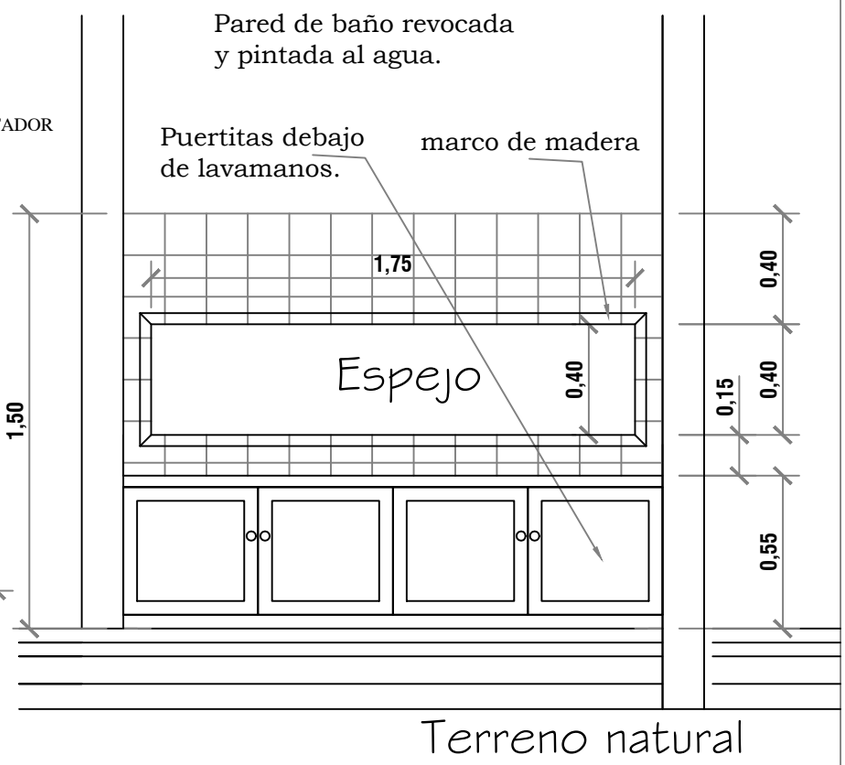

ALZADO

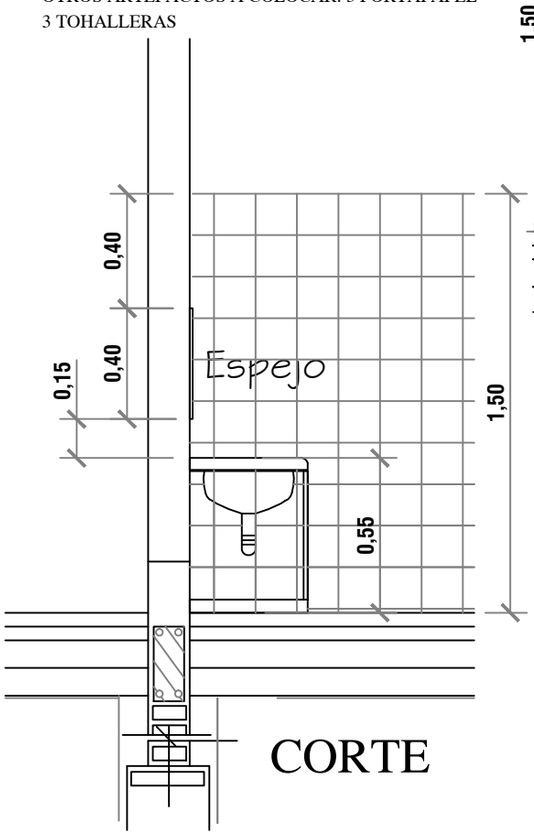

CORTE

MINISTERIO DE EDUCACION Y CULTURA

DIRECCIÓN DE INFRAESTRUCTURA

EQUIPO TÉCNICO DE INFRAESTRUCTURA

Proyecto	Aula Tipo 7.20 - Niños/as 3 a 4 Años	23
DETALLES mesada y mueble - Baño	Esc.: 1/25	