TRABAJOS A REALIZAR:

DESPEJE TOTAL DE TECHO
DEMOLICIÓN DE PILARES DE GALERÍA
CAMBIO DE PILARES DE GALERIA
DESPEJE Y COLOCACIÓN DE VIGA CUMBRERA Y DE GALERÍA DE MADERA EXISTENTES
LAS VIGAS CUMBRERAS Y VIGAS DE GALERÍA DE MADERA EXISTENTES QUE PRESENTEN DEFORMACIONES
Ó PROBLEMAS DE KUPIÍ DEBERÁN SER REEMPLAZADOS POR MADERAS QUE SE ENCUENTREN EN BUENAS CONDICIONES
ASÍ TAMBIÉN LOS TIRANTES DE MADERA EXISTENTES
CAMBIO TOTAL DE PISOS
INSTALACIÓN ELECTRICA
PINTURA TOTAL

SEGÚN EL SISTEMA CONSTRUCTIVO Y DETALLES DEL PROYECTO SERÁN ADECUADOS SEGÚN NORMATIVAS Y TIPOLOGÍAS DEL MEC.
EN CASO DE REPARACIONES DE AULAS QUE NO CUENTEN CON DIMENSIONES SIMILARES A TIPOLOGÍAS DEL MEC, LOS DETALLES DEBERÁN AJUSTARSE A LAS DIMENSIONES DEL AULA EXISTENTE.-

VER PLANO DE UBICACIÓN.-

Arq. Julio C. Sánchez
Pat Prof N° 16 628

MUNICIPALIDAD DE PIRIBEBUY

02

INSTITUCIÓN: ESC. BÁS. Nº212 VALENTINA VILLAGRA - DPTO. CORDILLERA - FONACIDE 2018

PROYECTO: REPARACIÓN TOTAL DE BLOQUE DE 6 AULAS + DIRECCIÓN

PLANTA GENERAL DE CONJUNTO

ESC. 1/50

ENERO 2018

Scanned by CamScanner

INSTALACION ELECTRICA
UBICACION DE ARTEFACTOS Y ELECTRODUCTOS

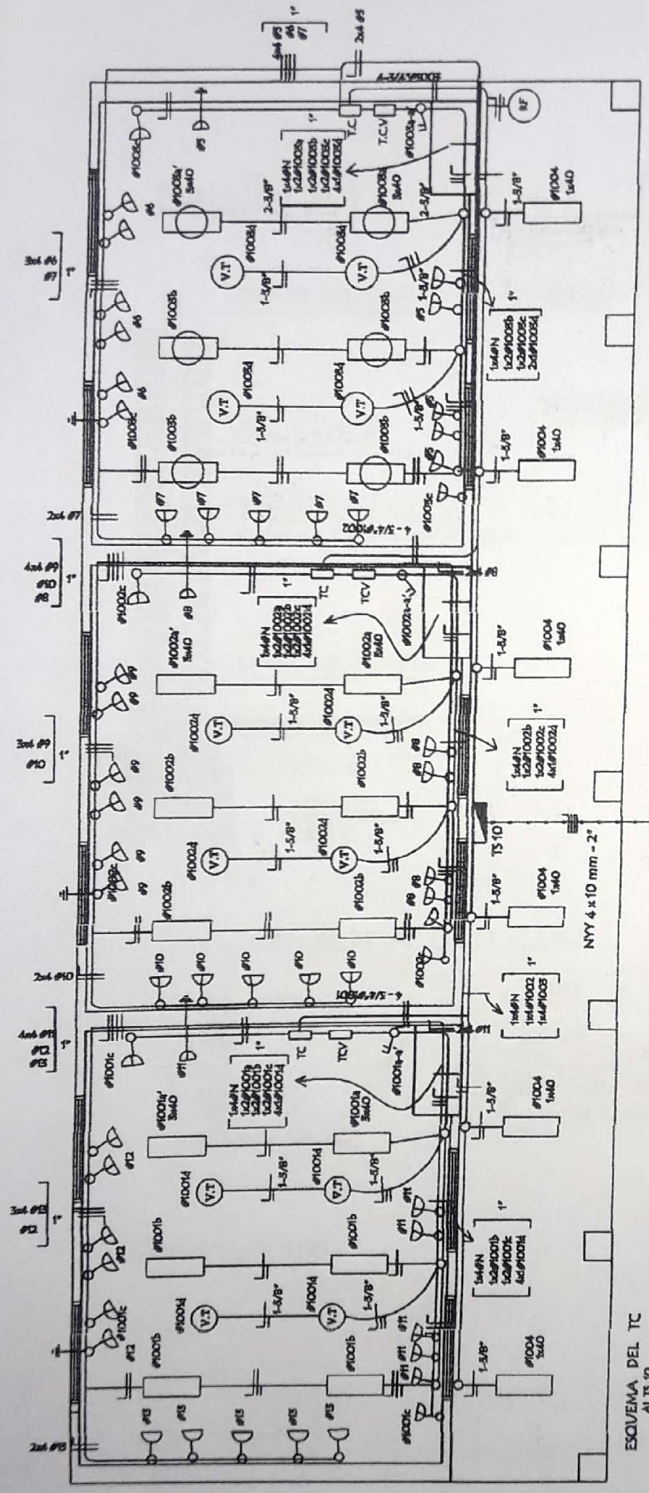

INSTALACION ELECTRICA
ESQUEMA DE TABLERO

DETALLE DE CARGA DEL TS 10

Circuitos	Fluorescentes 3x40	2x40	1x40	Tomas 3x100	V.T 4x100	Tomas 4x100	V.T 3x400	Tomas 3x400	Tomas 6x300	Tomas 5x500	Tomas 4x600	Tomas 5x600	Tomas 6x800	Tomas 5x800	Tomas 4x800	Tomas 5x800	Tomas 3x400	Tomas 6x600	Tomas 5x600	Tomas 6x600	Tomas 5x600	Tomas 6x100	Pares						
#1001	2x150	4x100																					1,400						
#5								5x600 3x400																1,900					
#6									6x300																				
#7										5x500													1,500					1,900	
#1002	2x150					4x100					4x600																		
#8												5x600 3x400											1,400						
#9													1,900																
#10														6x800										1,800					
#1003	2x150					4x100									5x800													1,900	
#11																4x600													
#12																	5x600 3x400											1,400	
#13																		6x600											1,900
#1004				6x100															5x600									1,300	
TOTAL																				6,600									600
																					6,600								7,700
																													20,400 w

Observaciones :
Los artefactos no acotados son de 5 x 40 W.
Los conductores no acotados son de 2 mm2.
Los fluorescentes deben tener capacitores.
Los TC son tableros de comando de luces y tomas.
Los TCV son tableros de comando de ventiladores.

ESQUEMA DEL TS 10
AL TABLERO GENERAL

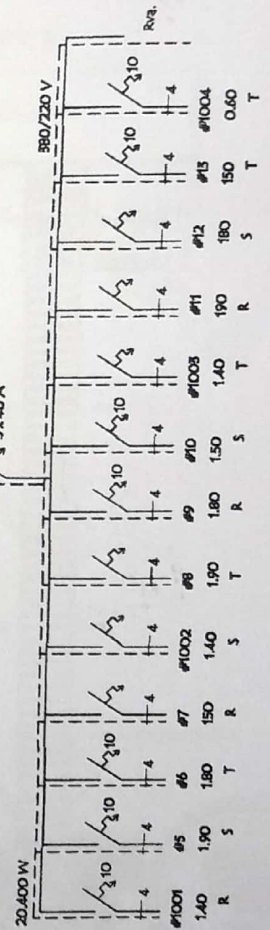

ESQUEMA DEL TC
AL TS 10

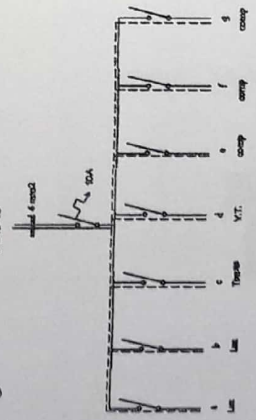

TOMA PARA COMPUTADORA CON ATERRAMIENTO

R.F RELEFOTOELECTRICO

Arq. Julio C. Sánchez
Prof. Nº 18.628

OBS.: TODOS EL SISTEMA CONSTRUCTIVO Y DETALLES DEL PROYECTO SERÁN ADECUADOS SEGÚN NORMATIVAS Y TIPOLOGÍAS DEL MEC.
EN CASO DE REPARACIONES DE AULAS QUE NO CUENTEN CON DIMENSIONES SIMILARES A TIPOLOGÍAS DEL MEC. LOS DETALLES DEBERÁN AJUSTARSE A LAS DIMENSIONES DEL AULA EXISTENTE.-
VER PLANO DE UBICACIÓN.-

MUNICIPALIDAD DE PIRIBEBUY

INSTITUCIÓN: ESC. BÁS. Nº212 VALENTINA VILLAGRA - DPTO. CORDILLERA - FONACIDE 2018	03
PROYECTO: REPARACIÓN TOTAL DE BLOQUE DE 6 AULAS + DIRECCIÓN — PLANTA GENERAL DE CONJUNTO	ESC. 1/50

Scanned by CamScanner

Detalle (A)

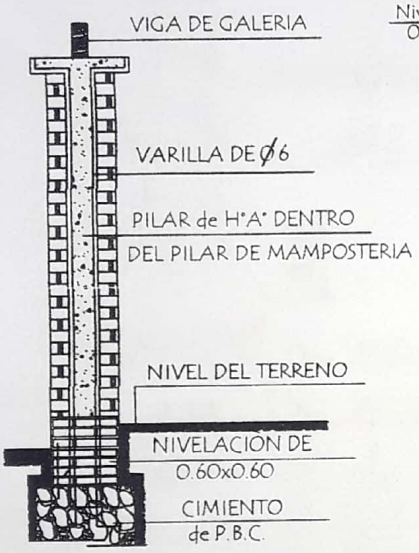

Detalle de Capitel

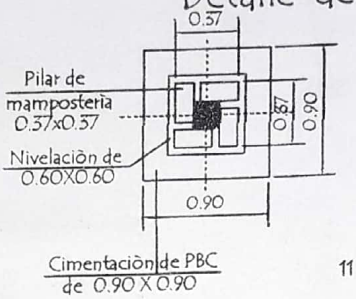

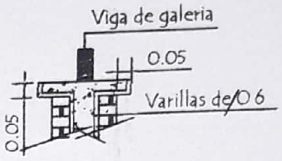

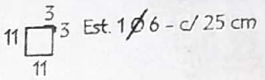

Corte Transversal

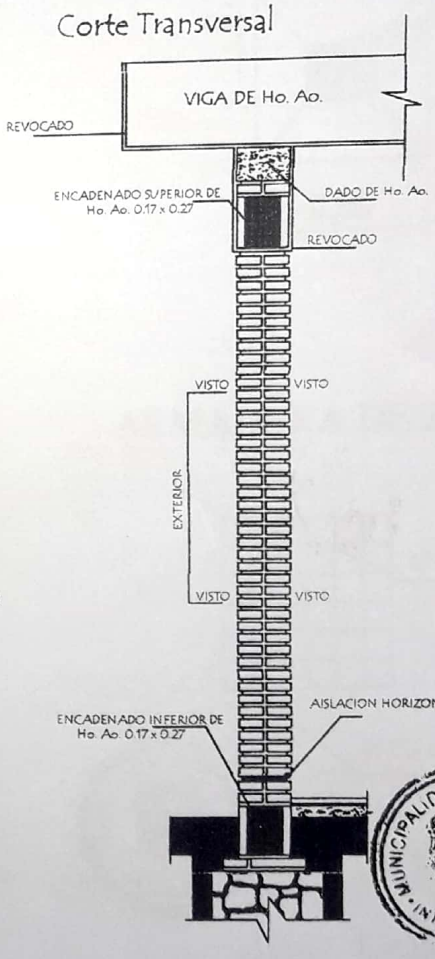

Dado de H° A° 0.20 x 0.60

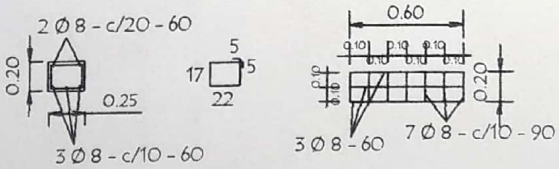

Observaciónes :

1.- EN LOS CASOS DE QUE EL AULA SEA CONSTRUIDA COMO ULTIMA DEL BLOQUE LA PARED EXTERIOR LLEVARA LOS LADRILLOS CON JUNTAS A LA VISTA HASTA LA ALTURA DE TECHO, LA VIGA Y EL DADO DE Ho. Ao. SERAN REVOCADOS.

2 - SI EL AULA A CONSTRUIR ES ANEXA LA PARED TRANSVERSAL SERA CON JUNTAS A LA VISTA A AMBOS LADOS HASTA EL ENCADENADO SUPERIOR Y REVOCADO HASTA EL TECHO, TAMBIEN LA VIGA Y EL DADO.

MUNICIPALIDAD DE PIRIBEBUY
INTENDENCIA

Arq. Julio C. Sánchez
Pat. Prof. N° 16.628

OBS : TODOS EL SISTEMA CONSTRUCTIVO Y DETALLES DEL PROYECTO SERÁN ADECUADOS SEGÚN NORMATIVAS Y TIPOLOGÍAS DEL MEC.
EN CASO DE REPARACIONES DE AULAS QUE NO CUENTEN CON DIMENSIONES SIMILARES A TIPOLOGÍAS DEL MEC, LOS DETALLES DEBERÁN AJUSTARSE A LAS DIMENSIONES DEL AULA EXISTENTE.-
VER PLANO DE UBICACIÓN.-

MUNICIPALIDAD DE PIRIBEBUY	04
INSTITUCIÓN: ESC. BÁS. N°212 VALENTINA VILLAGRA - DPTO. CORDILLERA - FONACIDE 2018	
PROYECTO: REPARACIÓN TOTAL DE BLOQUE DE AULAS + DIRECCIÓN	PLANTA GENERAL DE CONJUNTO — ESC. 1/50

Scanned by CamScanner

DADO DE Hº Aº DE 0.20 X 0.20 X 0.60

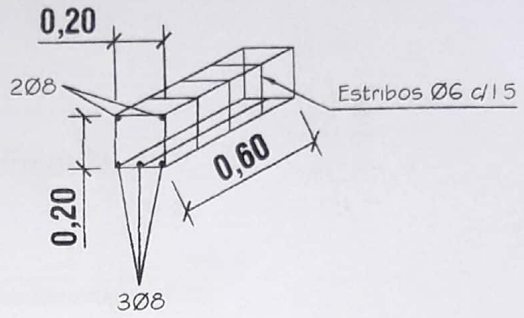

PILAR DE Hº Aº
DE 0.20 X 0.25

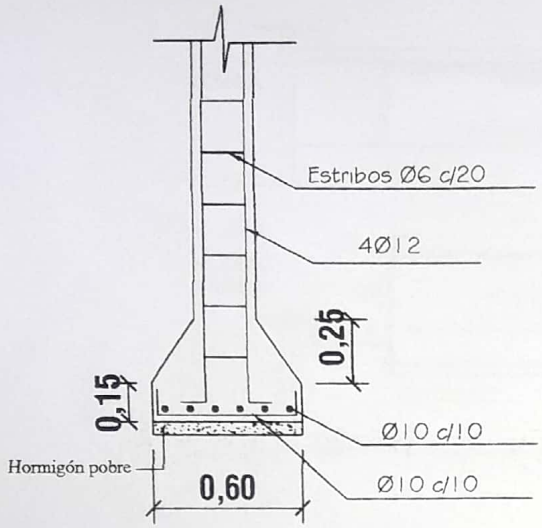

ZAPATA

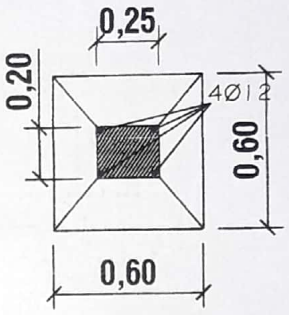

DETALLE DE ZAPATA CON
ENCADENADO INFERIOR

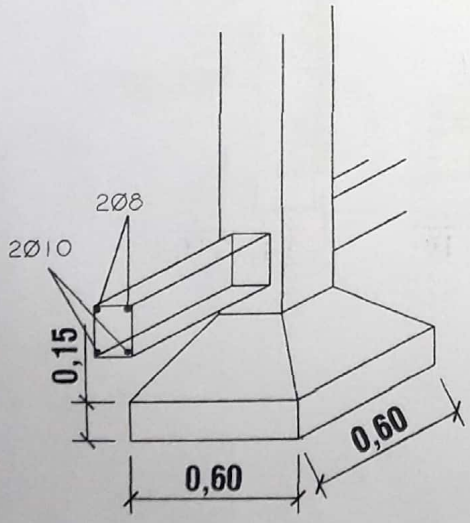

ARMADURA DE ZAPATA

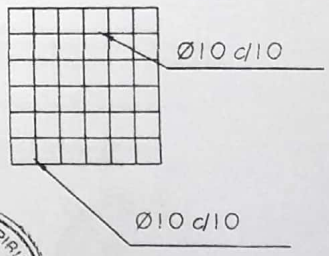

MINISTERIO DE EDUCACION Y CULTURA
DIRECCION DE INFRAESTRUCTURA
EQUIPO TÉCNICO DE INFRAESTRUCTURA

Arq. Julio C. Sánchez
Reg. Prof. Nº 16.628

Proyecto	10
DETALLE DE PILAR Y DADO DE HºAº Esc. 1/25	

Scanned by CamScanner

Ubicaciòn de Pizarròn

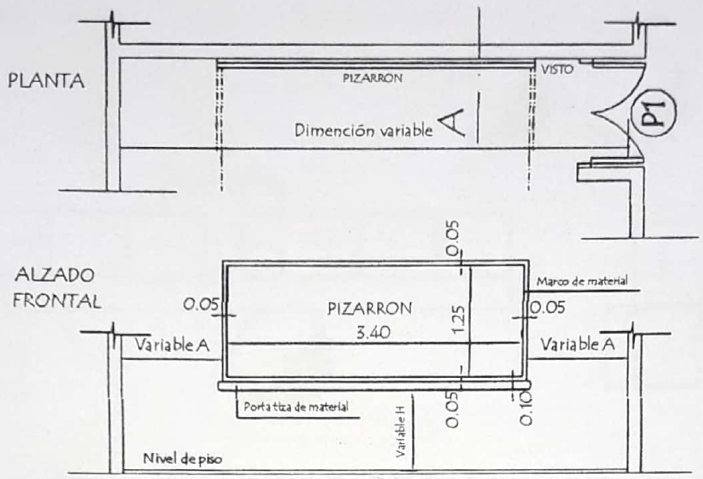

CORTE A

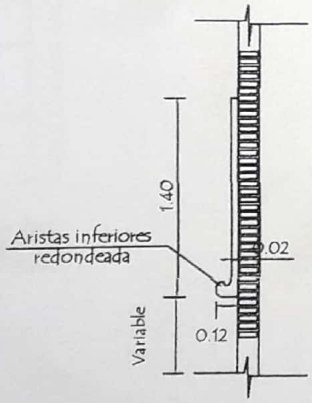

CONSTRUCCION DE PIZARRON EMPOTRADO EN MURO

ESPECIFICACIONES TECNICAS

1- Sobre el muro de ladrillo marcar las dimenciones recomendadas preparar el marco de material y porta tiza con ladrillos empotrados, revocados posteriormente con mortero, cemento-arena (1:3), dandole revoque con mortero cemento-arena (1:3), y aplicación de tres manos de enduido plástico, con textura de ter- una terminación redondeada en las aristas interiores.-

2- En la zona de pizarrón propiamente, aplicar una azotada con hidrófugo(ceresita), posteriormente minación luego de la cantidad de alizado necesarios.

3- Aplicar sellador o fijador plástico, posteriormente aplicar tres manos de pintura sintética para pizarrón color verde pizarra, en el marco y portatiza luego del mismo proseso pintura sitéticas color gris.

OBSERVACIONES:

ALTURA A RESPETAR PARA LA UBICACION DEL PIZARRON

1- Para escuela	2- Para colegio
(A) 1.15 mts.	(A) 1.70 mts.
(H) 0.70 mts.	(H) 0.80 mts.

MUNICIPALIDAD DE PIRIBEBUY · INTENDENCIA

Arq. Julio C. Sánchez
Mat. Nº 16.628

OBS: TODOS EL SISTEMA CONSTRUCTIVO Y DETALLES DEL PROYECTO SERÁN ADECUADOS SEGÚN NORMATIVAS Y TIPOLOGÍAS DEL MEC.
EN CASO DE REPARACIONES DE AULAS QUE NO CUENTEN CON DIMENSIONES SIMILARES A TIPOLOGÍAS DEL MEC, LOS DETALLES DEBERÁN AJUSTARSE A LAS DIMENSIONES DEL AULA EXISTENTE.-
VER PLANO DE UBICACIÓN.-

MUNICIPALIDAD DE PIRIBEBUY		05
INSTITUCIÓN: ESC. BÁS. Nº212 VALENTINA VILLAGRA - DPTO. CORDILLERA - FONACIDE 2018		
PROYECTO: REPARACIÓN TOTAL DE BLOQUE DE 6 AULAS + DIRECCIÓN	PLANTA GENERAL DE CONJUNTO	ESC. 1/50

Scanned by CamScanner

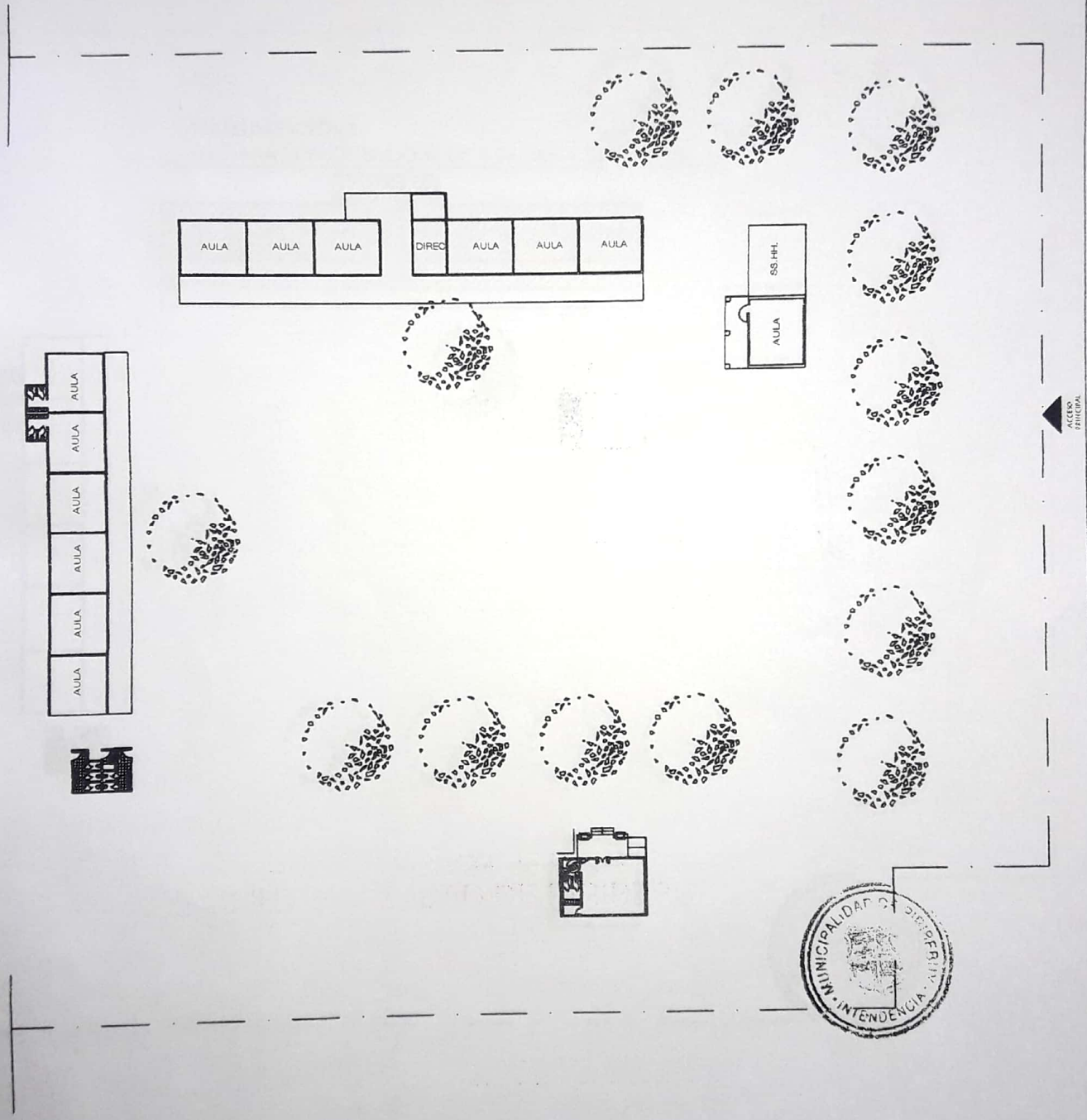

Arq. Julio C. Sánchez
Pat Prof N° 16 678

MUNICIPALIDAD DE PIRIBEBUY		01
INSTITUCIÓN: Esc. Bás. N°212 VALENTINA VILLAGRA - DPTO. CORDILLERA - FONACIDE 2018		
PROYECTO: REPARACIÓN DE AULAS.-	PLANTA GENERAL DE CONJUNTO	ESC. 1/500

ENERO 2018

Scanned by CamScanner

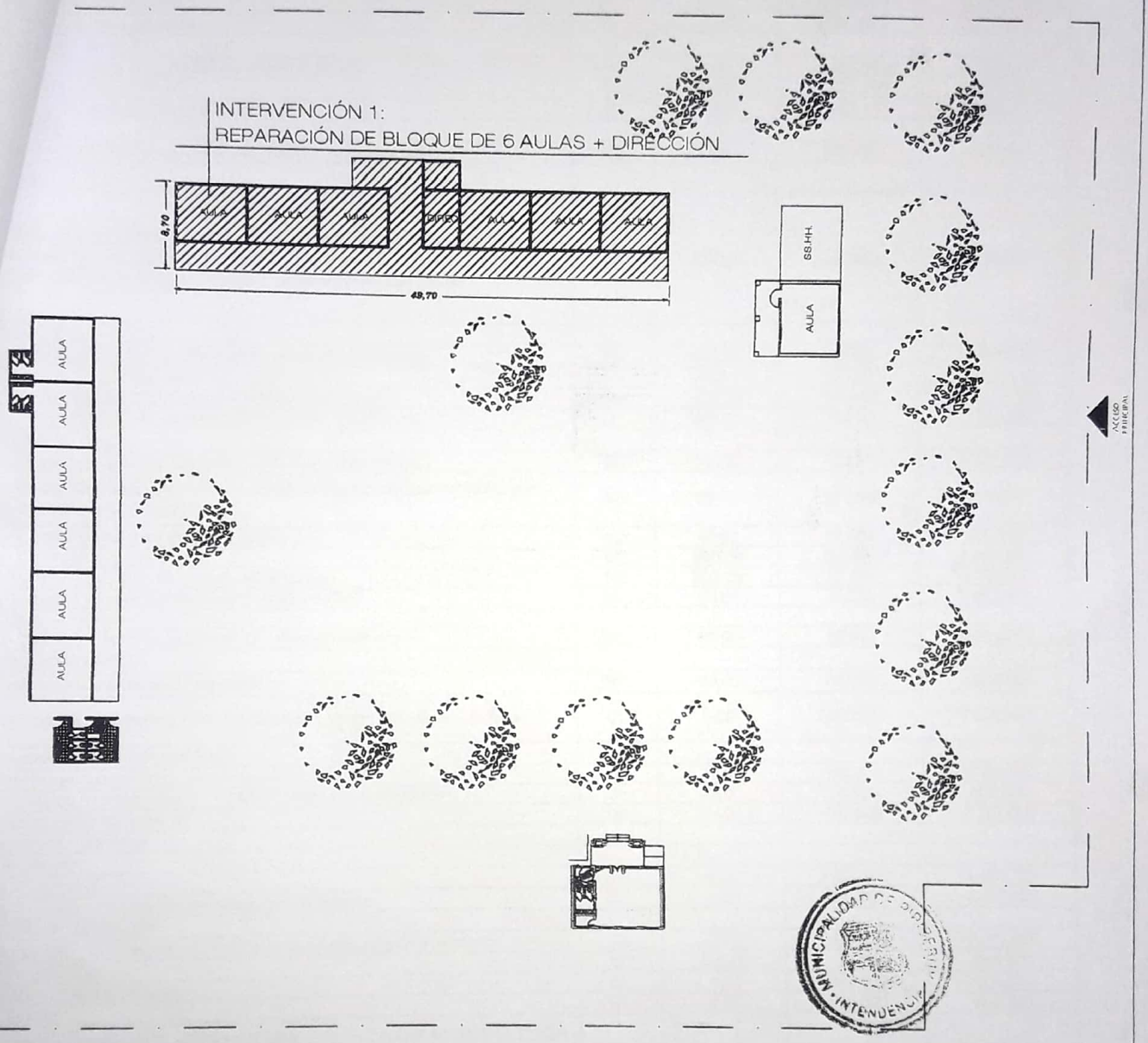

Arq. Julio C. Sánchez
Pat. Prof. N° 16.628

MUNICIPALIDAD DE PIRIBEBUY

02

INSTITUCIÓN: Esc. Bás. N°212 VALENTINA VILLAGRA - DPTO. CORDILLERA - FONACIDE 2018

PROYECTO: REPARACIÓN DE BLOQUE DE 6 AULAS + DIRECCIÓN | PLANTA GENERAL DE CONJUNTO | ESC. 1/500

Scanned by CamScanner