NP 3127 SH 3~ 246

Especificación técnica

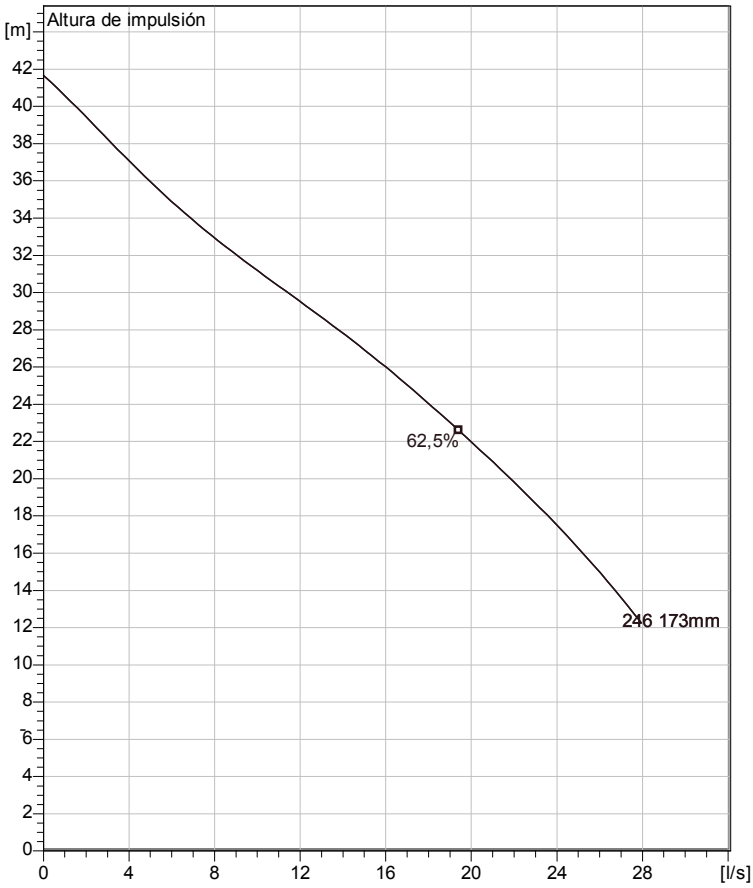

Agua, limpia

Curve according to: ISO 9906

Note: Picture might not correspond to the current configuration.

General

Sistema de autolimpieza del impulsor de canal semiabierto, ideal para bombeos de aguas residuales. Con posibilidad de añadir el sistema guide-pin para mejor la resistencia de posibles atascos. Un modulo basado en un diseño que permite la adaptación.

Impulsor

Impeller material	Grey cast Iron
Diam. de salida	80 mm
Suction Flange Diameter	80 mm
Impeller diameter	173 mm
Number of blades	2

Motor

Motor #	N3127.181 21-11-2AL-W 7.4KW
Variante de estator	38
Frecuencia	50 Hz
Tensión nominal	380 V
Nº de polos	2
Fases	3~
Potencia nominal	7,4 kW
Corriente nominal	15 A
Corriente de arranque	111 A
Velocidad nominal	2900 1/min
Factor de potencia	
1/1 Load	0,92
3/4 Load	0,90
1/2 Load	0,86
Eficiencia	
1/1 Load	84,0 %
3/4 Load	85,0 %
1/2 Load	84,0 %

Installation: P - Semipermanente, húmeda

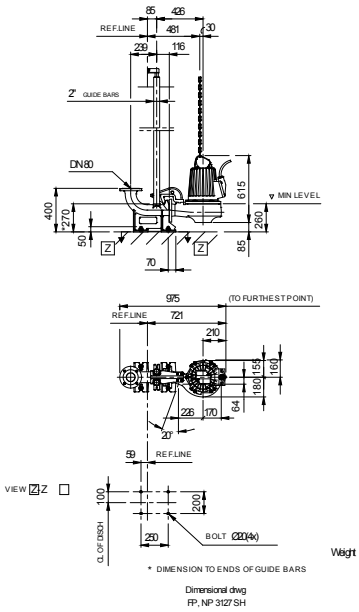

Dimensional dwg
FP, NP 3127 SH

Configuración

Proyecto	ID proyecto	Creado por	Creado el	Ultima actualización
			2014-07-21	

NP 3127 SH 3~ 246

Curva de funcionamiento

Bomba

Diam. de salida	80 mm
Suction Flange Diameter	80 mm
Impeller diameter	173 mm
Number of blades	2

Motor

Motor #	N3127.181 21-11-2AL-W 7.4KW
Stator variant	38
Frecuencia	50 Hz
Tensión nominal	380 V
Nº de polos	2
Fases	3~
Potencia nominal	7,4 kW
Corriente nominal	15 A
Corriente de arranque	111 A
Velocidad nominal	2900 1/min

Factor de potencia	
1/1 Load	0,92
3/4 Load	0,90
1/2 Load	0,86

Eficiencia	
1/1 Load	84,0 %
3/4 Load	85,0 %
1/2 Load	84,0 %

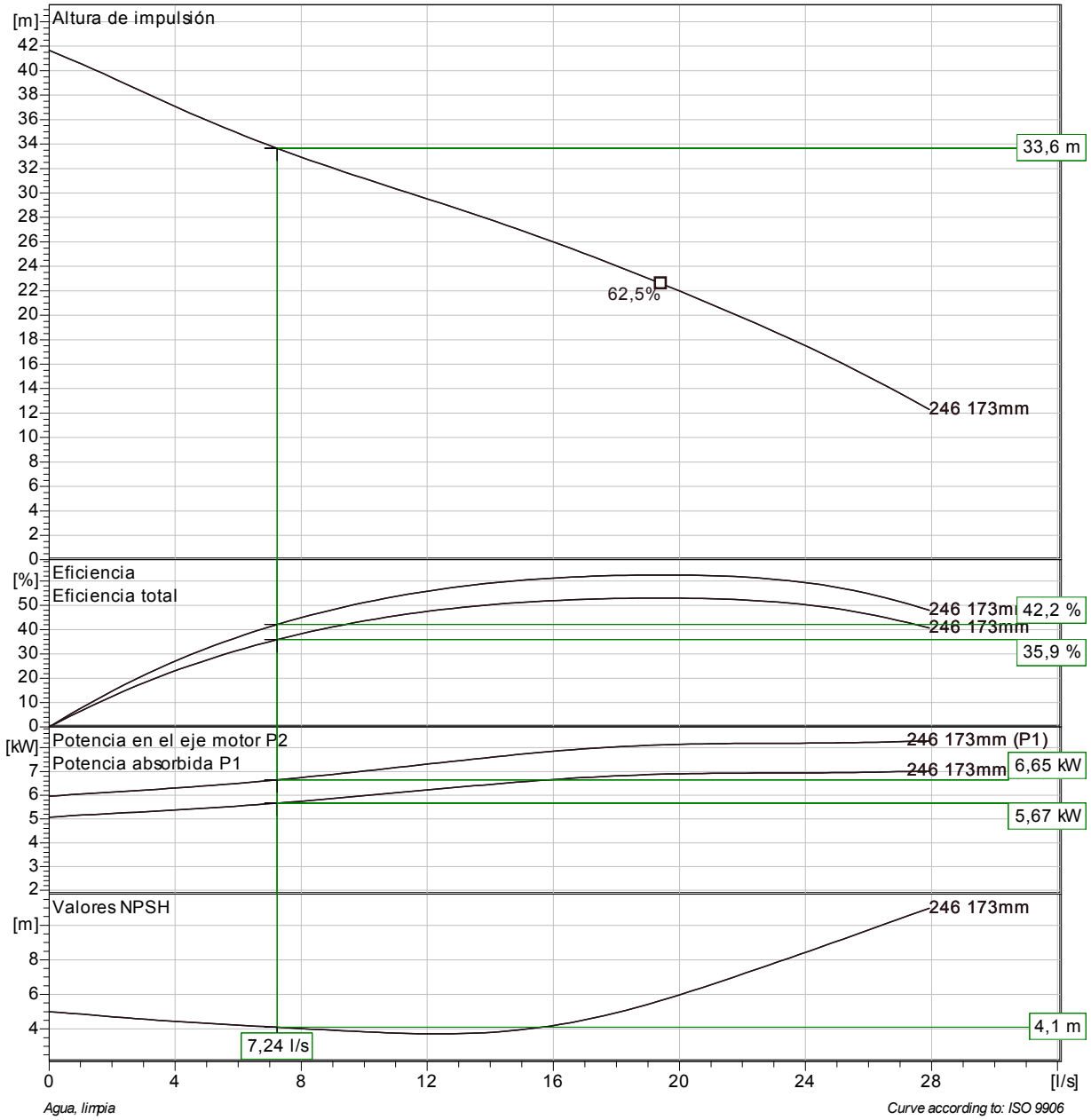

Proyecto	ID proyecto	Creado por	Creado el	Ultima actualización
			2014-07-21	

NP 3127 SH 3~ 246

Duty Analysis

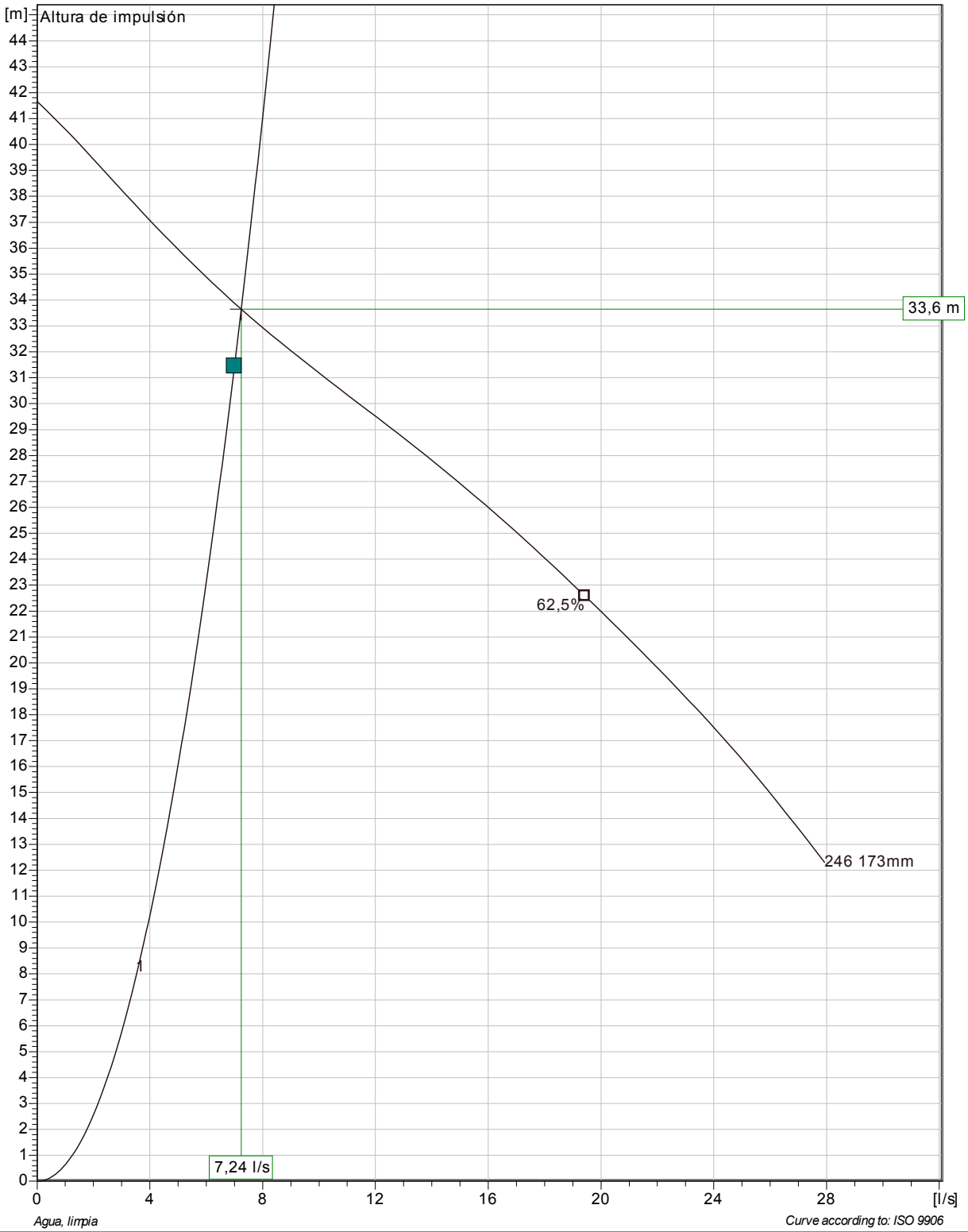

Pumps running /System	Individual pump Flow	Head	Shaft power	Total Flow	Head	Shaft power	Hyd eff.	Specific energy	NPSHre
1	7,24 l/s	33,6 m	5,67 kW	7,24 l/s	33,6 m	5,67 kW	42,2 %	0,255 kWh/m³	4,1 m

Proyecto	ID proyecto	Creado por	Creado el	Ultima actualización
			2014-07-21	

NP 3127 SH 3~ 246

VFD Curve

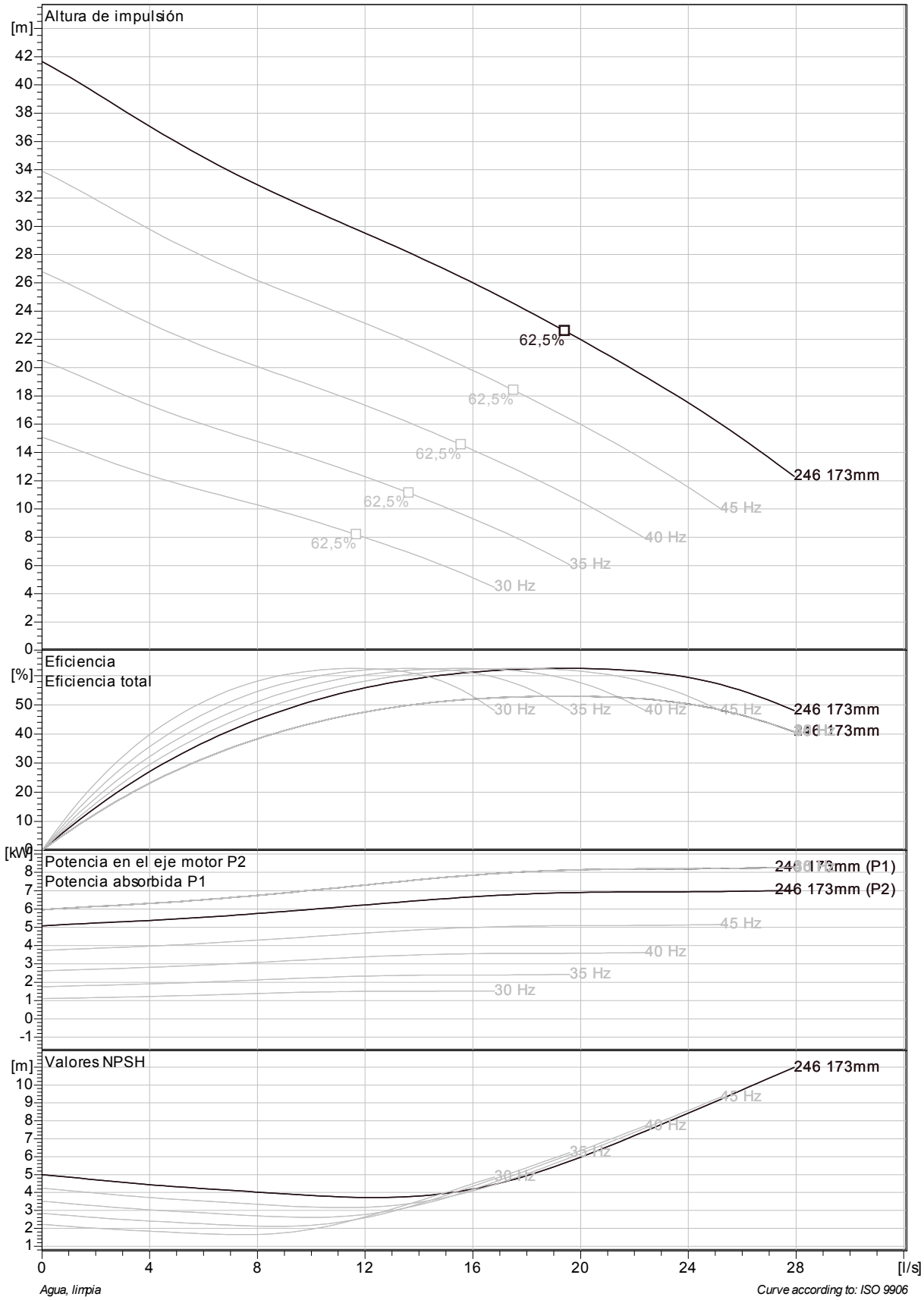

Proyecto	ID proyecto	Creado por	Creado el	Ultima actualización
			2014-07-21	

NP 3127 SH 3~ 246

VFD Analysis

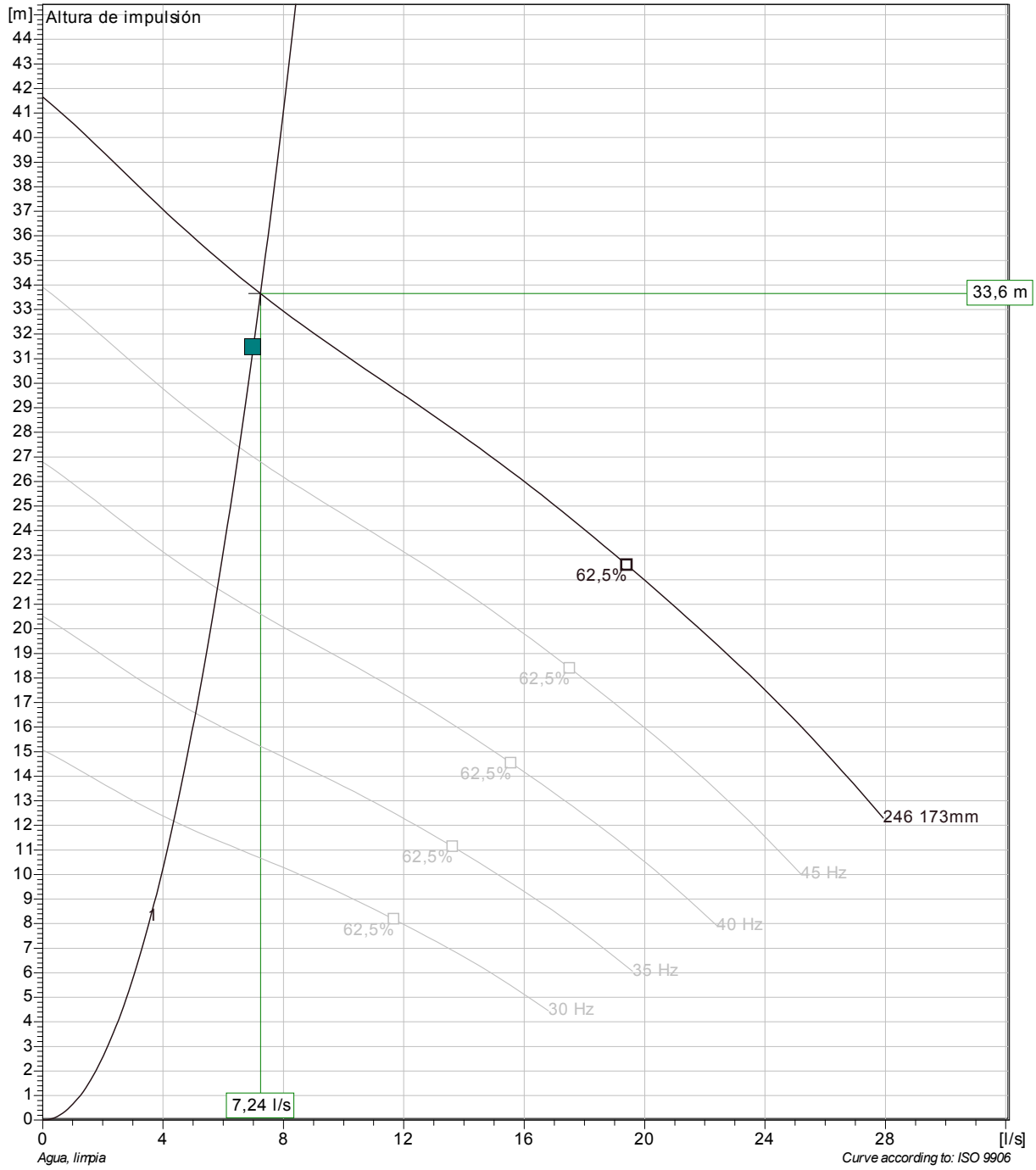

Pumps running /System	Individual pump Frequency	Flow	Head	Shaft power	Total Flow	Head	Shaft power	Hyd eff.	Specific energy	NPSHre
1	50 Hz	7,24 l/s	33,6 m	5,67 kW	7,24 l/s	33,6 m	5,67 kW	42,2 %	0,255 kWh/m³	4,1 m
1	45 Hz	6,53 l/s	27,4 m	4,16 kW	6,53 l/s	27,4 m	4,16 kW	42,2 %	0,279 kWh/m³	3,48 m
1	40 Hz	5,81 l/s	21,6 m	2,92 kW	5,81 l/s	21,6 m	2,92 kW	42,2 %	0,31 kWh/m³	2,88 m
1	35 Hz	5,08 l/s	16,6 m	1,96 kW	5,08 l/s	16,6 m	1,96 kW	42,2 %	0,35 kWh/m³	2,33 m
1	30 Hz	4,36 l/s	12,2 m	1,23 kW	4,36 l/s	12,2 m	1,23 kW	42,2 %	0,404 kWh/m³	1,82 m

Proyecto	ID proyecto	Creado por	Creado el	Ultima actualización
			2014-07-21	

NP 3127 SH 3~ 246

Dimensional drawing

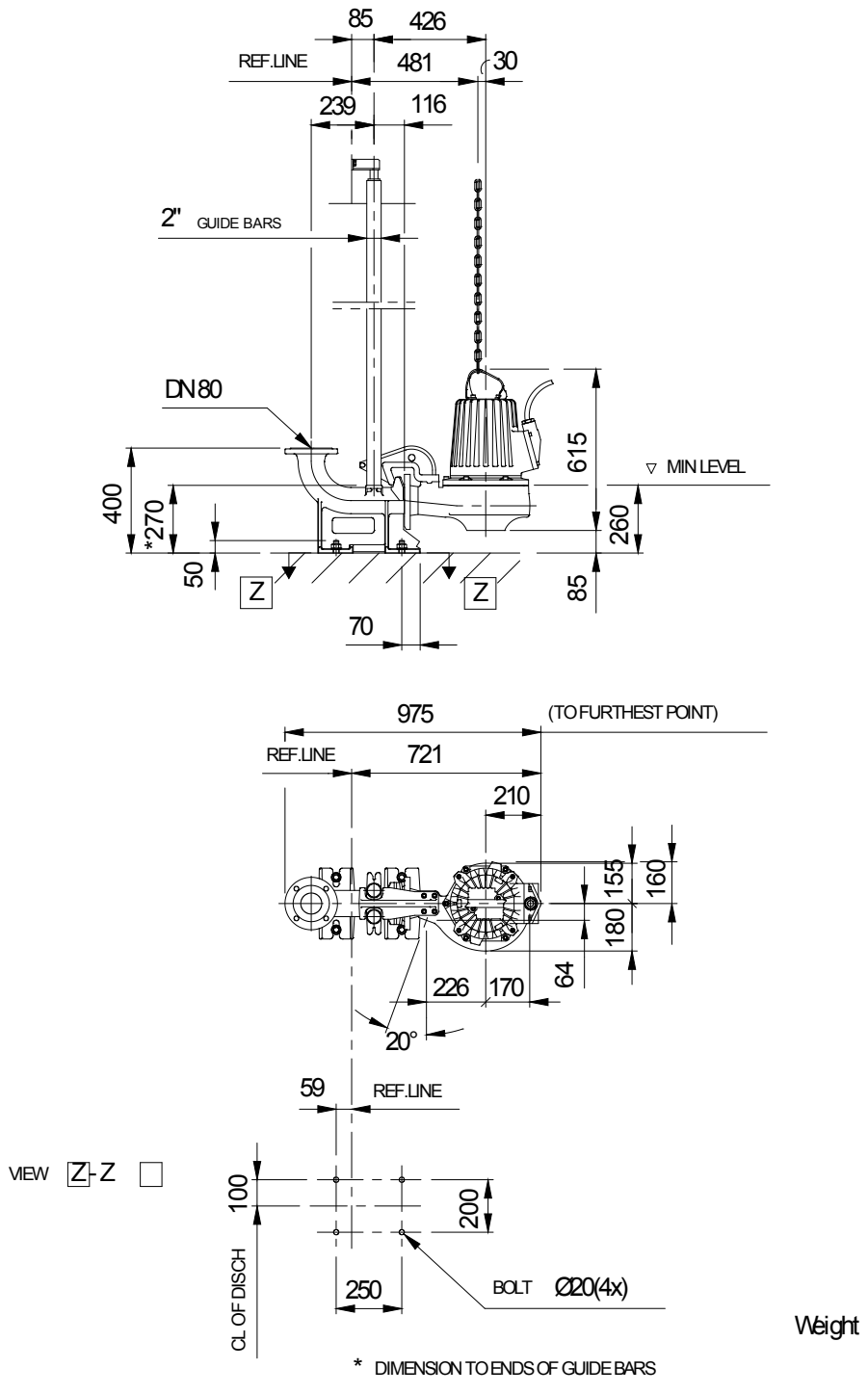

Weight

Dimensional dwg
FP, NP3127 SH

Proyecto	ID proyecto	Creado por	Creado el	Ultima actualización
			2014-07-21	