Puerta Metàlica con 2 hojas - (P 1)

Corte Horizontal

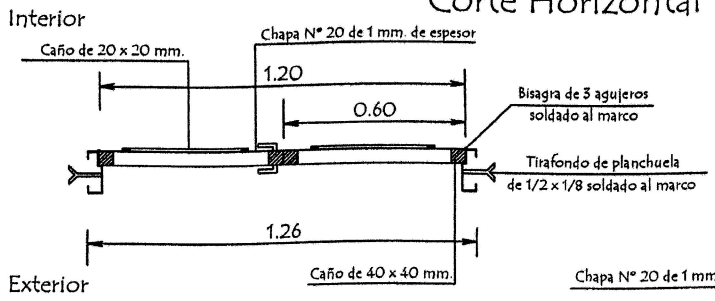

Detalle de Marco

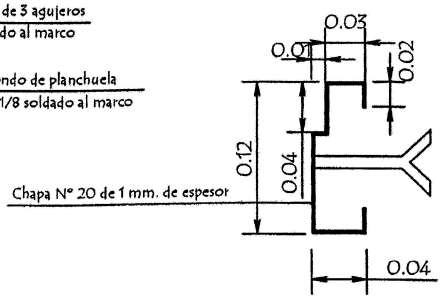

Hoja metàlica de 1,20 x 2,10

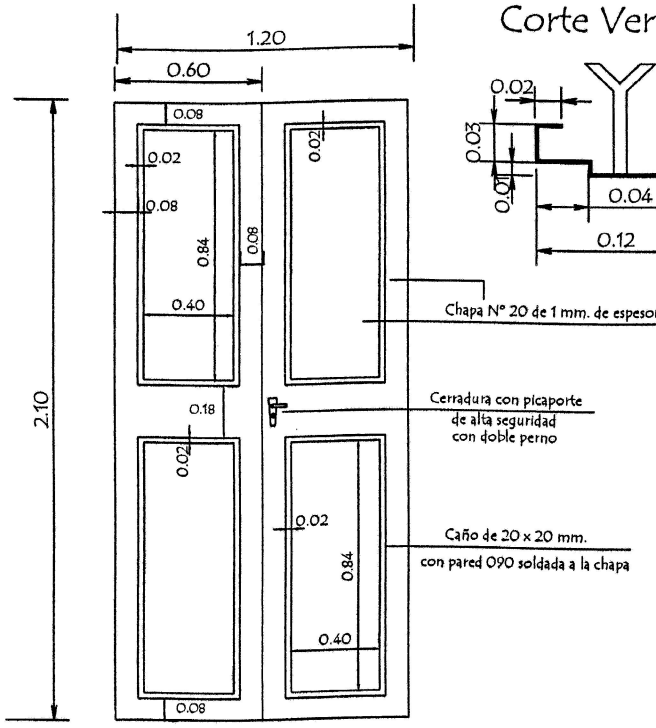

Corte Vertical

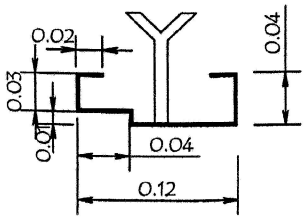

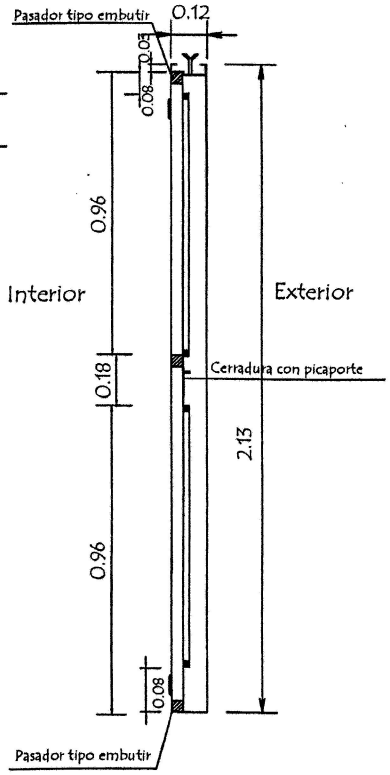

Vista Frontal

OBSERVACION :

En todos los lugares donde se utilizaron soldadura y no tuvieron un relleno completo, compactos y prolijos debiendo resultar suabe al tacto, deberàn de utilizar masilla para chapa para posteriormente realizar una lijada completa y pintar 2 manos con pintura anticorrosiva antes de su colocaciòn y otras 2 con pintura sintètica opaca como terminaciòn .-

MUNICIPALIDAD DE CONCEPCION-DIRECCION DE OBRAS Y SERVICIOS	
1 aula de 5,80 x 6,80 con techo de tejas	10
Detalle de Puerta Metàlica sin escala	