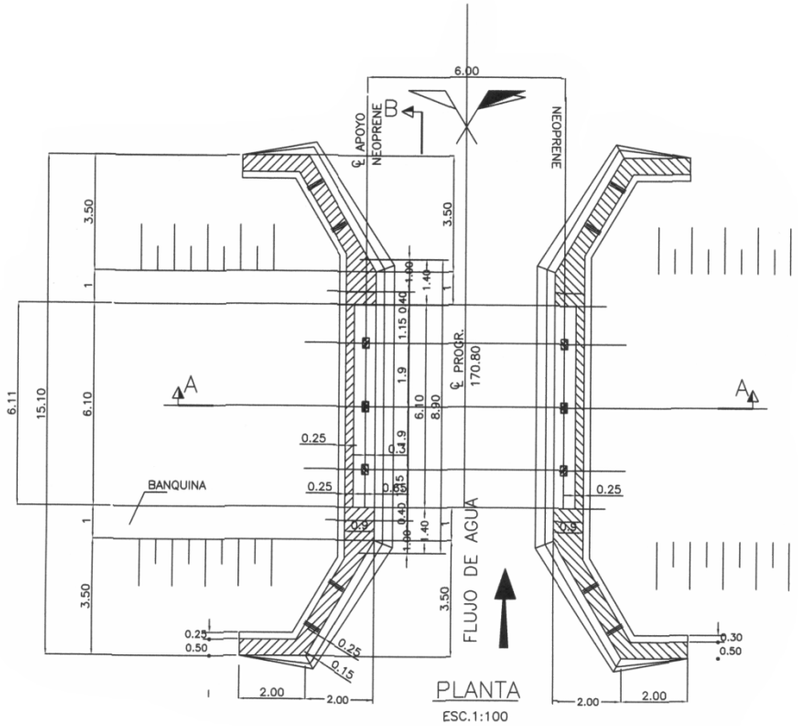

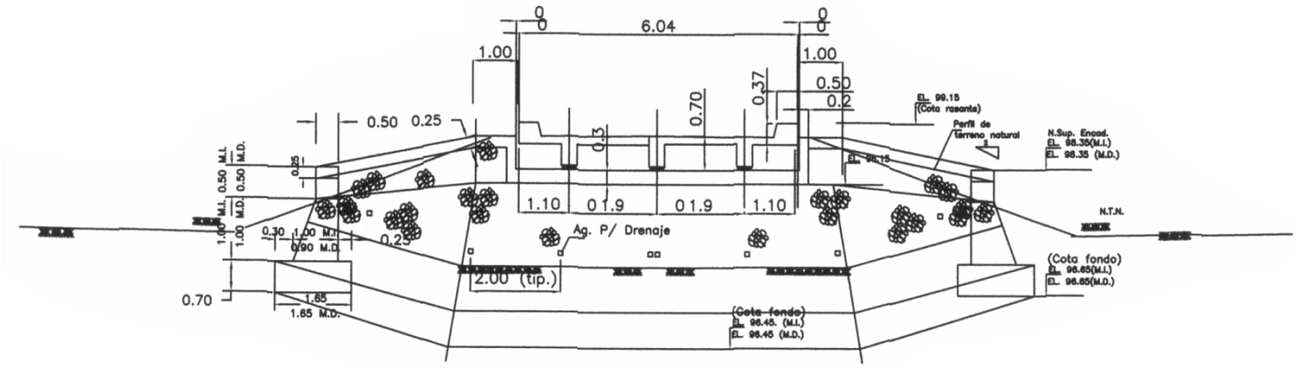

NOTAS:

1) TIPO DE H° Resistencia 28 dias = 21 N/mm2 (CABEZALES, VIGAS Y LOSAS)
   TIPO DE H° Resistencia 28 dias = 13 N/mm2 (H° DE REGULARIZACION)
2) TIPO DE ACERO Limite de Fluencia = 500 N/mm2
3) Las medidas están dadas en metros, salvo donde se indique lo contrario.–
4) Recubrim. fund.=4cm
5) PROCESO CONSTRUCTIVO
   a– Las piedras del muro estarán convenientemente asentadas con argamasa sin dejar espacios vacios entre las mismos, no deben coincidir las aristas de piedra en la vertical o sea deberán estar convenientemente trabadas, especialmente en la interface entre muro y ensanche inferior (el dosaje sugerido para argamasa ver en las Especificaciones técnicas)

   b– En la cara interna del muro en toda su extensión deberá llevar un buen drenaje (ver nota en corte A–A)

ESC. 1:25

NOTA:
El material filtrante deberá ser de triturada de 2" hasta 0.50 de altura luego triturada de 5" (los siguentes 0.50 m.) y posteriormente arena además deberá estar aislado del material de relleno terraplén con un geotextil tipo Bidin
A partir del terreno natural

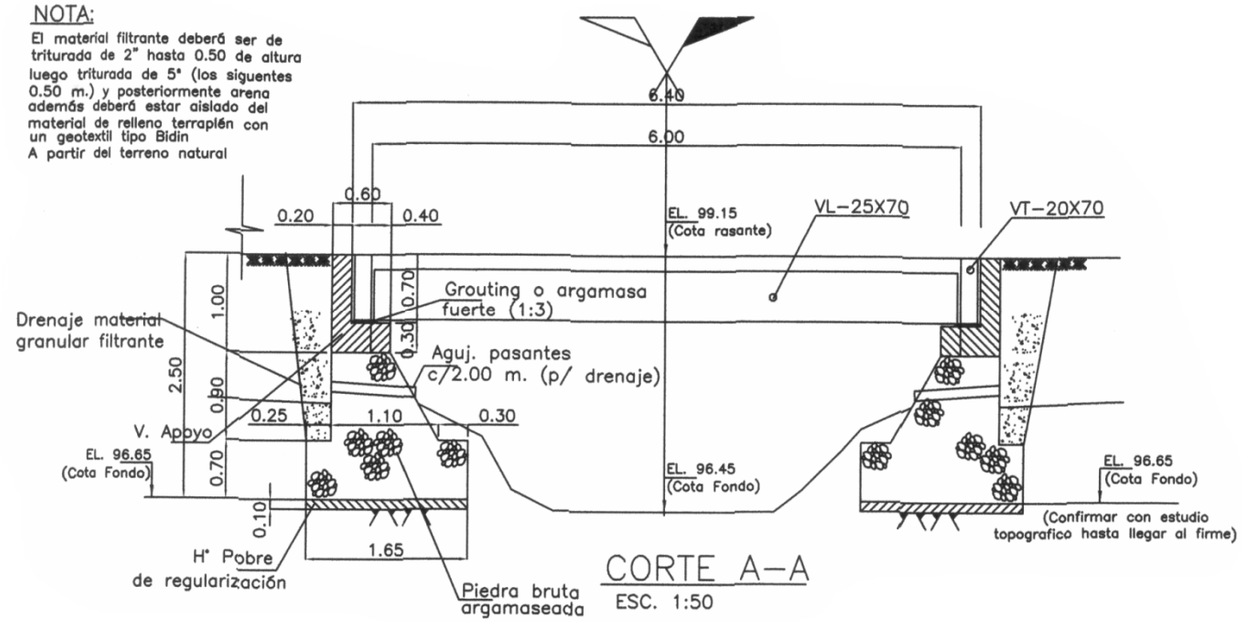

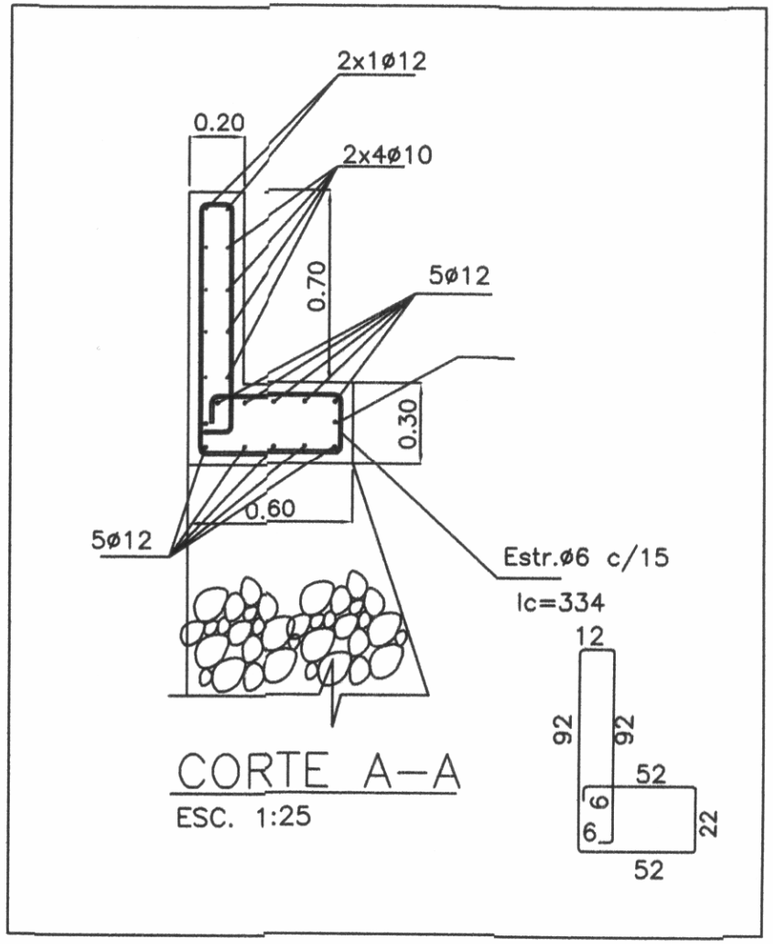

CORTE A–A

ESC. 1:25

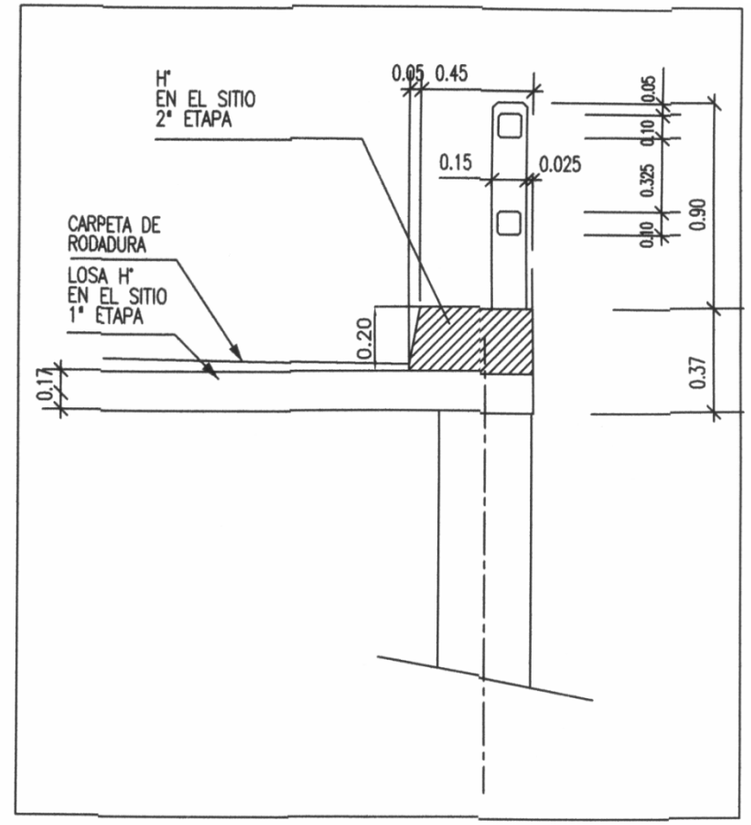

DETALLE
BARANDA

ESC. 1:25

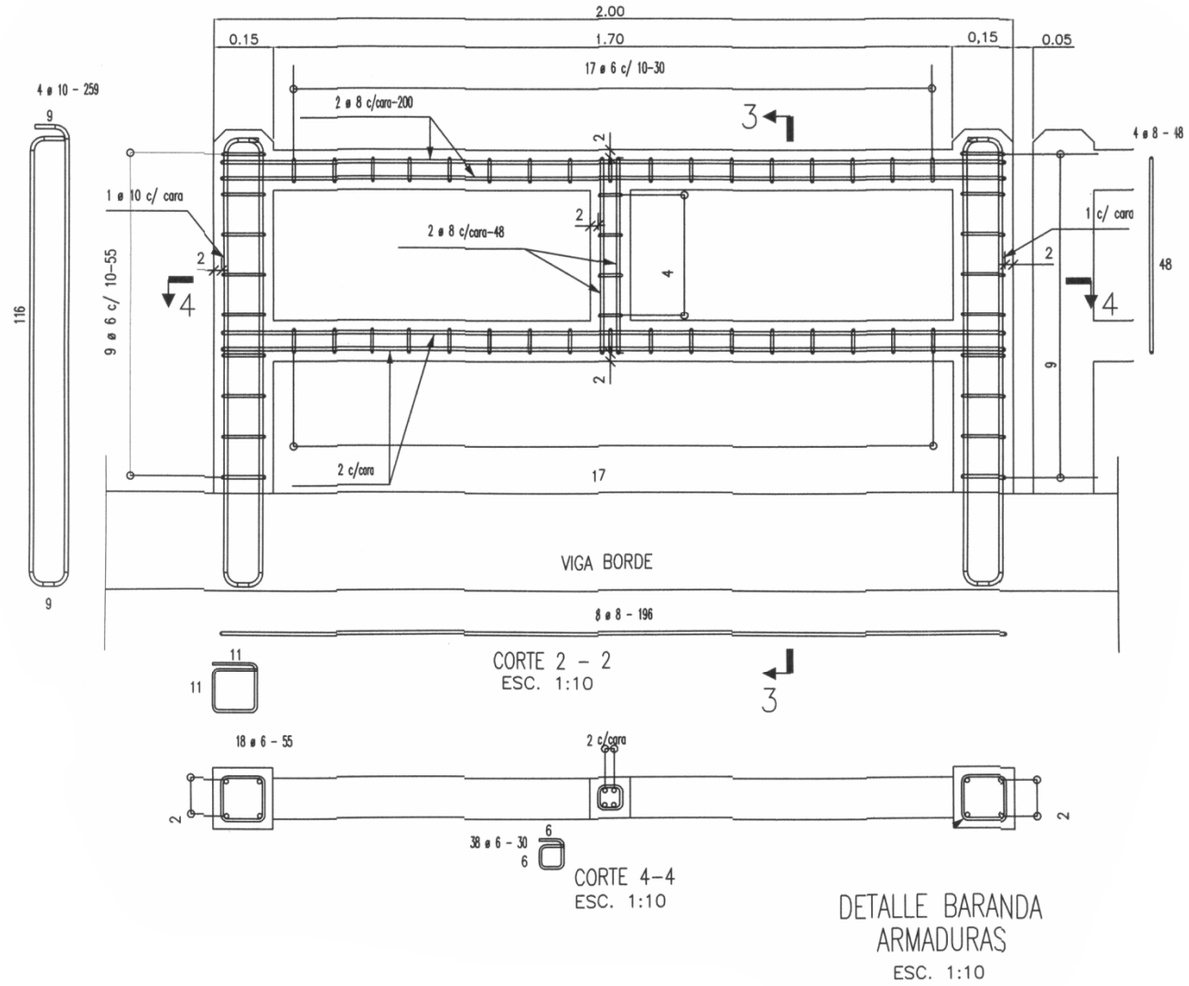

CORTE 2 - 2
ESC. 1:10

CORTE 4-4
ESC. 1:10

DETALLE BARANDA
ARMADURAS
ESC. 1:10