MUNICIPALIDAD DE YRYBUCUA
SAN PEDRO-PARAGUAY

PROYECTO DE MEJORAS EN LA LIGA DEPORTIVA YRYBUCUA.
UBICACIÓN: BARRIO CENTRO - DISTRITO DE YRYBUCUA.

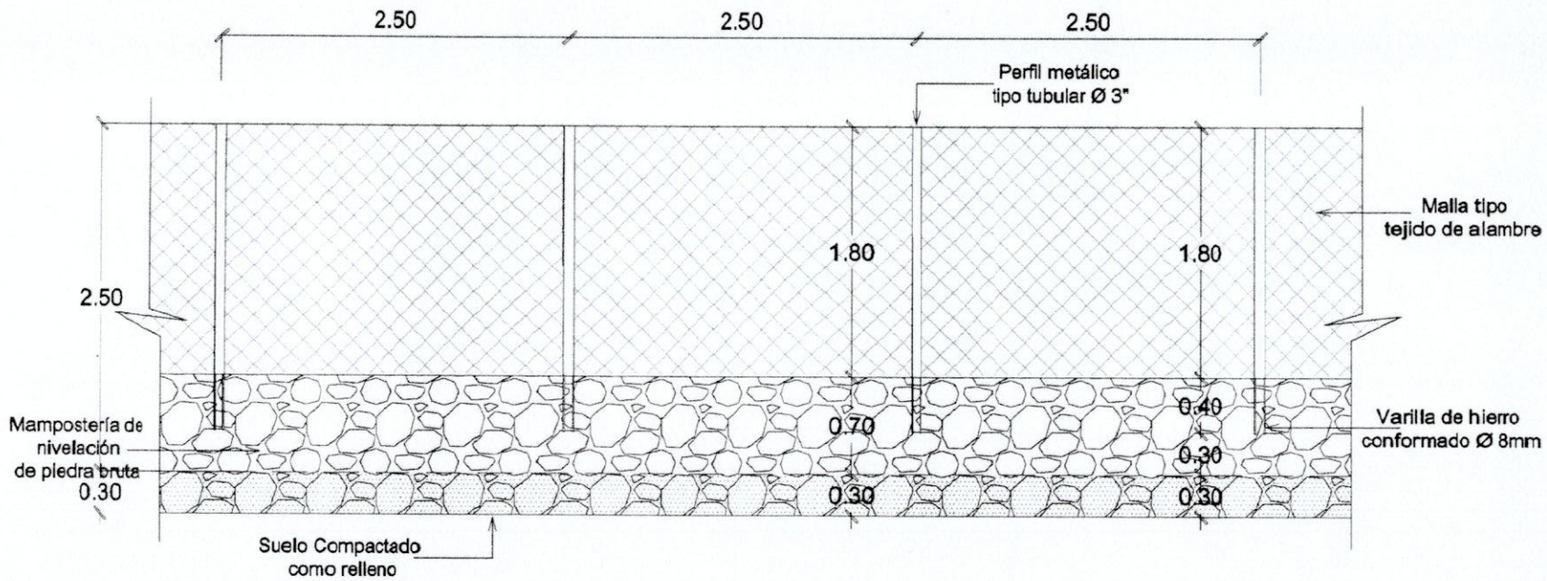

SECCIÓN LONGITUDINAL MURO PERÍMETRAL
ESC.:..... 1/50

Luis Alberto Fernández Portillo
Arquitecto
M.O.P.C. Nº 3.193

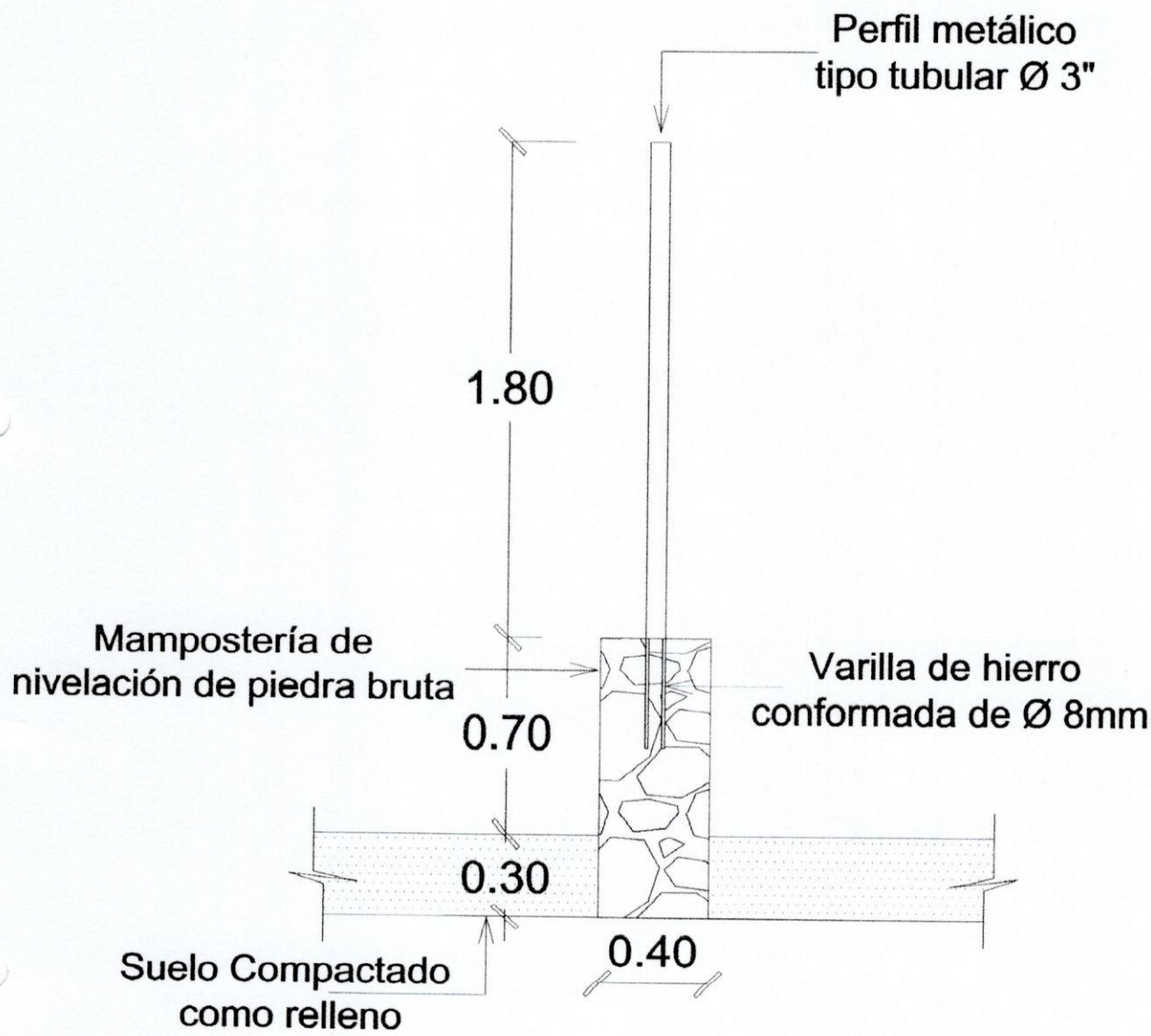

SECCIÓN TRANSVERSAL MURO PERIMETRAL
ESC.:..... 1/25

MUNICIPALIDAD DE YRYBUCUA
SAN PEDRO-PARAGUAY

PROYECTO DE MEJORAS EN LA LIGA DEPORTIVA YRYBUCUA.
UBICACIÓN: BARRIO CENTRO - DISTRITO DE YRYBUCUA.

Luis Alberto Fernández Portillo
Arquitecto
Reg. M.O.P.C. Nº 3.193

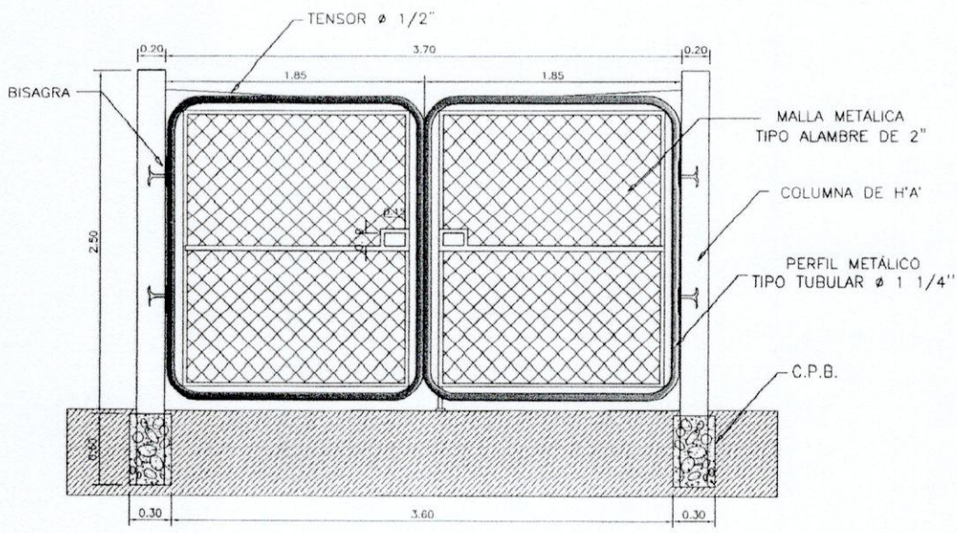

FACHADA DETALLADA PORTÓN 1 ACCESO ESTE
ESC.:..... 1/50

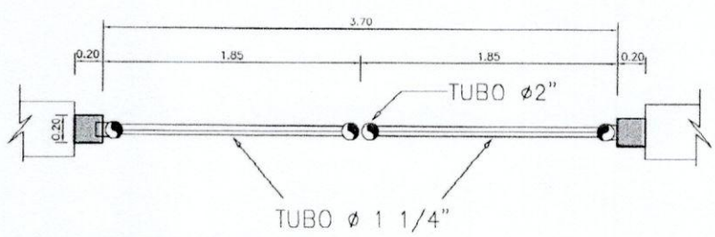

PLANTA ACOTADA PORTÓN ACCESO ESTE
ESC.:..... 1/50

MUNICIPALIDAD DE YRYBUCUA
SAN PEDRO-PARAGUAY

PROYECTO DE MEJORAS EN LA LIGA DEPORTIVA YRYBUCUA.
UBICACIÓN: BARRIO CENTRO - DISTRITO DE YRYBUCUA.

Luis Alberto Fernández Portillo
Arquitecto
Reg. M.O.P.C. Nº 3.193

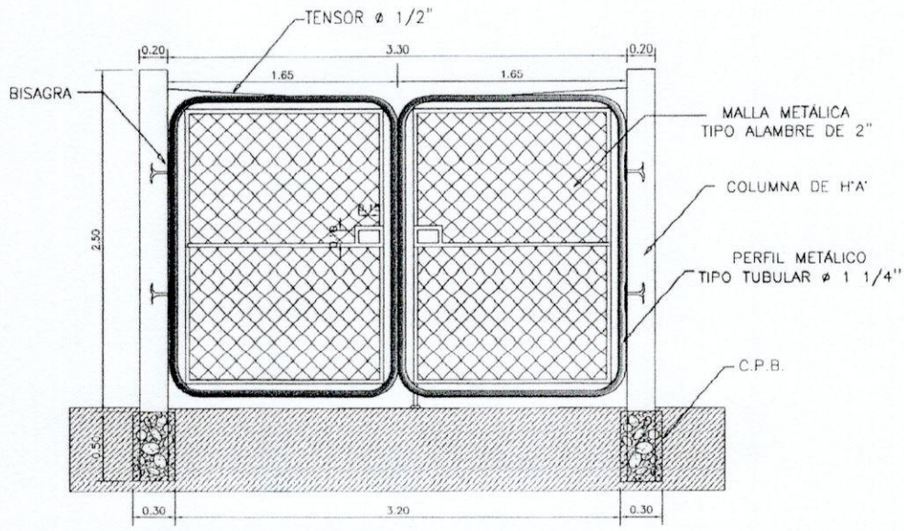

FACHADA DETALLADA PORTÓN 2 ACCESO ESTE
ESC.:..... 1/50

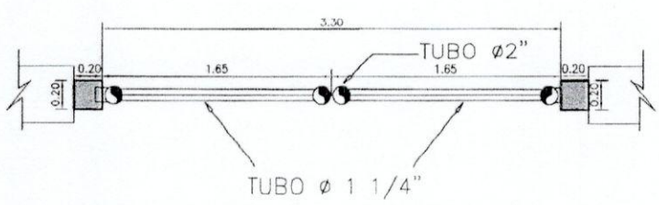

PLANTA ACOTADA PORTÓN 2 ACCESO ESTE
ESC.:..... 1/50

MUNICIPALIDAD DE YRYBUCUA
SAN PEDRO-PARAGUAY

PROYECTO DE MEJORAS EN LA LIGA DEPORTIVA YRYBUCUA.
UBICACIÓN: BARRIO CENTRO - DISTRITO DE YRYBUCUA.

Luis Alberto Fernández Portillo
Arquitecto
M.O.P.C. Nº 3.193

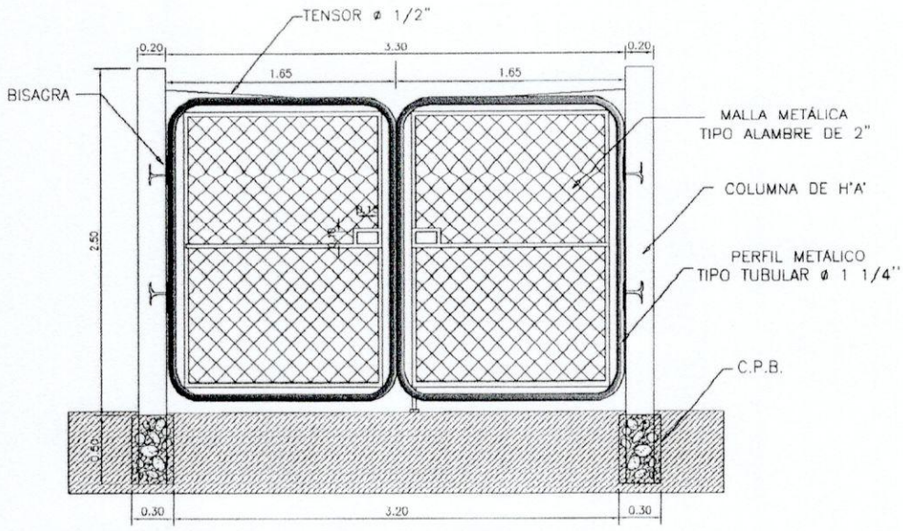

FACHADA DETALLADA PORTÓN 1 ACCESO OESTE
ESC.:..... 1/50

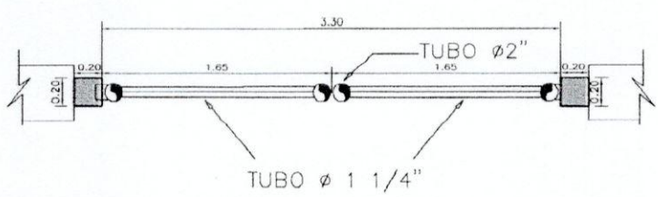

PLANTA ACOTADA PORTÓN 1 ACCESO OESTE
ESC.:..... 1/50

MUNICIPALIDAD DE YRYBUCUA
SAN PEDRO-PARAGUAY

PROYECTO DE MEJORAS EN LA LIGA DEPORTIVA YRYBUCUA.
UBICACIÓN: BARRIO CENTRO - DISTRITO DE YRYBUCUA.

Luis Alberto Fernández Portillo
Arquitecto
Reg. M.O.P.C. Nº 3.193

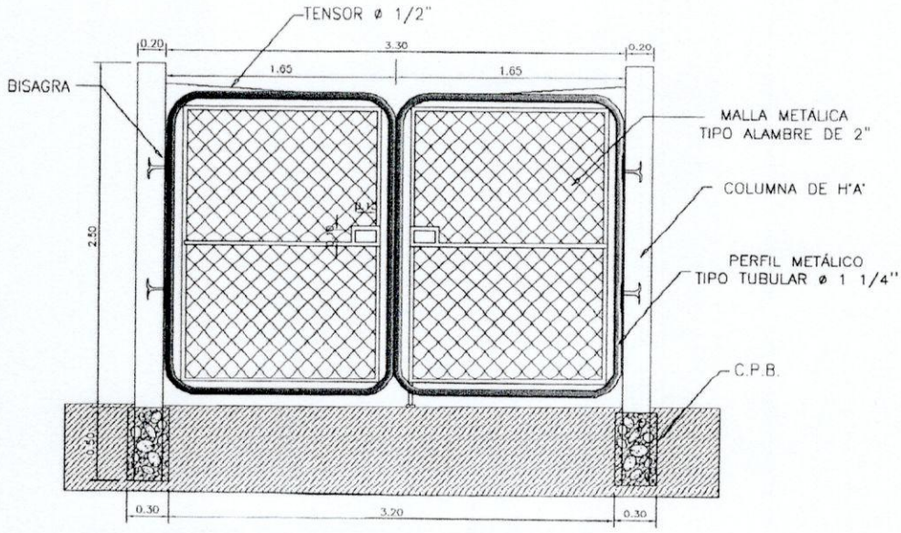

FACHADA DETALLADA PORTÓN 2 ACCESO OESTE
ESC.:..... 1/50

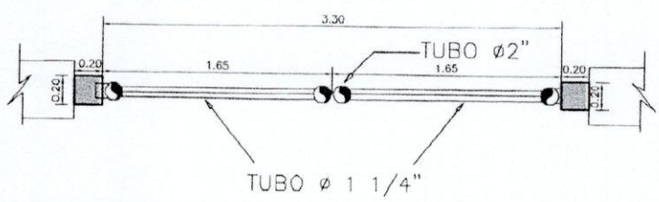

PLANTA ACOTADA PORTÓN 2 ACCESO OESTE
ESC.:..... 1/50

MUNICIPALIDAD DE YRYBUCUA
SAN PEDRO-PARAGUAY

PROYECTO DE MEJORAS EN LA LIGA DEPORTIVA YRYBUCUA.
UBICACIÓN: BARRIO CENTRO - DISTRITO DE YRYBUCUA.

Luis Alberto Fernández Portillo
Arquitecto
Reg. M.O.P.C. Nº 3.193

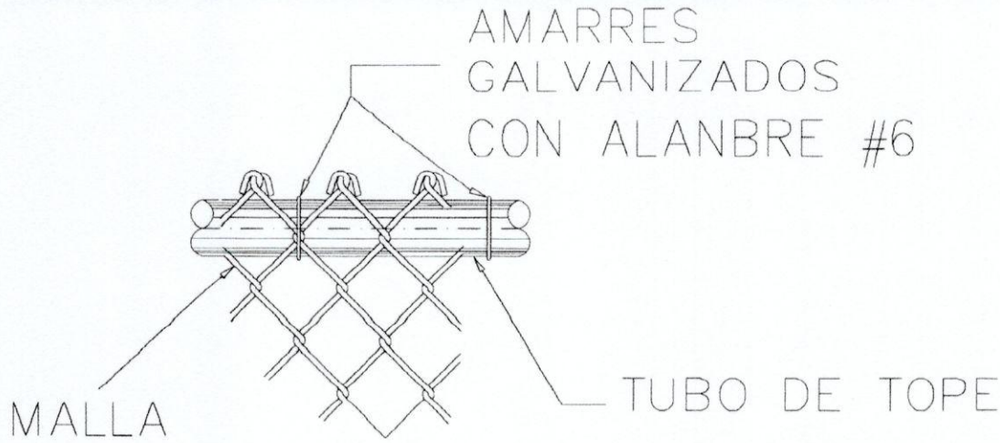

DETALLE DE AMARRE DE MALLA
SIN ESCALA

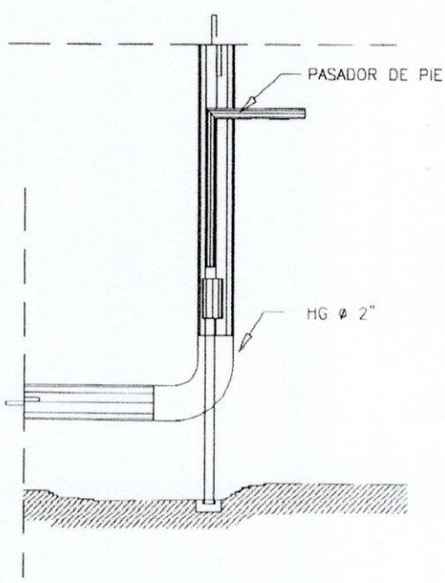

DETALLE PASADOR DE PIE
SIN ESCALA

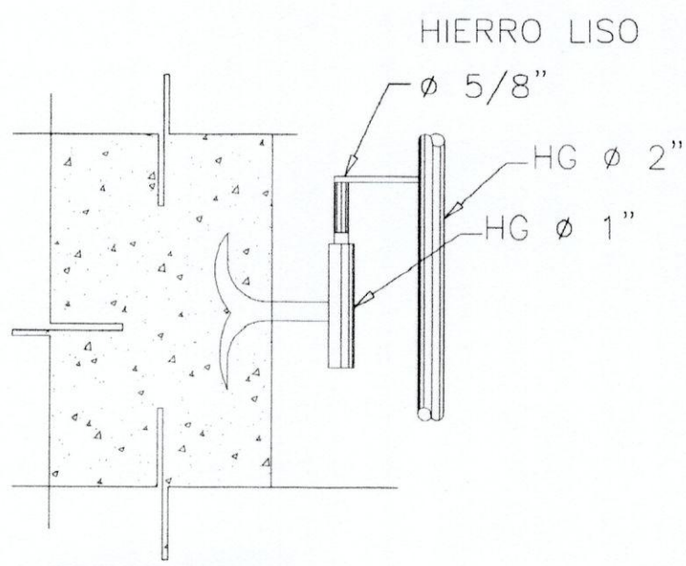

DETALLE DE BISAGRA
SIN ESCALA

MUNICIPALIDAD DE YRYBUCUA
SAN PEDRO-PARAGUAY

PROYECTO DE MEJORAS EN LA LIGA DEPORTIVA YRYBUCUA.
UBICACIÓN: BARRIO CENTRO - DISTRITO DE YRYBUCUA.

Luis Alberto Fernández Portillo
Arquitecto
Reg. M.O.P.C. Nº 3.193

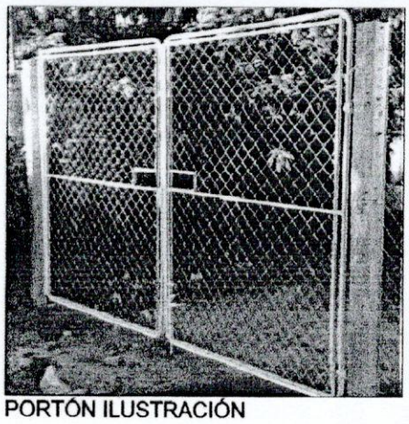

PORTÓN ILUSTRACIÓN

PASADOR DE MANO ILUSTRACIÓN

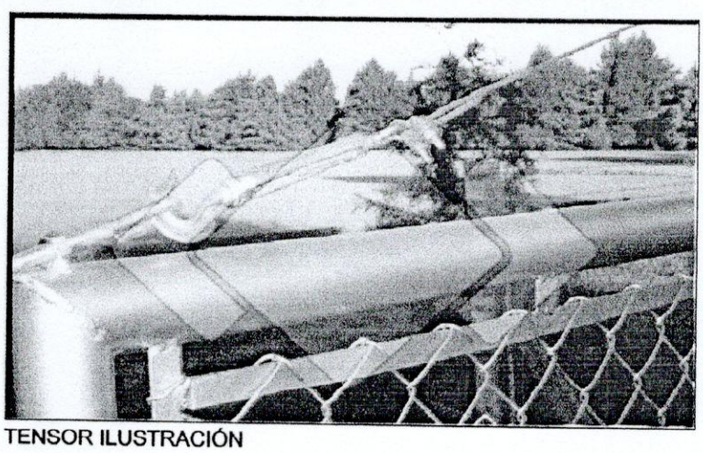

TENSOR ILUSTRACIÓN

MUNICIPALIDAD DE YRYBUCUA
SAN PEDRO-PARAGUAY

PROYECTO DE MEJORAS EN LA LIGA DEPORTIVA YRYBUCUA.
UBICACIÓN: BARRIO CENTRO - DISTRITO DE YRYBUCUA.

Luis Alberto Fernández Portillo
Arquitecto
Reg. M.O.P.C. Nº 3.193

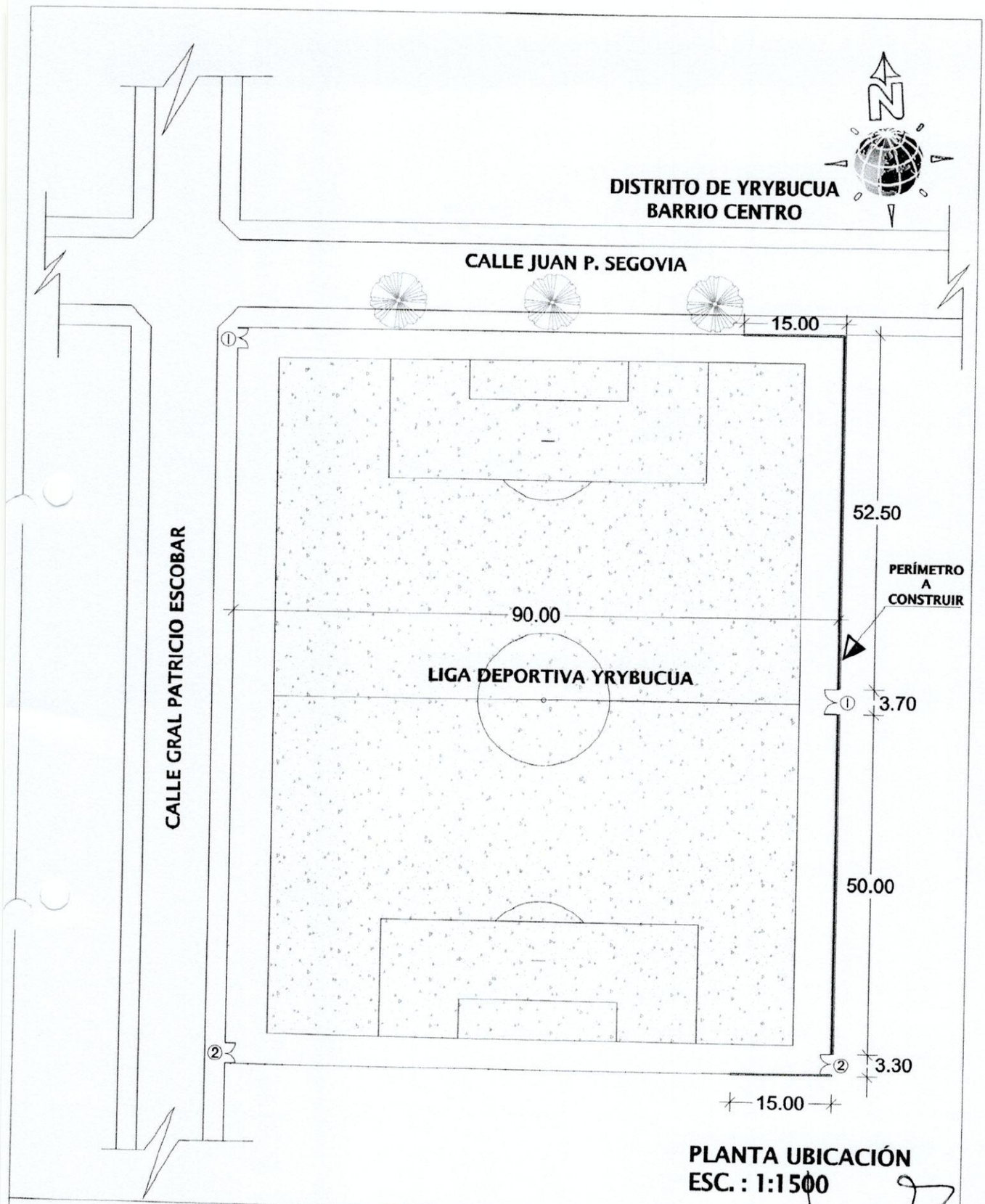

PLANTA UBICACIÓN
ESC. : 1:1500

MUNICIPALIDAD DE YRYBUCUA
SAN PEDRO-PARAGUAY

PROYECTO DE MEJORAS EN LA LIGA DEPORTIVA YRYBUCUA.
UBICACIÓN: BARRIO CENTRO - DISTRITO DE YRYBUCUA.

Luis Alberto Fernández Portillo
Arquitecto
Reg. M.O.P.C. Nº 3.193

ogle maps **Coordenada Google Maps -24.475792, -56.084326**

Luis Alberto Fernández Portillo
Arquitecto
Reg. M.O.P.C. Nº 3.193