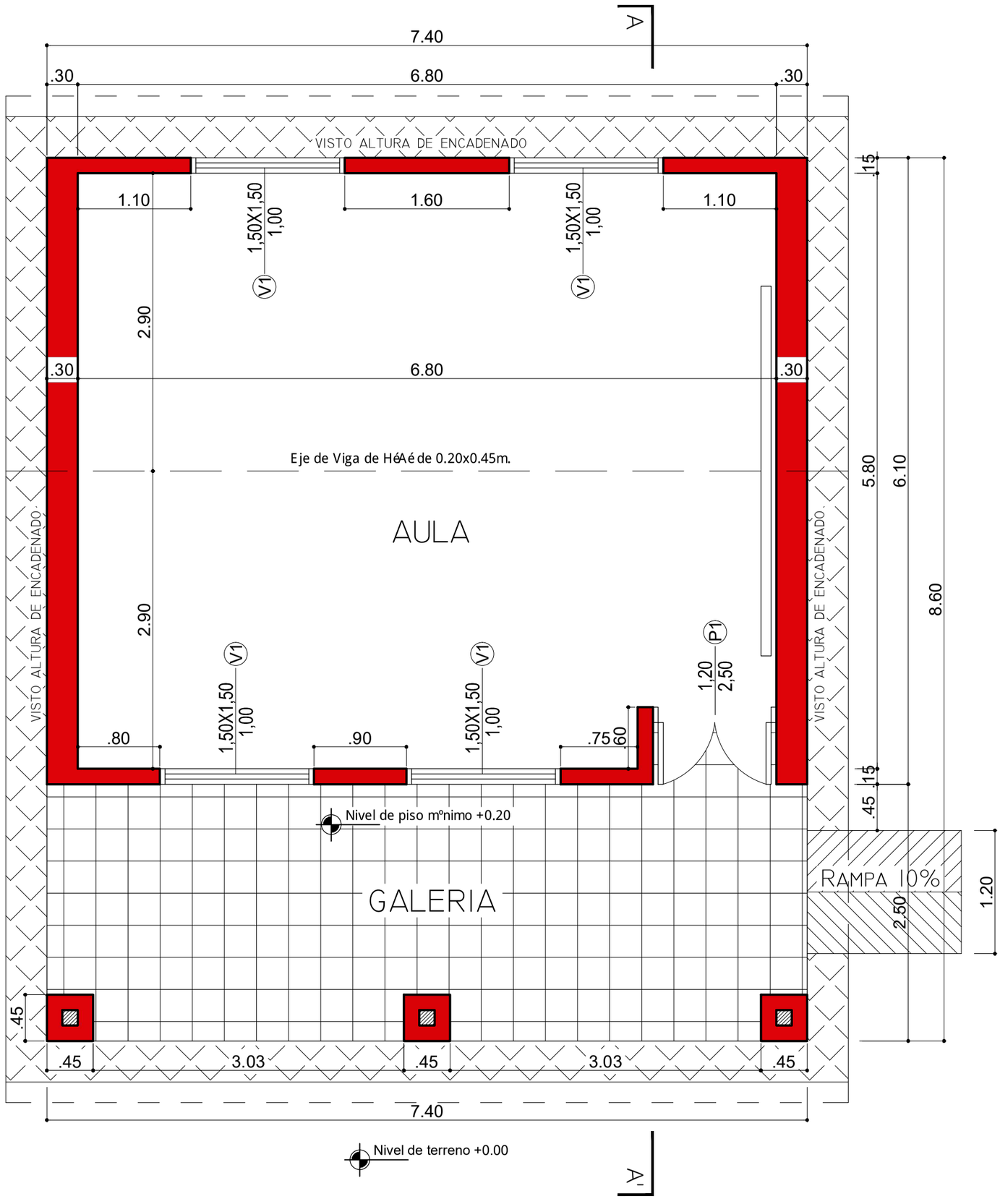

PLANTA ACOTADA

SIN ESCALA

MUNICIPALIDAD DE GRAL. RESQUIN	
OBRA: AULA TIPO 5.80x6.80 CON GALERÍA	
UBICACION: ESC. BÁS. N°4486 DR. JOSÉ G. R. DE FRANCIA–KIRA'Y–CIUDAD DE GRAL. RESQUIN	
SUPERFICIE: 63 M2	
PROYECTISTA: AC ARQUITECTURA & CONSTRUCCION	RUC: 4607305–1
Tec. Cristian Cardozo PAT. PROFES. N° 9850	1

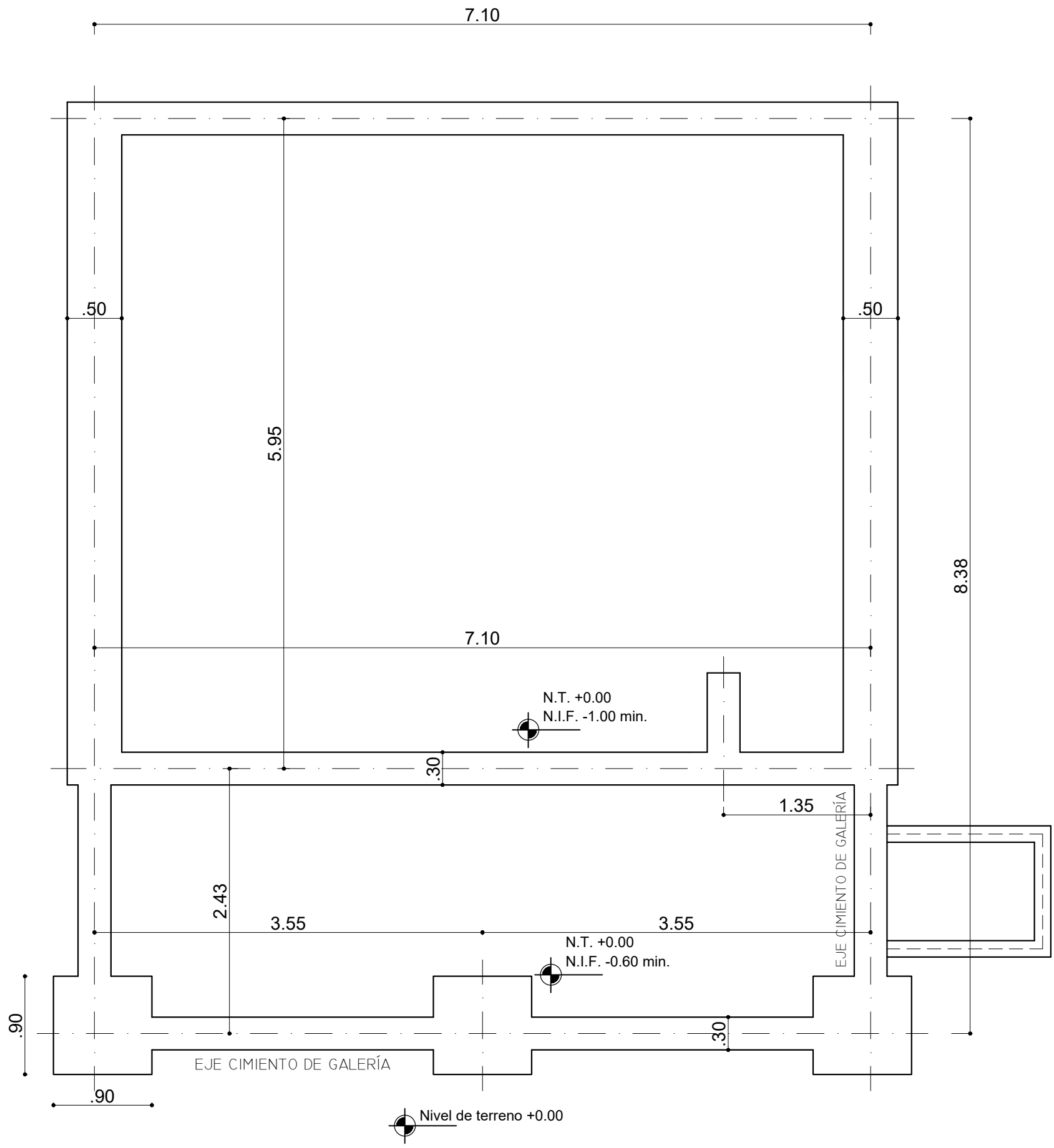

PLANTA DE CIMENTACIÓN

SIN ESCALA

MUNICIPALIDAD DE GRAL. RESQUIN	
OBRA: AULA TIPO 5.80x6.80 CON GALERÍA	
UBICACION: ESC. BÁS. N°4486 DR. JOSÉ G. R. DE FRANCIA–KIRA'Y–CIUDAD DE GRAL. RESQUIN	
SUPERFICIE: 63 M2	
PROYECTISTA: AC ARQUITECTURA & CONSTRUCCION	RUC: 4607305–1
Tec. Cristian Cardozo PAT. PROFES. N° 9850	2

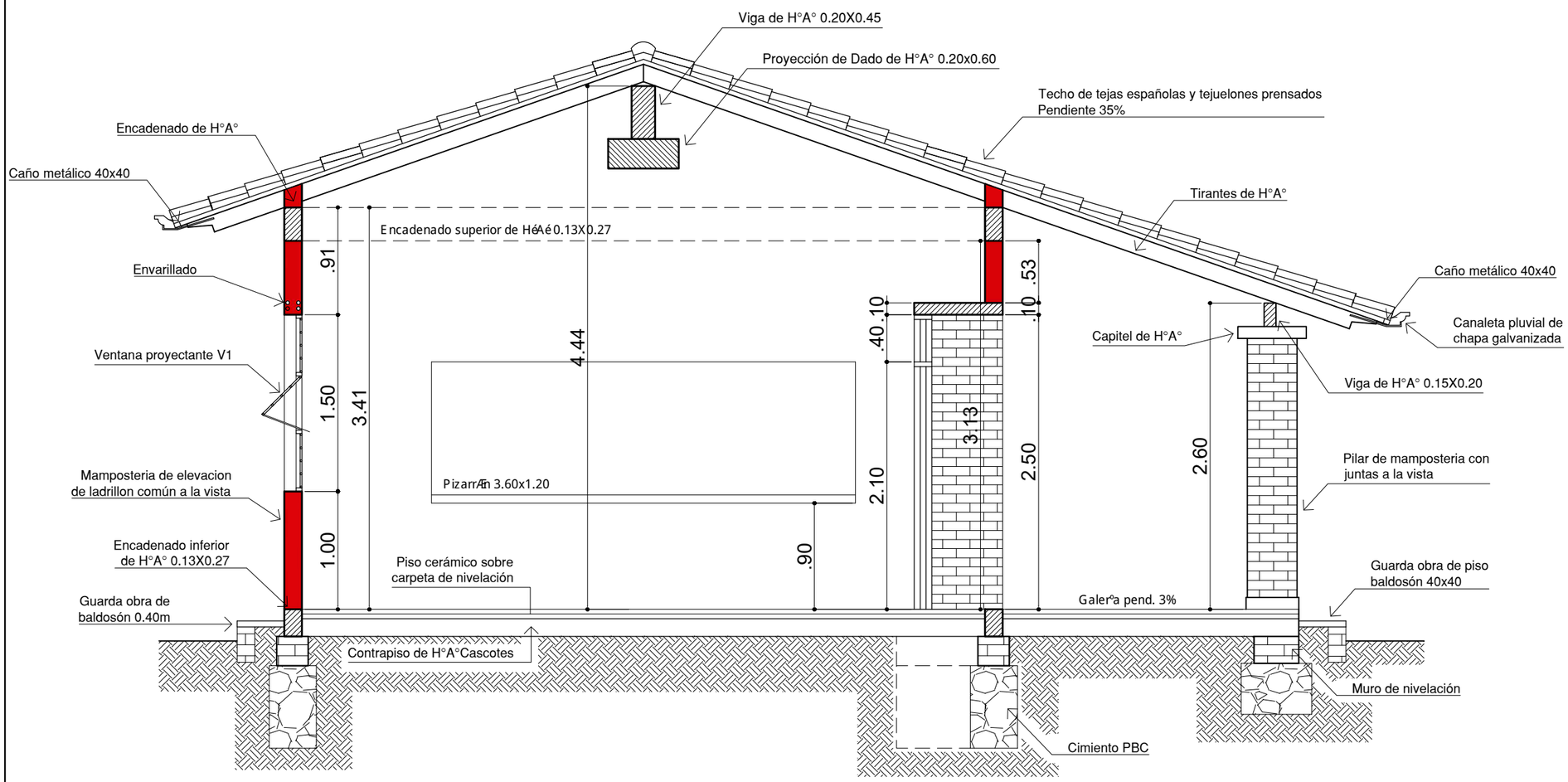

CORTE A-A'

SIN ESCALA

MUNICIPALIDAD DE GRAL. RESQUIN

OBRA: AULA TIPO 5.80x6.80 CON GALERÍA

UBICACION: ESC. BÁS. N°4486 DR. JOSÉ G. R. DE FRANCIA–KIRA'Y–CIUDAD DE GRAL. RESQUIN

SUPERFICIE: 63 M2

PROYECTISTA: AC ARQUITECTURA & CONSTRUCCION

RUC: 4607305–1

3

Tec. Cristian Cardozo
PAT. PROFES. N° 9850

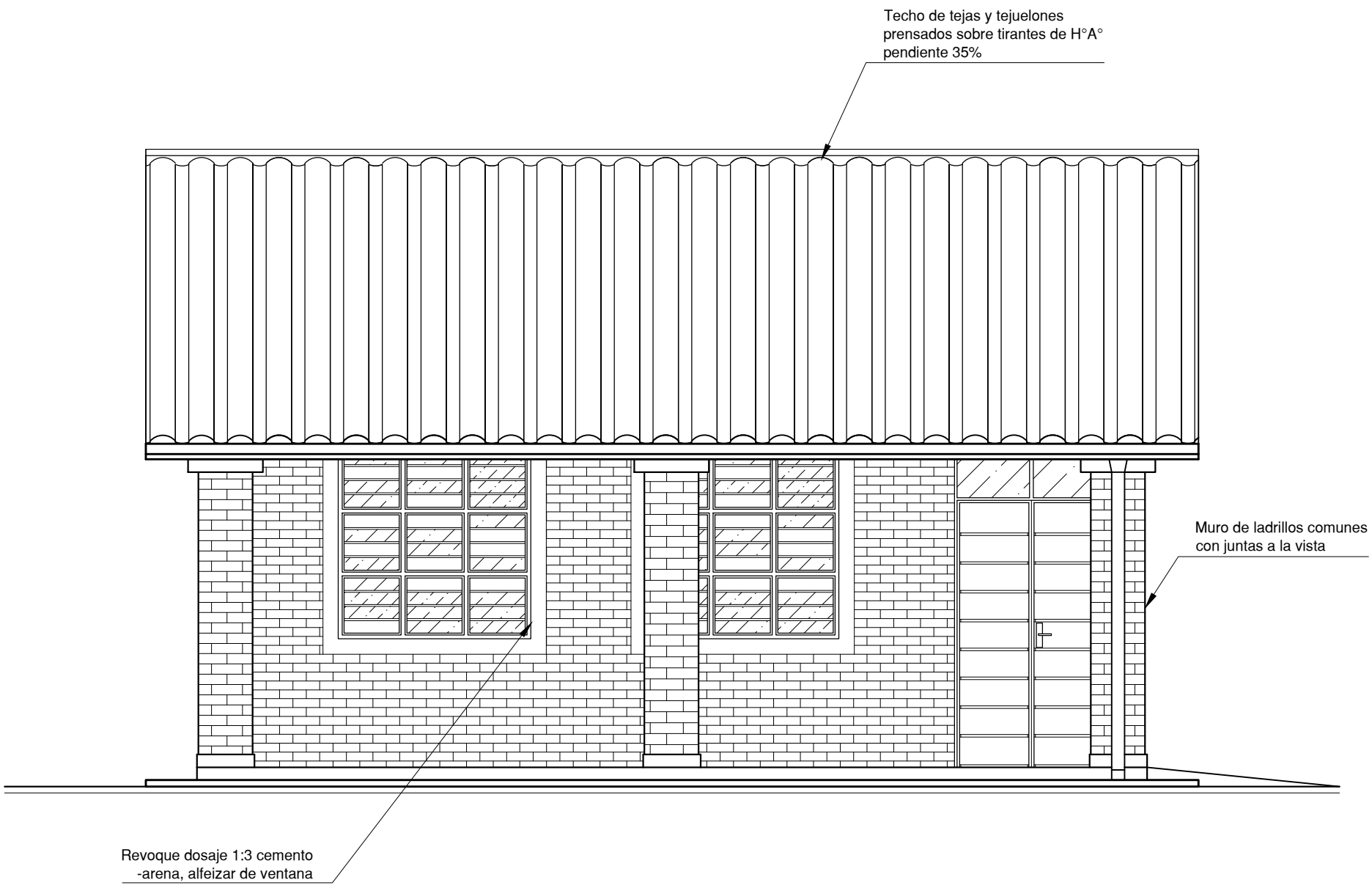

FACHADA FRONTAL

SIN ESCALA

MUNICIPALIDAD DE GRAL. RESQUIN	
OBRA: AULA TIPO 5.80x6.80 CON GALERÍA	
UBICACION: ESC. BÁS. N°4486 DR. JOSÉ G. R. DE FRANCIA–KIRA'Y–CIUDAD DE GRAL. RESQUIN	
SUPERFICIE: 63 M2	
PROYECTISTA: AC ARQUITECTURA & CONSTRUCCION	RUC: 4607305–1
Tec. Cristian Cardozo PAT. PROFES. N° 9850	4

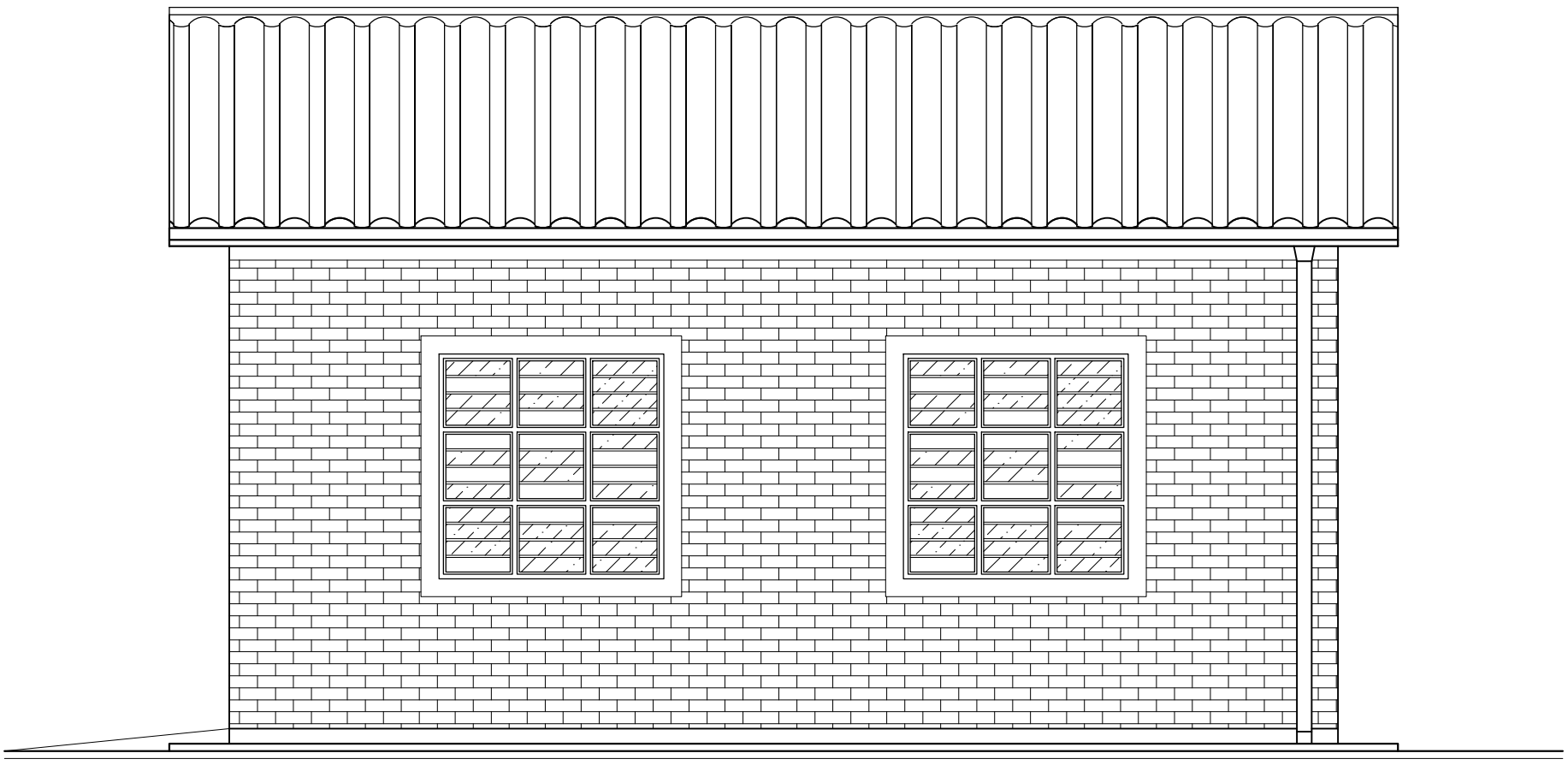

FACHADA POSTERIOR

SIN ESCALA

MUNICIPALIDAD DE GRAL. RESQUIN	
OBRA: AULA TIPO 5.80x6.80 CON GALERÍA	
UBICACION: ESC. BÁS. N°4486 DR. JOSÉ G. R. DE FRANCIA–KIRA'Y–CIUDAD DE GRAL. RESQUIN	
SUPERFICIE: 63 M2	
PROYECTISTA: AC ARQUITECTURA & CONSTRUCCION	RUC: 4607305–1
Tec. Cristian Cardozo PAT. PROFES. N° 9850	5

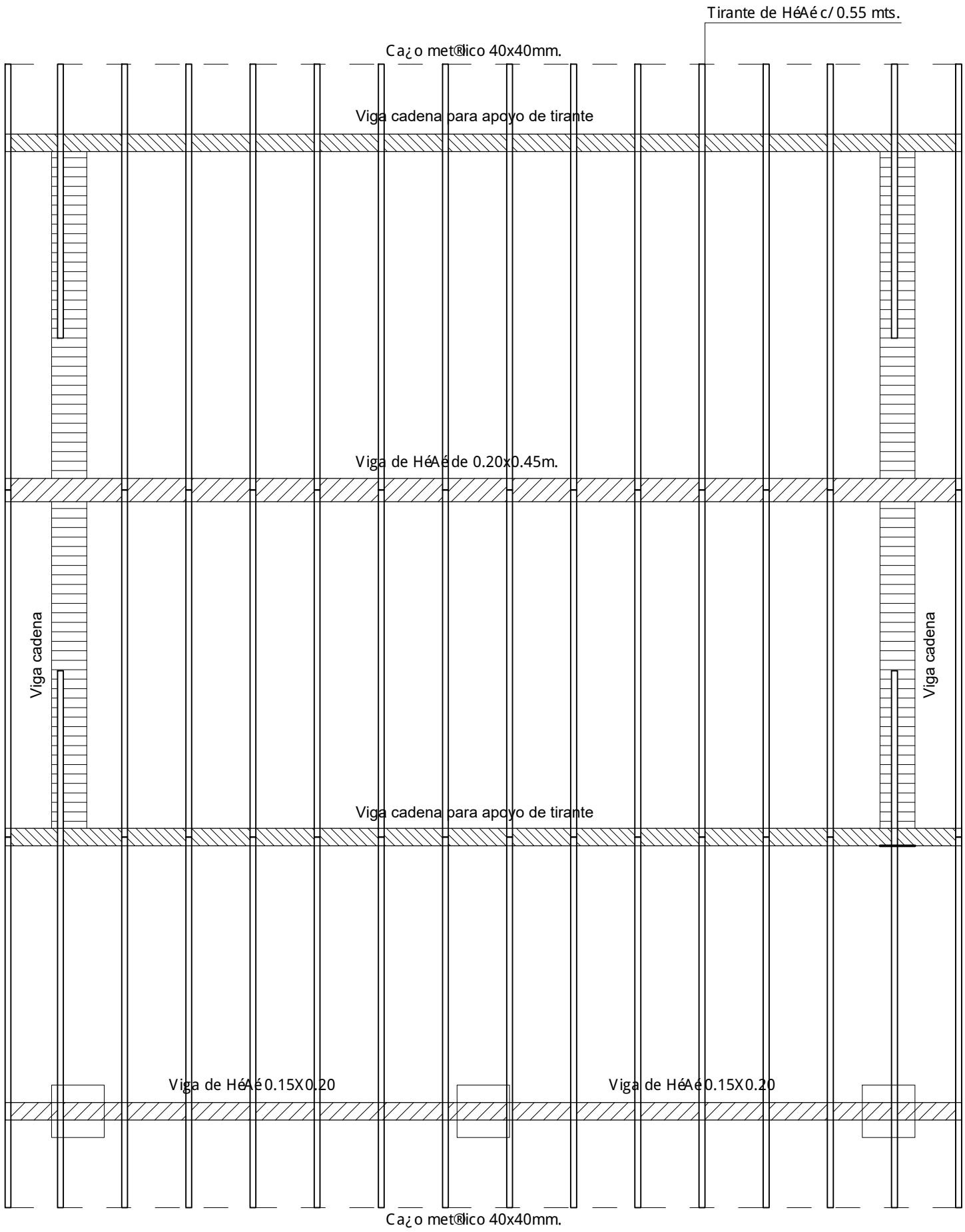

Observaciones:
Los aleros extremos del bloque serán de 0.40 m. y los aleros longitudinales del bloque serán de 0.70 m.., contados del lado de la galeria a partir de la viga de apoyo de tirante, y en el opuesto a partir del muro

PLANTA ESTRUCTURA DE TECHO

SIN ESCALA

MUNICIPALIDAD DE GRAL. RESQUIN	
OBRA: AULA TIPO 5.80x6.80 CON GALERÍA	
UBICACION: ESC. BÁS. N°4486 DR. JOSÉ G. R. DE FRANCIA–KIRA'Y–CIUDAD DE GRAL. RESQUIN	
SUPERFICIE: 63 M2	
PROYECTISTA: AC ARQUITECTURA & CONSTRUCCION	RUC: 4607305–1
Tec. Cristian Cardozo PAT. PROFES. N° 9850	6

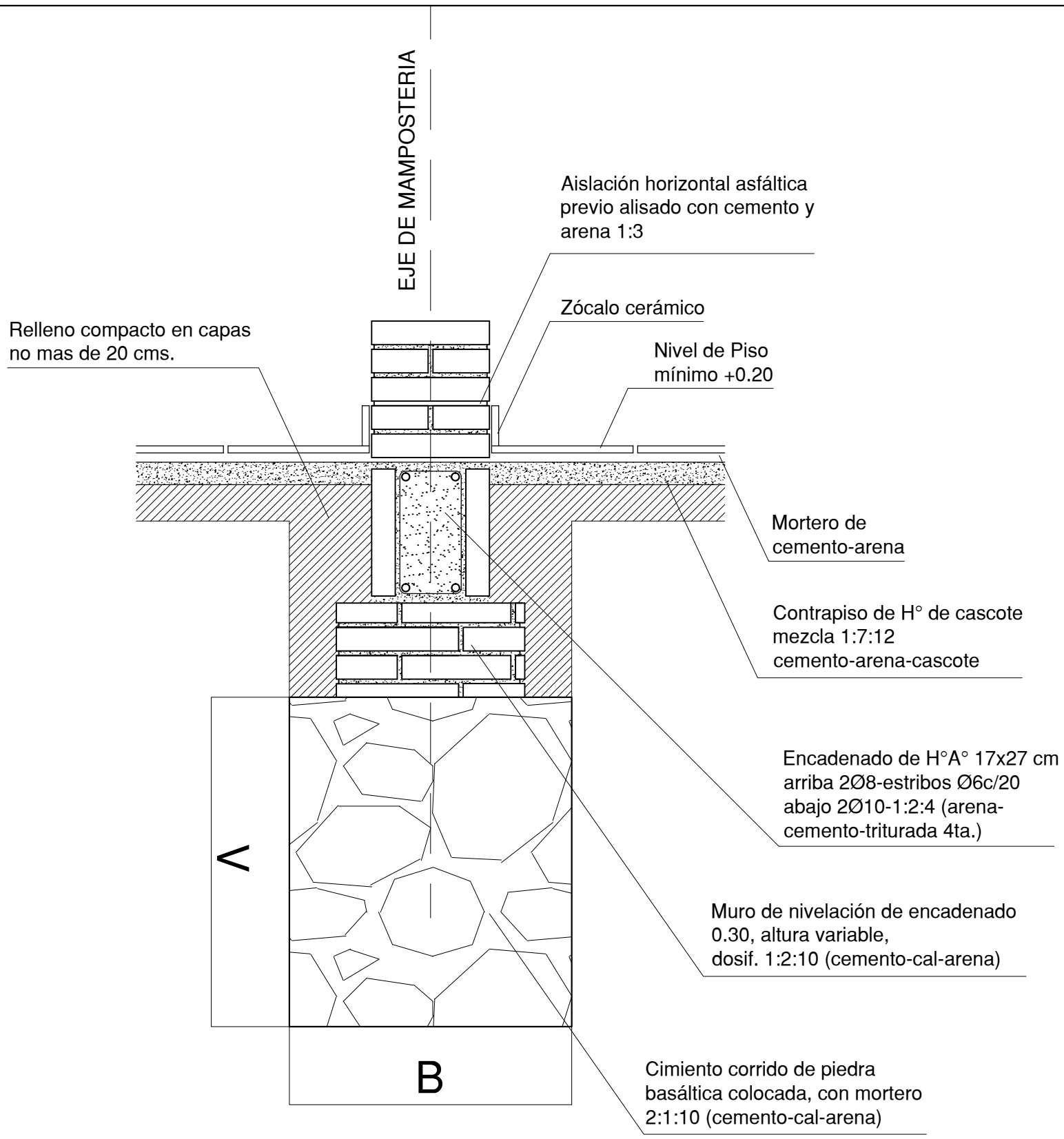

Obs.:
V: variable
B: ancho de cimentación

DETALLE DE FUNDACIÓN

SIN ESCALA

MUNICIPALIDAD DE GRAL. RESQUIN	
OBRA: AULA TIPO 5.80x6.80 CON GALERÍA	
UBICACION: ESC. BÁS. N°4486 DR. JOSÉ G. R. DE FRANCIA–KIRA'Y–CIUDAD DE GRAL. RESQUIN	
SUPERFICIE: 63 M2	
PROYECTISTA: AC ARQUITECTURA & CONSTRUCCION	RUC: 4607305–1
Tec. Cristian Cardozo PAT. PROFES. N° 9850	7

CORTE VERTICAL

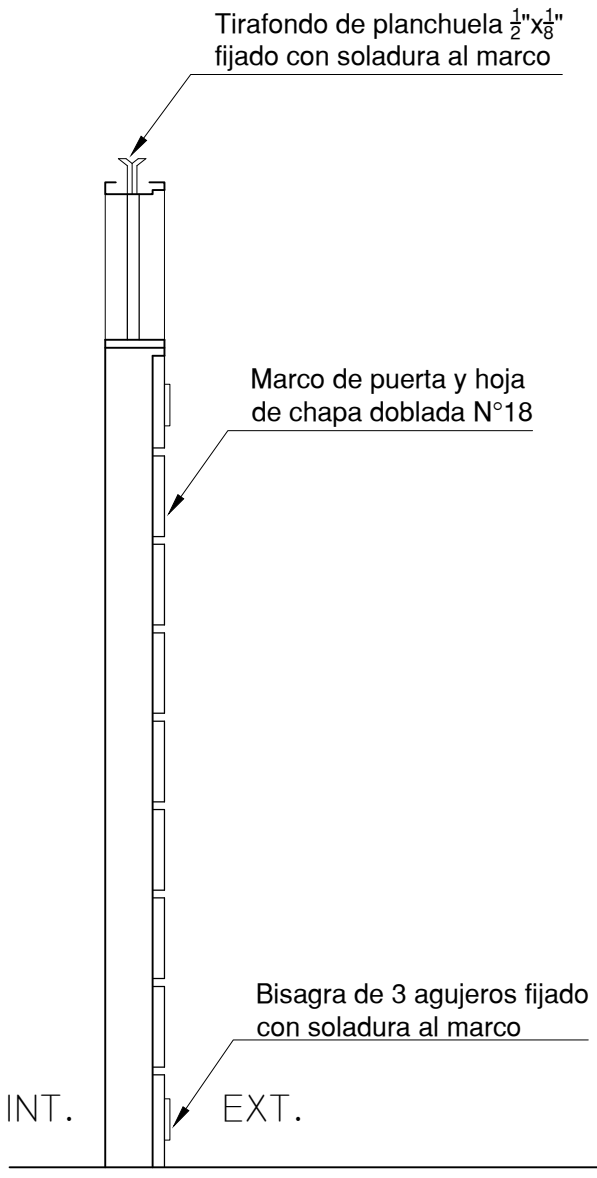

ALZADO

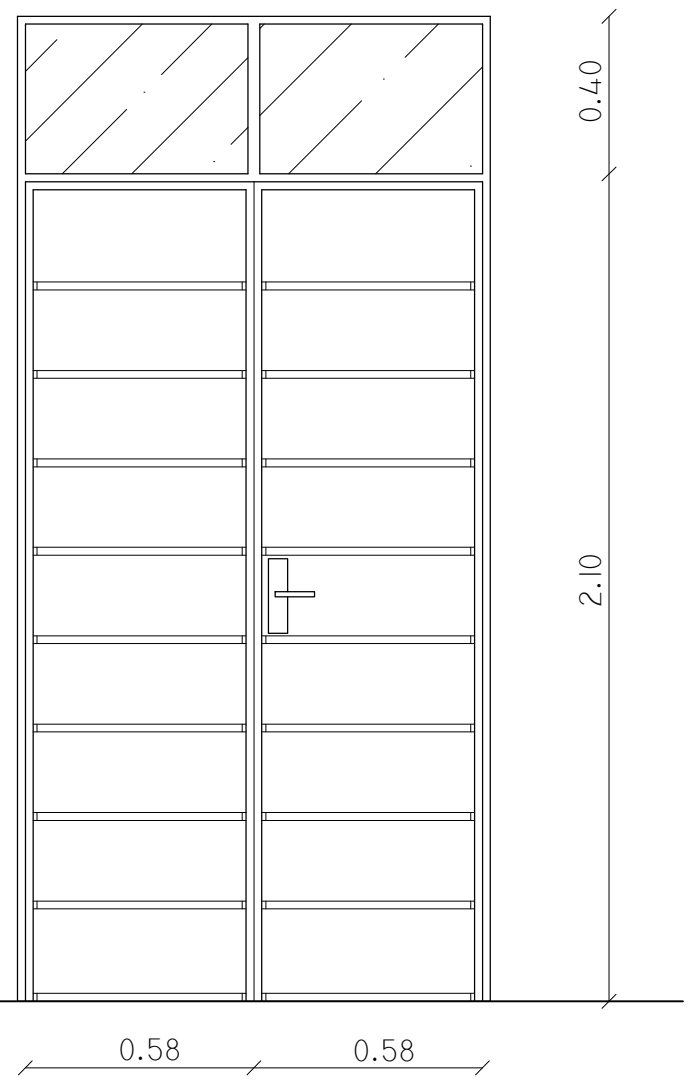

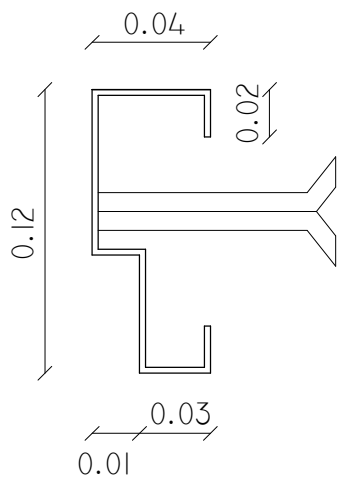

DETALLE DE MARCO

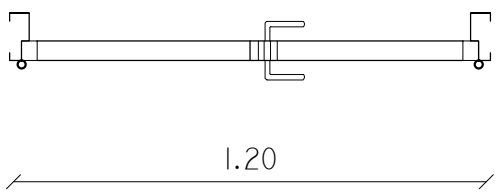

CORTE HORIZONTAL

DETALLE DE PUERTA (P1)

SIN ESCALA

MUNICIPALIDAD DE GRAL. RESQUIN	
OBRA: AULA TIPO 5.80x6.80 CON GALERÍA	
UBICACION: ESC. BÁS. N°4486 DR. JOSÉ G. R. DE FRANCIA–KIRA'Y–CIUDAD DE GRAL. RESQUIN	
SUPERFICIE: 63 M2	
PROYECTISTA: AC ARQUITECTURA & CONSTRUCCION	RUC: 4607305–1
Tec. Cristian Cardozo PAT. PROFES. N° 9850	8

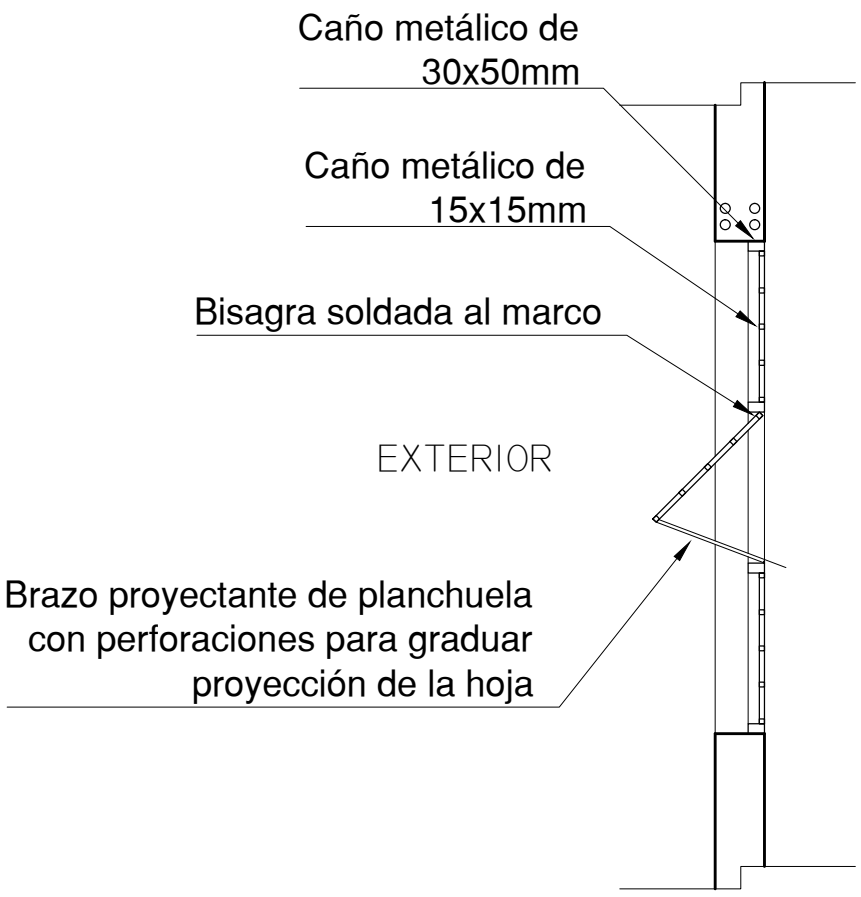

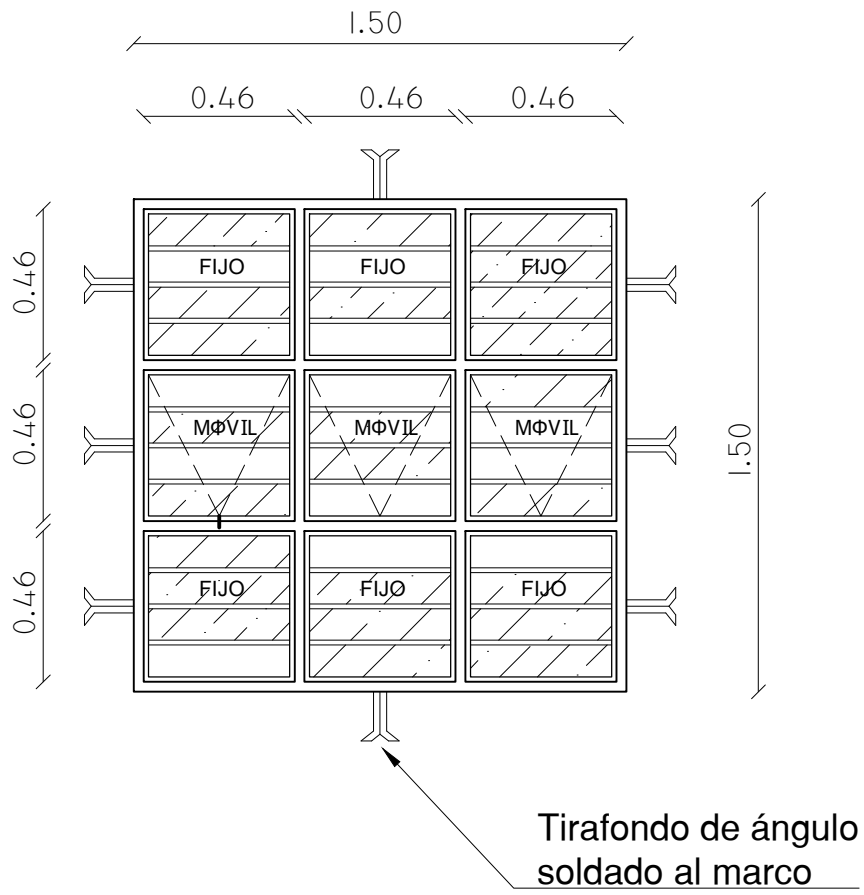

DETALLE DE VENTANA PROYECTANTE (V1)

SIN ESCALA

MUNICIPALIDAD DE GRAL. RESQUIN	
OBRA: AULA TIPO 5.80x6.80 CON GALERÍA	
UBICACION: ESC. BÁS. N°4486 DR. JOSÉ G. R. DE FRANCIA–KIRA'Y–CIUDAD DE GRAL. RESQUIN	
SUPERFICIE: 63 M2	
PROYECTISTA: AC ARQUITECTURA & CONSTRUCCION	RUC: 4607305–1
Tec. Cristian Cardozo PAT. PROFES. N° 9850	9