DETALLE A

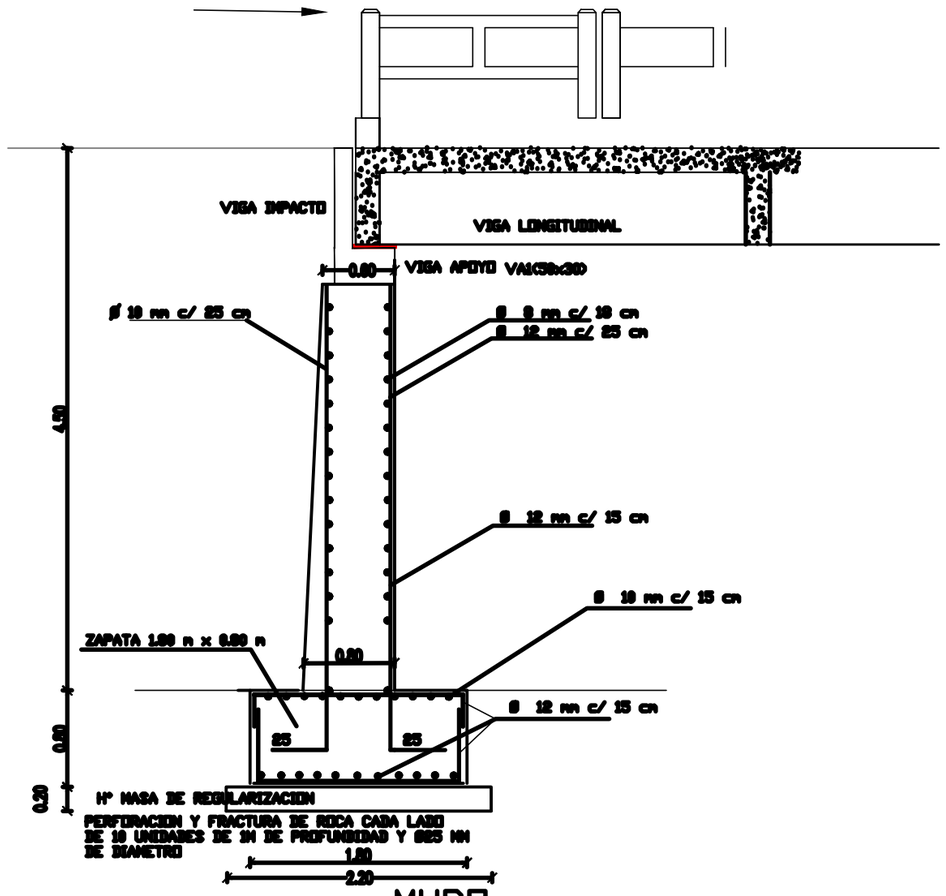

MURO
PANTALLA

ESC. 1 /50

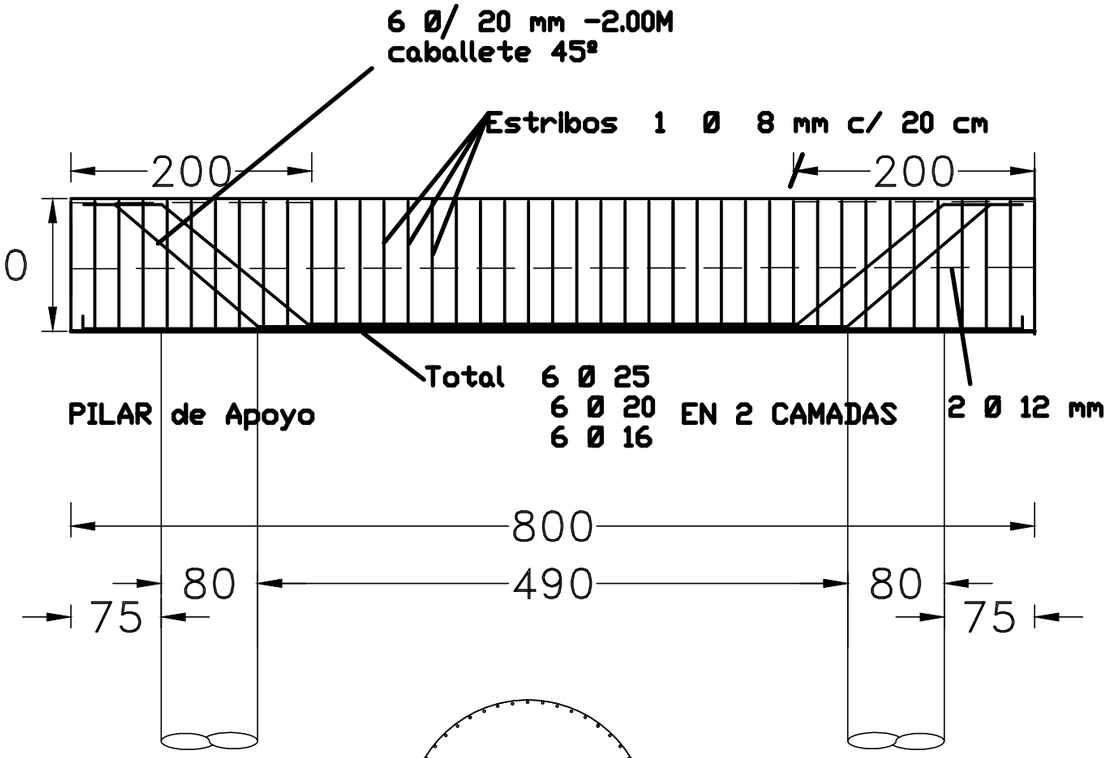

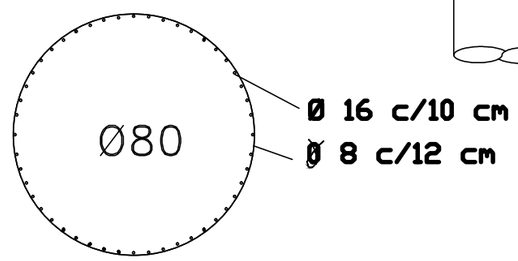

MUNICIPALIDAD DE CAMBYRETÁ
ITAPÚA –PARAGUAY

Municipalidad de Cambyretá

CONSTRUCCIÓN DE PUENTE DE H°A° SOBRE EL ARROYO
ARROYO KURI'Y
L=20m A=8+2x1m

UBICACIÓN: Distrito de Cambyretá B° LA AMISTAD

Arq. Luis Roa B.
Diretor de Obras y Proyectos

Francisco J. Pereira Rieve
Intendente Municipal

LÁMINA N°
10

NOVIEMBRE 2016