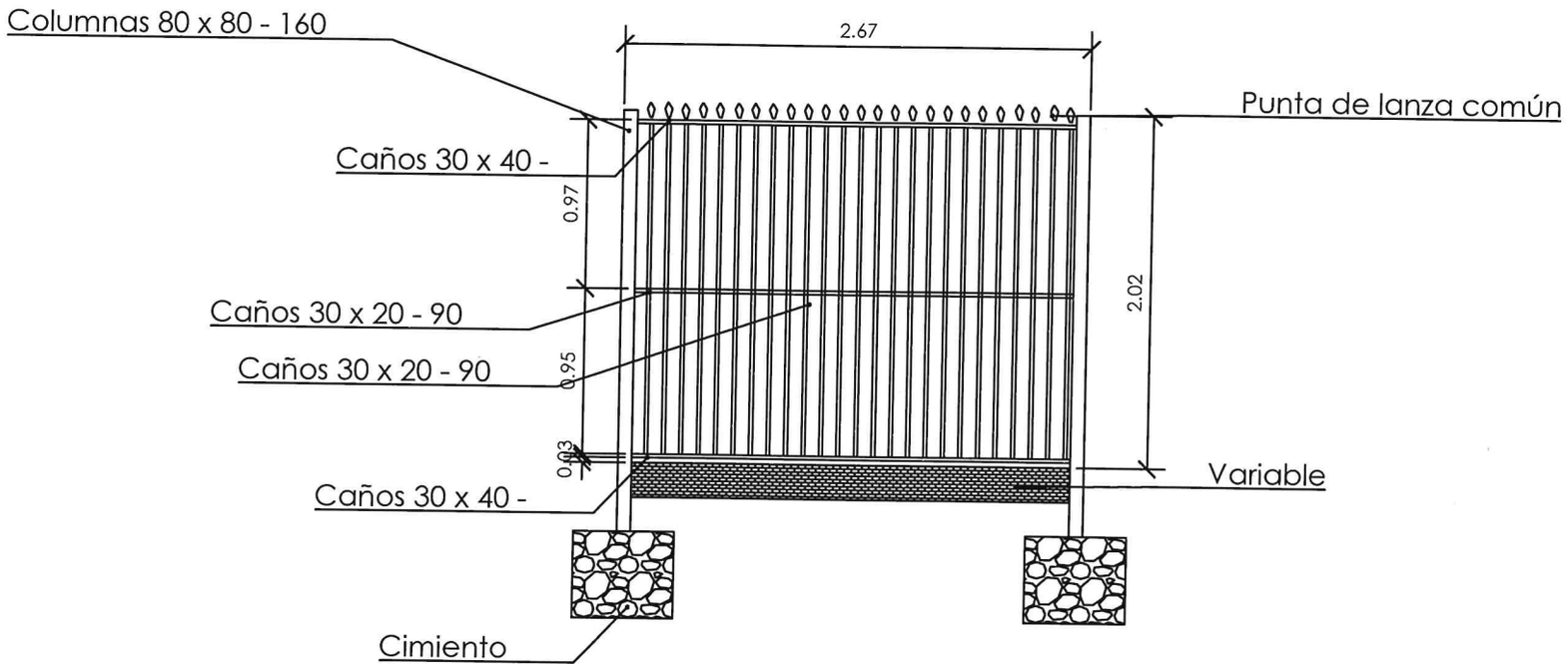

Reja rectorado

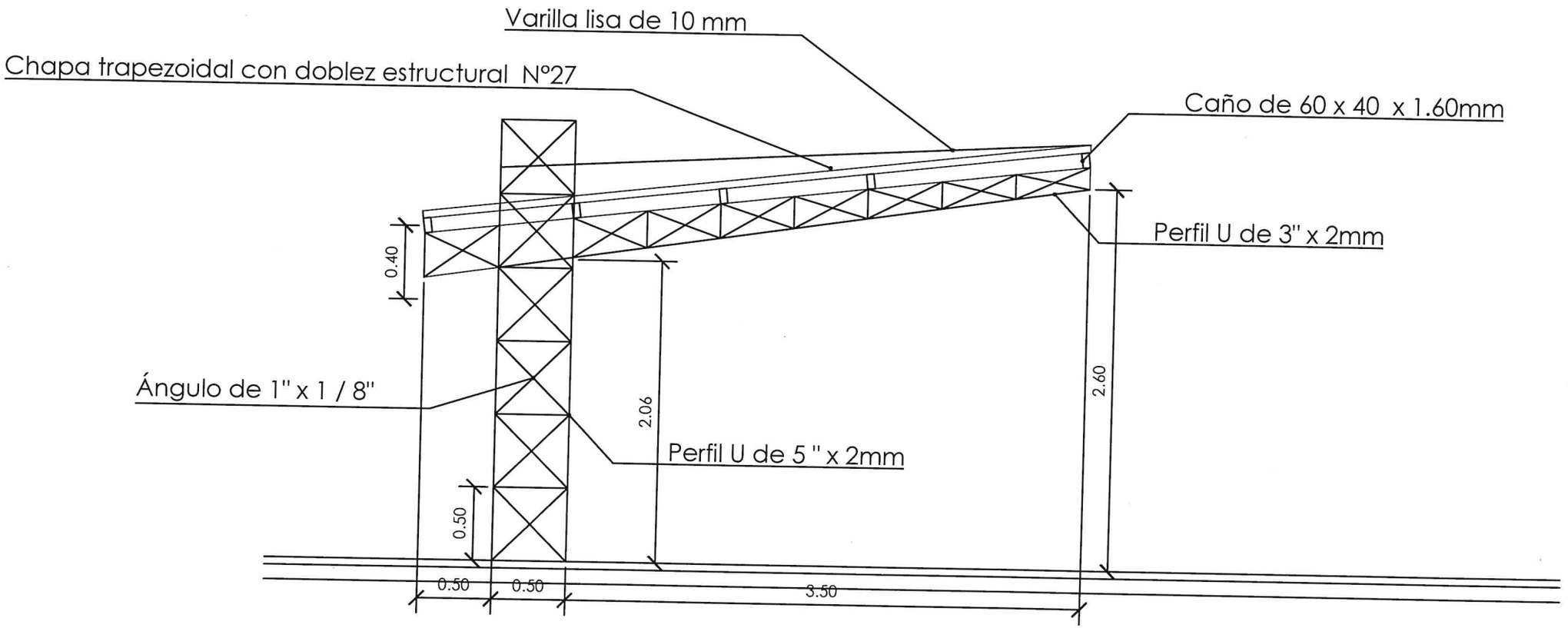

CORTE TECHO ESTACIONAMIENTO

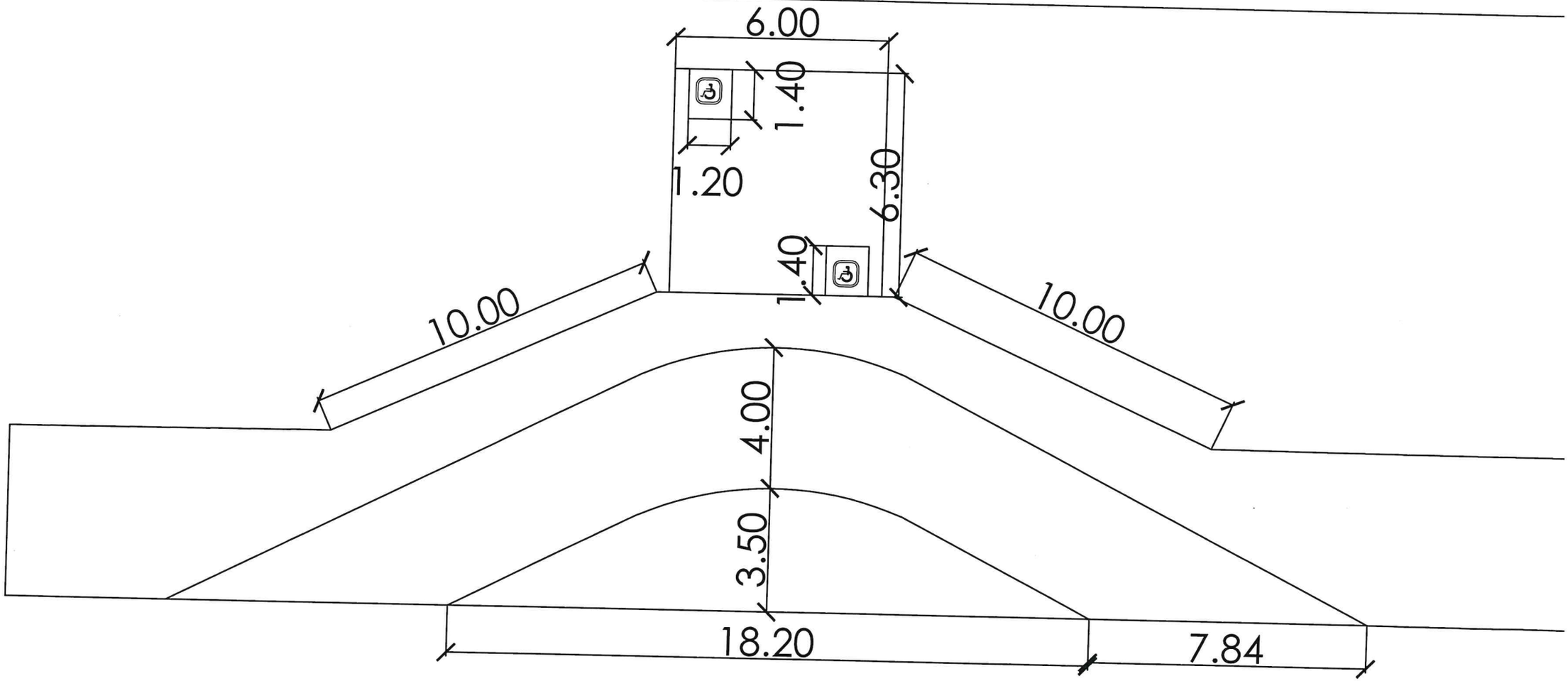

Acceso y vereda rectorad