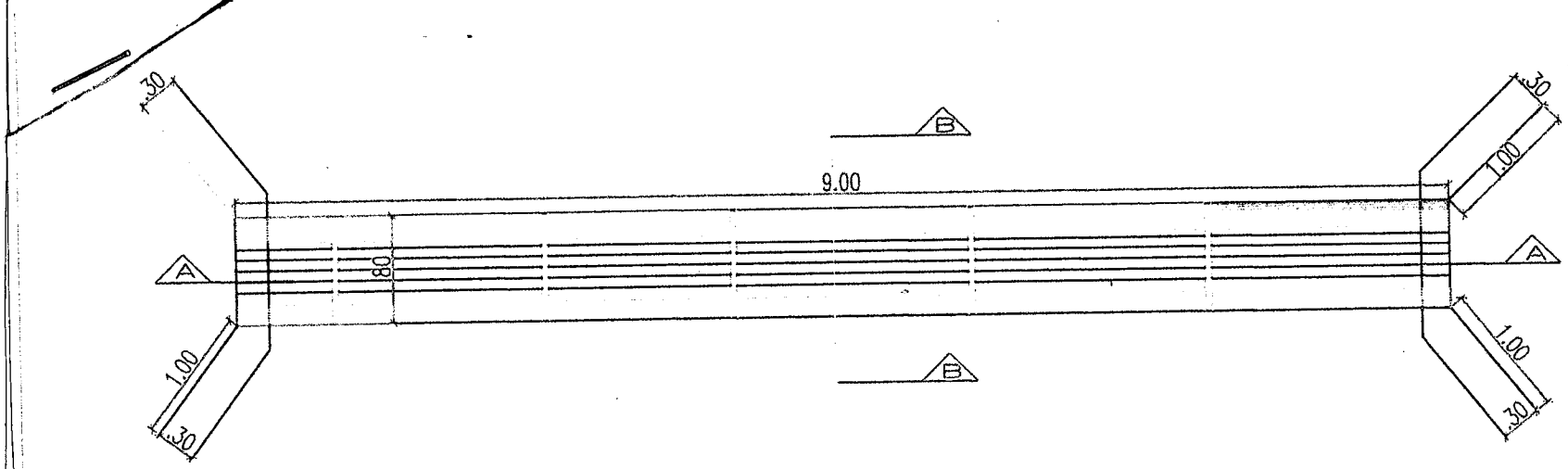

Planta Arquitectonica

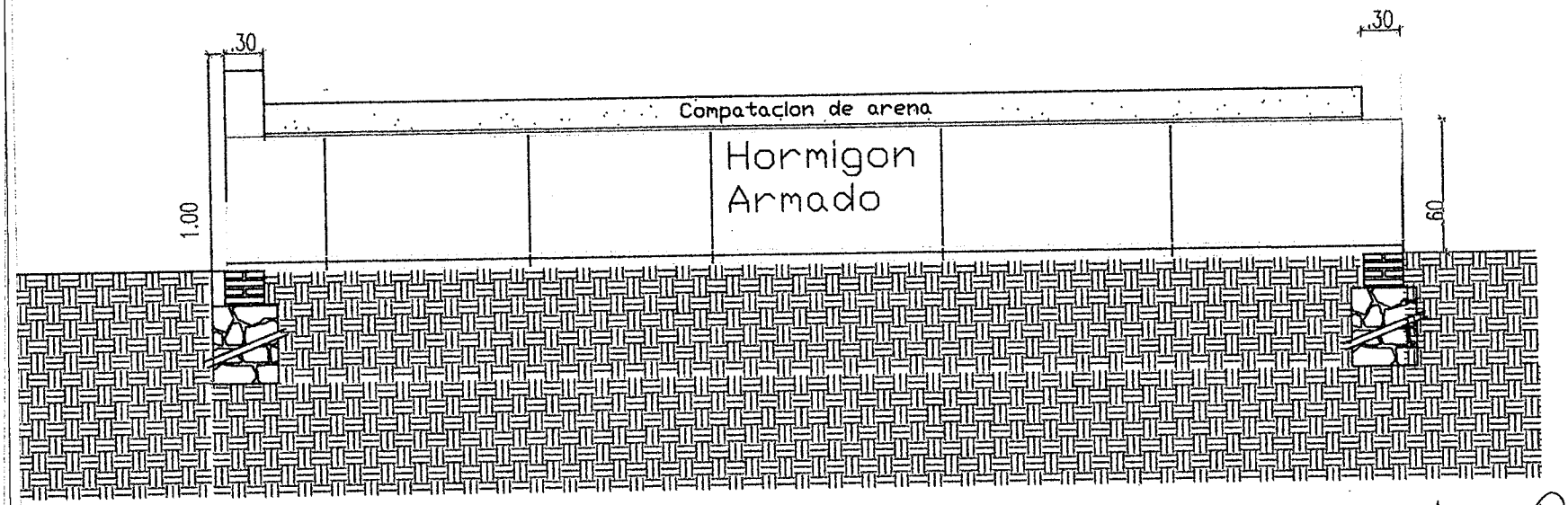

Corte A-A

Fátima M. Pereira Ocampo
Arquitecta
Reg. M.O.P.C. Nº 2660

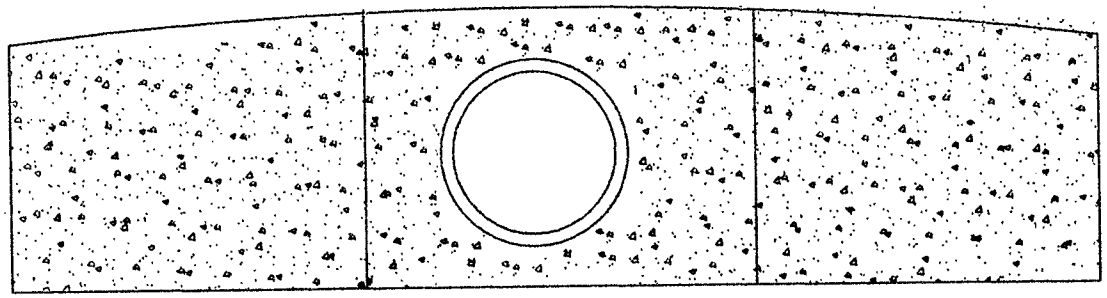

Fachada Frontal

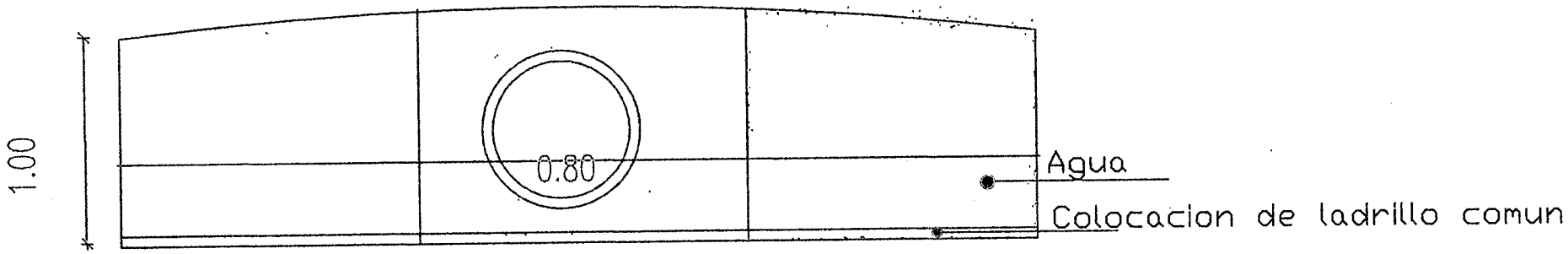

Corte B-B

Fátima M. Pereira Ocampo
Arquitecta
Reg. M.O.P.C. Nº 2660