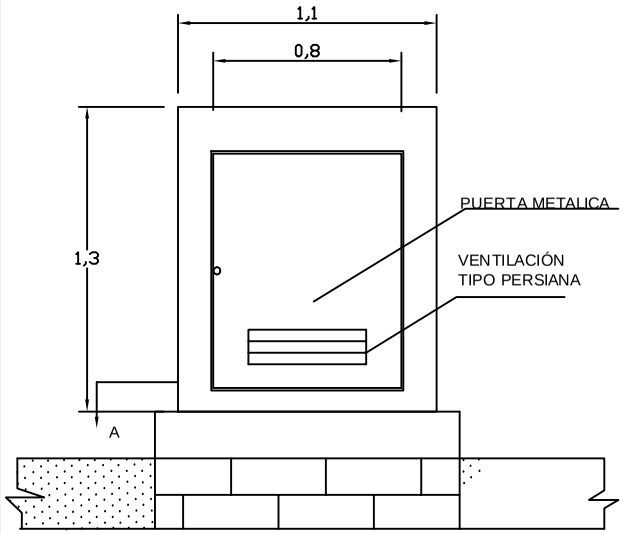


VISTA FRONTAL

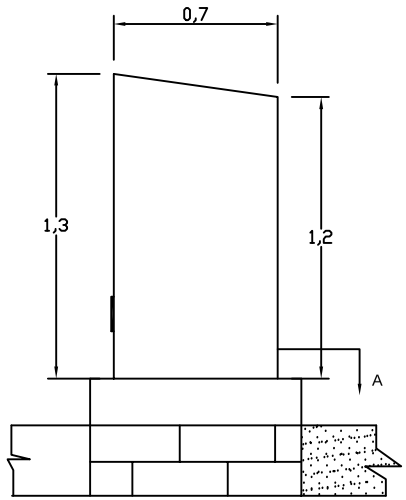


VISTA LATERAL

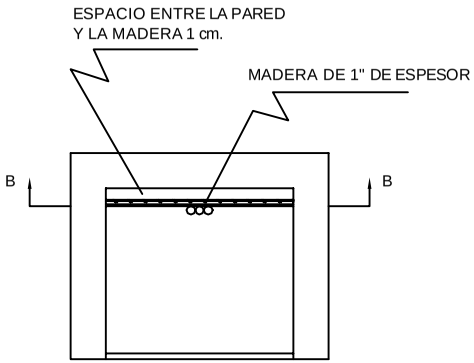


CORTE A-A

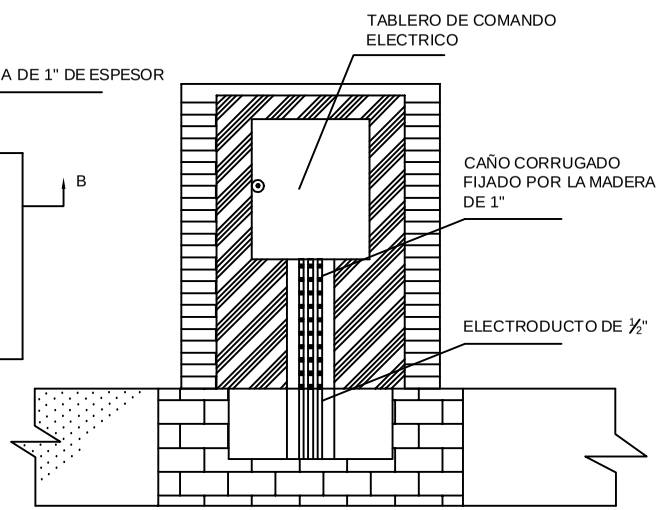


CORTE B-B

OBSERVACIÓN:

1. LA PILASTRA A SER CONSTRUIDA SERA DE MAMPOSTERIA DE LADRILLO COMUN DE 15 cm. DE ESPESOR, CON REVOQUE INTERNO Y EXTERNO, PUERTA Y MARCO METALICO DE 0,80X1,00 mts,FONDO DE MADERA DE 0,80X1,00 mts. DE 1" DE ESPESOR.

2.LA NIVELACIÓN DE LA BASE DE LA PILASTRA SERA DE MAMPOSTERIA DE LADRILLO COMUN DE 30 cm. DE ESPESOR, DEBIENDOSE NIVELAR CON RELACIÓN A LA SUPERFICIE MAS ALTA INDICADA POR LA FISCALIZACIÓN.

3.LA MADERA PARA LA FIJACIÓN DEL TABLERO DE COMANDO SERA DE CEDRO O PETEREBY DE 1 " DE ESPESOR.

4.LA PILASTRA SERA PINTADA CON PINTURA SINTETICA DE COLOR CRIS ,MANPOSTERIA,MARCO,PUERTA Y LA MADERA DE FIJACION DEL TABLERO DE COMANDO.

5. CHAPA PLEGABLE PARA VENTILACIÓN DE 15 cm. DE ANCHO Y 25 cm. DE LARGO.

| Nº | REVISIÓN - DESCRIPCIÓN | Firma | Firma | | ESCALA: S/E |
|---|---|---|---|---|---|

**DETALLE DE PILASTRA PARA TABLERO DE COMANDO**