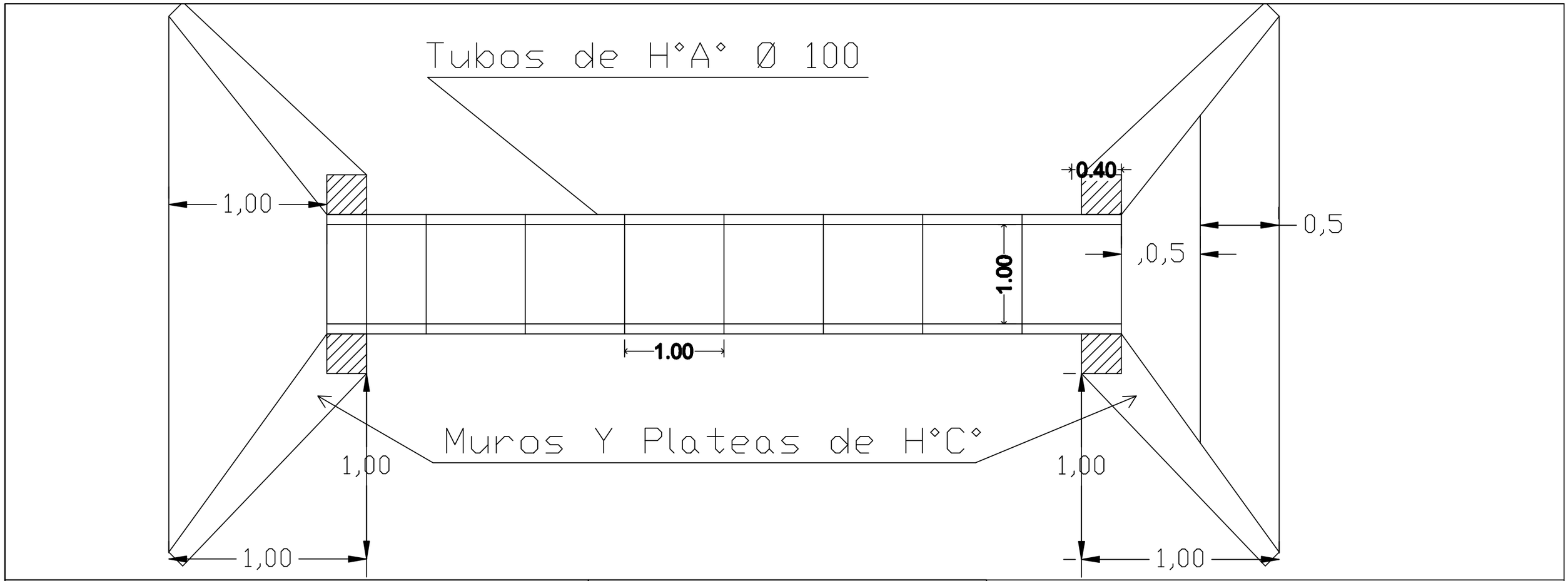

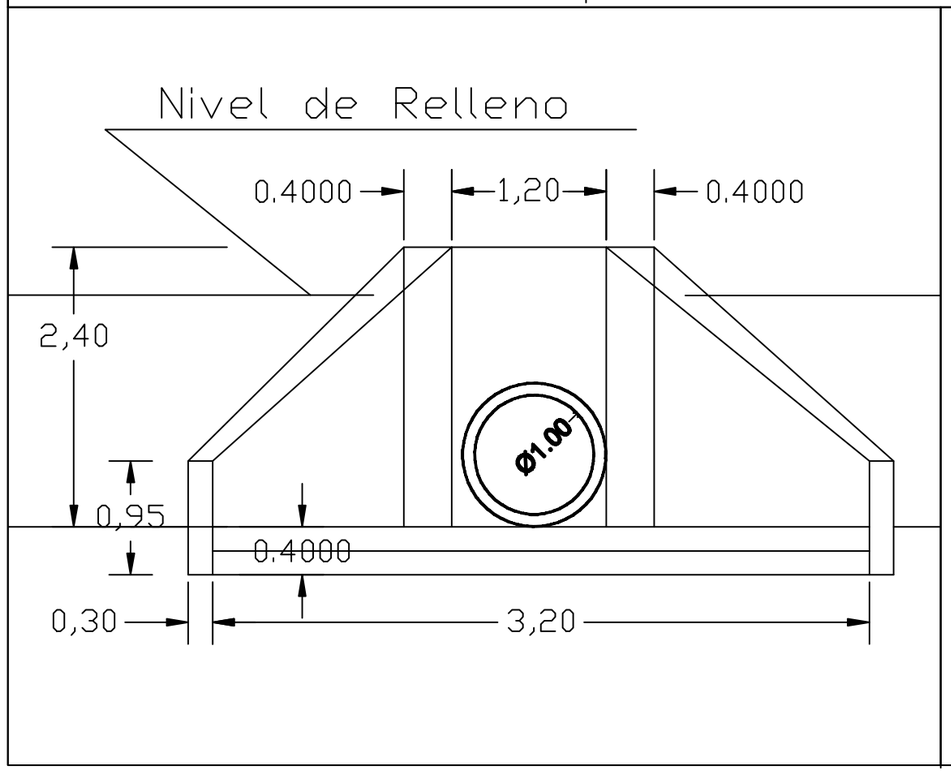

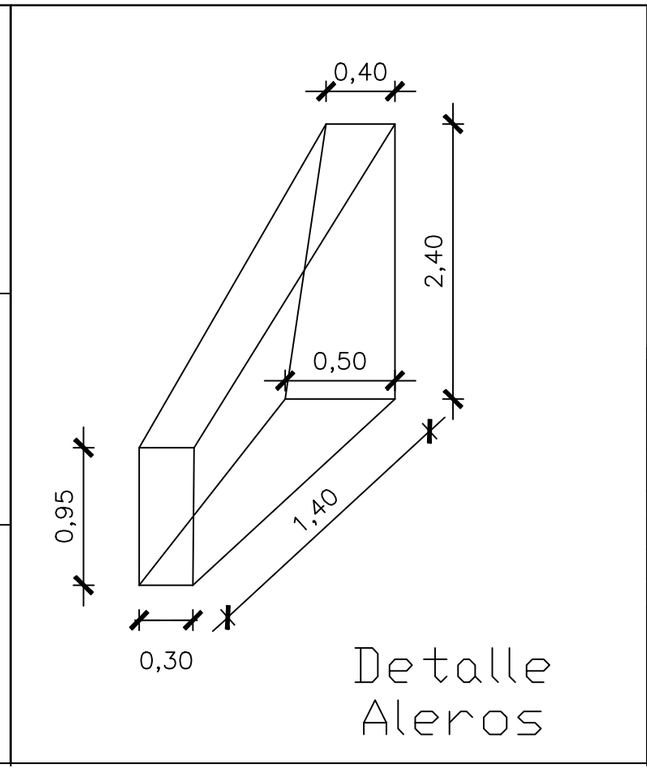

MUNICIPALIDAD DE DR. RAUL PEÑA

OBRA: CONSTRUCCION DE ALCATARILLA TUBULAR 1 Ø 100

UBICACION: BARRIO LIBERTADOR. DISTRITO DE DR. RAUL PEÑA

UBICACION: J21 0679470

UTM 7103689

PROYECTISTA : ING CESAR CRISTALDO

FECHA : mar / 2.021.- ESCALA TO FIT

V° B° PROYECTISTA