PLANILLA DE CANTIDADES Y PRECIOS

CONSTRUCCION DE AULA					
Nº	CODIGO DE CATALOGO	UNIDAD DE MEDIDA		CANTIDAD	
1	72131601-9999	unidad global		1	
items	*RUBRO*	*Cantidad*	*Unidad*	*P.Unitario*	*P. Total*
1	**Preparación de la Obra**				
	Replanteo	81,39	M2		
	Cartel de Obra	1,00	un		
	Excavación y Carga de Cimiento c/ P.B.C.	9,10	M3		
2	**Estructura de Hormigón Armado**				
	a) Viga de HºAº cumbrera y dado de HºAº y Galería	1,40	M3		
	b)Encadenado HºAº (inferior y superior)	3,15	M3		
3	**Muros de Nivelación h=0,50**				
	a) De 0,45	6,10	M2		
	b) De 0,30	17,15	M2		
	c)Relleno y Compactación	32,30	M3		
4	**Aislación Asfaltica de Muros**				
	a) De 0,15 - Horizontal	8,43	M2		
	b) De 0,30 - Horizontal	4,20	M2		
	c) De Canteros	5,25	M2		
5	**Muros de Elevación**				
	a) De 0,30 para Revocar	19,52	M2		
	b) De 0,15 para Revocar	39,40	M2		
	c) De 0,30 visto 1 cara de ladrillo común	25,62	M2		
	d) De 0,15 visto de 1 cara de ladrillo común c/ Cantero-Paralelo	20,40	M2		
	e) Envarillado 2 hiladas con 3 varillas de 8 mm	40,25	Ml		
6	**Pilares**				
	a) De 0,30 x 0,45 para Revocar	9,00	Ml		
7	Techo				
	a) De tejas y tejuelones prensados c/ tirantes de ybyrapytá	98,55	M2		
8	**Revoques**				
	a) Interior - Exterior a 1 capa	154,00	M2		
	b) De pilares de mampostería	9,00	Ml		
	c) De viga cumbrera y voladizo de encadenado de HºAº	15,46	M2		
	d) De nivelación	16,70	M2		
	e)Contrapiso de Hº cascote	65,75	M2		
9	**Piso**				
	a) Baldosa Calcárea en aula, galería y SSHH	60,47	M2		
10	**Zocalo**				
	a) Calcáreo	37,05	Ml		
11	**Colocación y provisión de aberturas de madera**				
	a) De marco 0,15 y puerta de 0,70 x 2,10 tablero	1,00	Un		
	b) De marco 0,15 y puerta para boxes - baño 0,60 x 1,20	2,00	Un		
	c)Marco y Puertas 0,55 x 0,60 (bajo mesada)	1,00	Un		
	d)Pizarrón de madera Móvil c/ Pintura de 1,50 x 1,00	1,00	Un		
12	**Colocación y provisión de aberturas metálicas**				
	a) Puerta de1.08x2.50	1,00	Un		
	b)Ventanas tipo balancín de 1,50 x 1,70	4,00	Un		
	c)Ventanas tipo balancín de 1,50 x 1,00	4,00	Un		
13	**Alféizar de ventana**				
	a) De ladrillos comunes curvos a sardinel en cantero	2,50	Ml		
	b) Mocheta de revoque	49,60	Ml		
14	**Instalación eléctrica**				
15	Instalación eléctrica (2 Ventiladores de techo (de 7 veloc., caja de veloc. De metal); 4 eq. Flourescente 2x40; 3 eq. Flourescente 1x40; 4 tomas y 4 puntos)	1,00	Un		
16	**Instalación Sanitaria**				
	Instalación de agua corriente en baño con dos (2) inodoros, tres (3) lavatorios y una (1) ducha eléctrica	1,00	Gl		
	Desague cloacal de un (1) baño con dos (2) inodoros, tres (3) lavatorios y una (1) ducha, con registros (0,60 x 0,60) con tapa de HºAº, cámara séptica (0,75 x 1,50) y pozo ciego (2,00 x 2,50)	1,00	Gl		

Print to PDF without this message by purchasing novaPDF (http://www.novapdf.com/)

	Colocación de artefactos y accesorios de baño (jabonera-portarrollo-toallero-perchero)	1,00	Gl		
17	**Pintura**				
	a) De paredes revocadas interior a l latex blanco	154,00	M2		
	b) De aberturas de madera c/ barniz	3,36	M2		
	d) De viga cumbrera y galeria al latex	15,46	M2		
	e) De pintura de techo (maderamen) al barniz	98,55	M2		
	f) De mampostería visto común Enras. Latex color vino	48,89	M2		
	g) De revoque común latex, exterior color mostaza	52,36	M2		
	h) De aberturas metálicas				
	i) Balancines	16,80	M2		
	j) Puerta metálica de acero	5,06	M2		
18	Revestimientos				
	a) azulejos	19,50	M2		
19	Colocación de vidrios en aberturas	16,77	M2		
20	Construcción de mezada azulejada de 1,80 x 0,50 x 0,70	1,00	Gl		
21	Limpieza final	1,00	Gl		
	TOTAL GENERAL				

Print to PDF without this message by purchasing novaPDF (http://www.novapdf.com/)

Plano

1. Plano

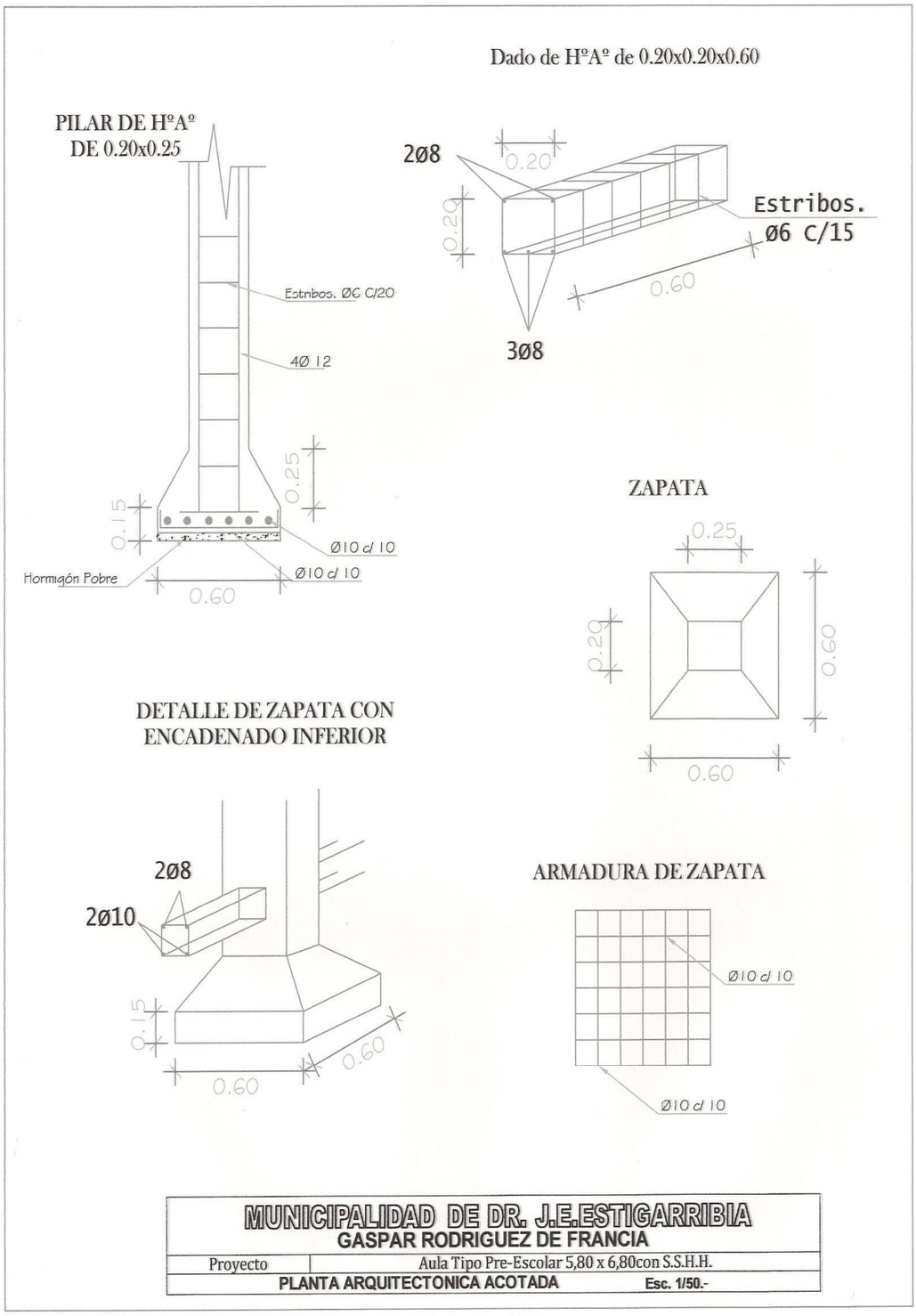

Print to PDF without this message by purchasing novaPDF (http://www.novapdf.com/)

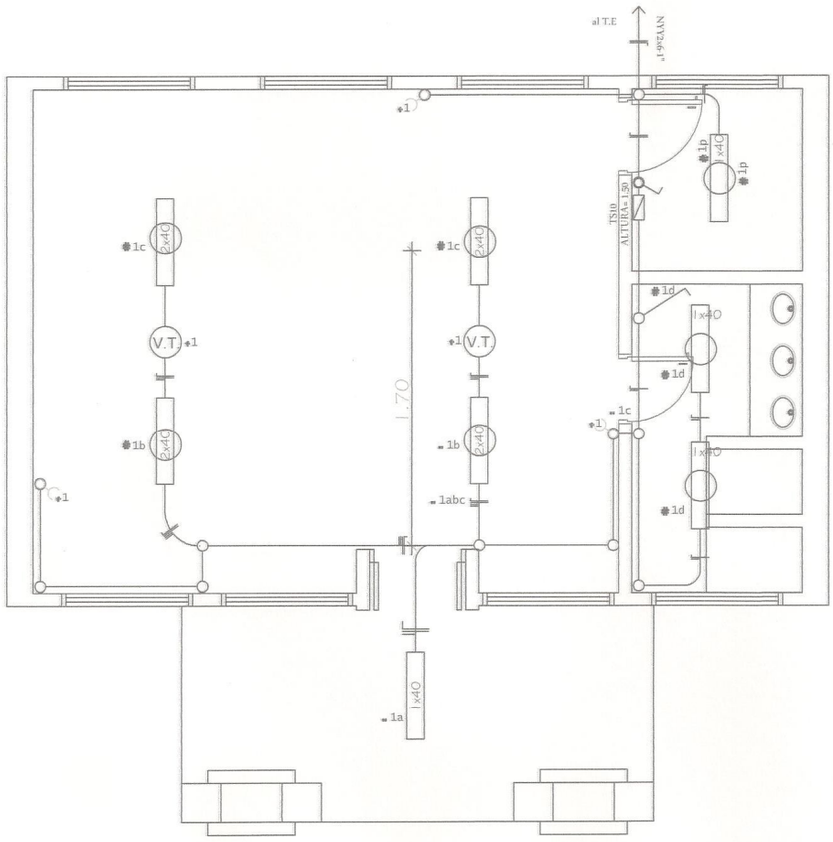

MUNICIPALIDAD DE DR. J.E.ESTIGARRIBIA GASPAR RODRIGUEZ DE FRANCIA	
Proyecto	Aula Tipo Pre-Escolar 5,80 x 6,80con S.S.H.H.
PLANTA ARQUITECTONICA ACOTADA	Esc. 1/50.-

Print to PDF without this message by purchasing novaPDF (http://www.novapdf.com/)

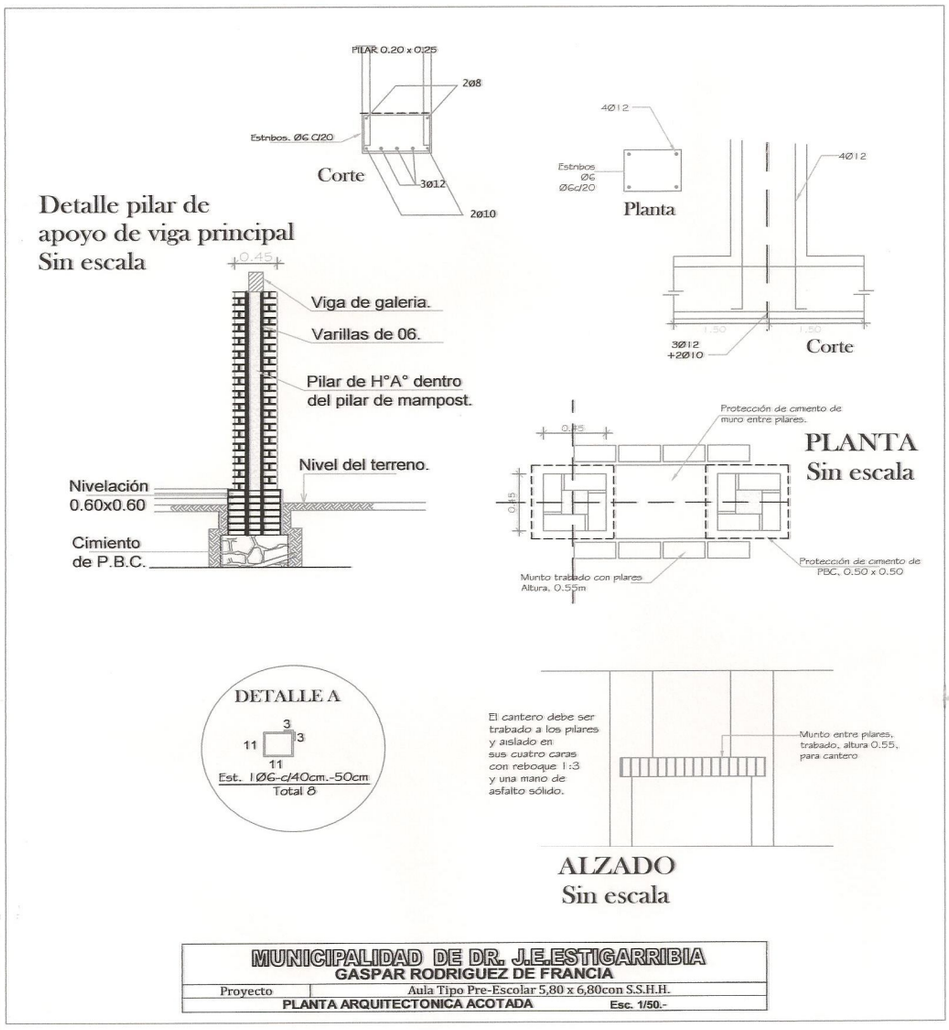

MUNICIPALIDAD DE DR. J.E.ESTIGARRIBIA GASPAR RODRIGUEZ DE FRANCIA	
Proyecto	Aula Tipo Pre-Escolar 5,80 x 6,80con S.S.H.H.
PLANTA ARQUITECTONICA ACOTADA	Esc. 1/50.-

Print to PDF without this message by purchasing novaPDF (http://www.novapdf.com/)

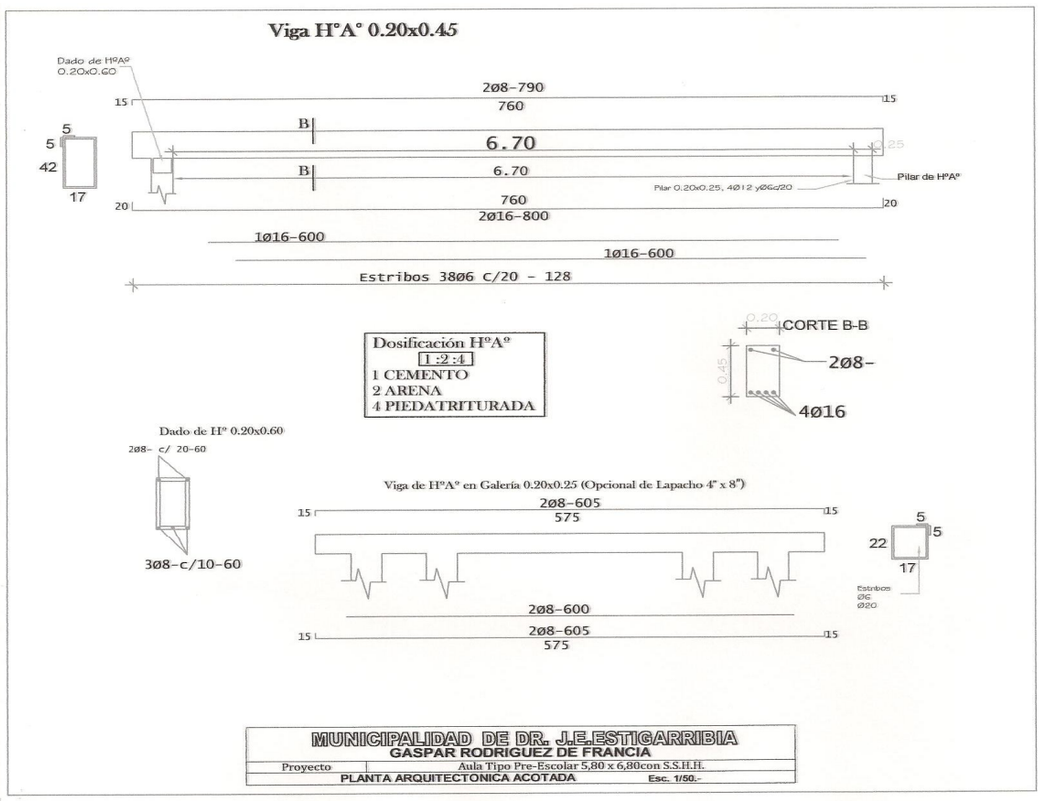

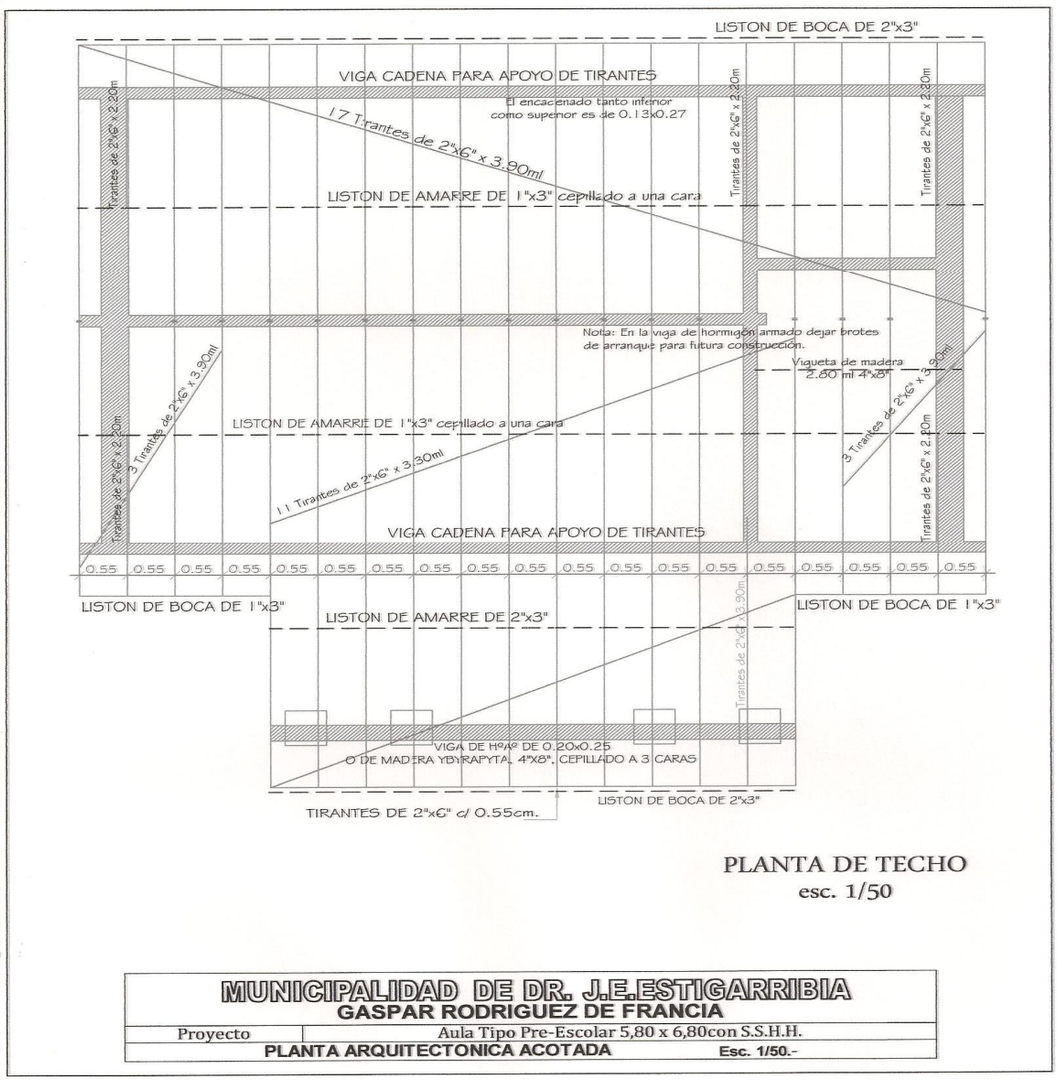

Print to PDF without this message by purchasing novaPDF (http://www.novapdf.com/)

MUNICIPALIDAD DE DR. J.E.ESTIGARRIBIA GASPAR RODRIGUEZ DE FRANCIA	
Proyecto	Aula Tipo Pre-Escolar 5,80 x 6,80con S.S.H.H.
PLANTA ARQUITECTONICA ACOTADA	Esc. 1/50.-

MUNICIPALIDAD DE DR. J.E.ESTIGARRIBIA GASPAR RODRIGUEZ DE FRANCIA	
Proyecto	Aula Tipo Pre-Escolar 5,80 x 6,80con S.S.H.H.
PLANTA ARQUITECTONICA ACOTADA	Esc. 1/50.-

Print to PDF without this message by purchasing novaPDF (http://www.novapdf.com/)