AULA TIPO-PRE-ESCOLAR 5.80X6.80 con SSHH CON TECHO DE TEJAS

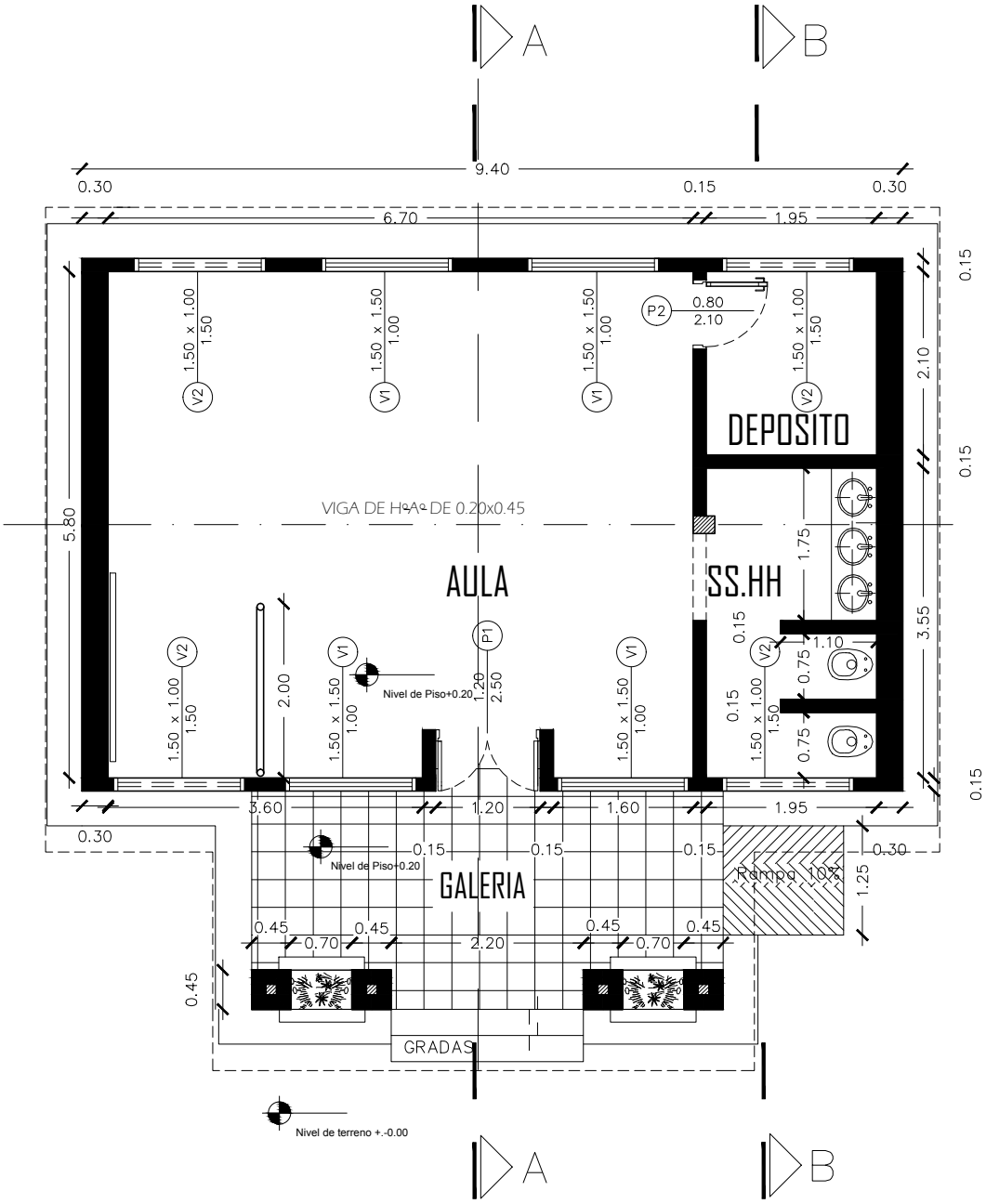

PLANTA ACOTADA

MINISTERIO DE EDUCACION Y CULTURA **DIRECCION DE INFRAESTRUCTURA**		
PROYECTO	AULA TIPO-PRE-ESCOLAR 5.80 X 6.80 con SS.HH con techo de tejas	01
MUNICIPALIDAD DE CAAGUAZU		
PLANTA ACOTADA		sin escala

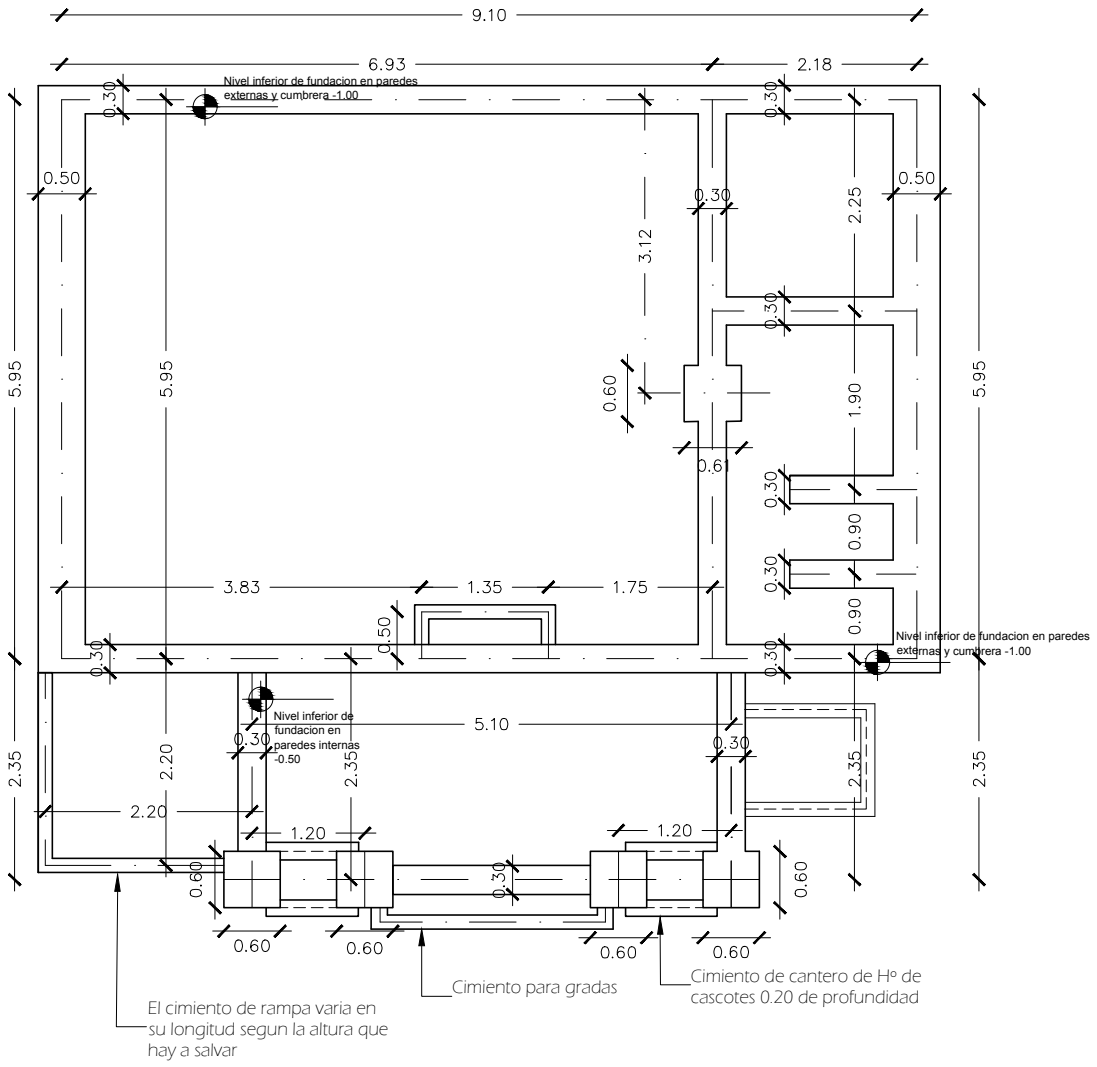

PLANTA DE FUNDACION

MINISTERIO DE EDUCACION Y CULTURA

DIRECCION DE INFRAESTRUCTURA

PROYECTO	AULA TIPO-PRE-ESCOLAR 5.80 X 6.80 con SS.HH con techo de tejas	02
MUNICIPALIDAD DE CAAGUAZU		
PLANTA DE FUNCACION		sin escala

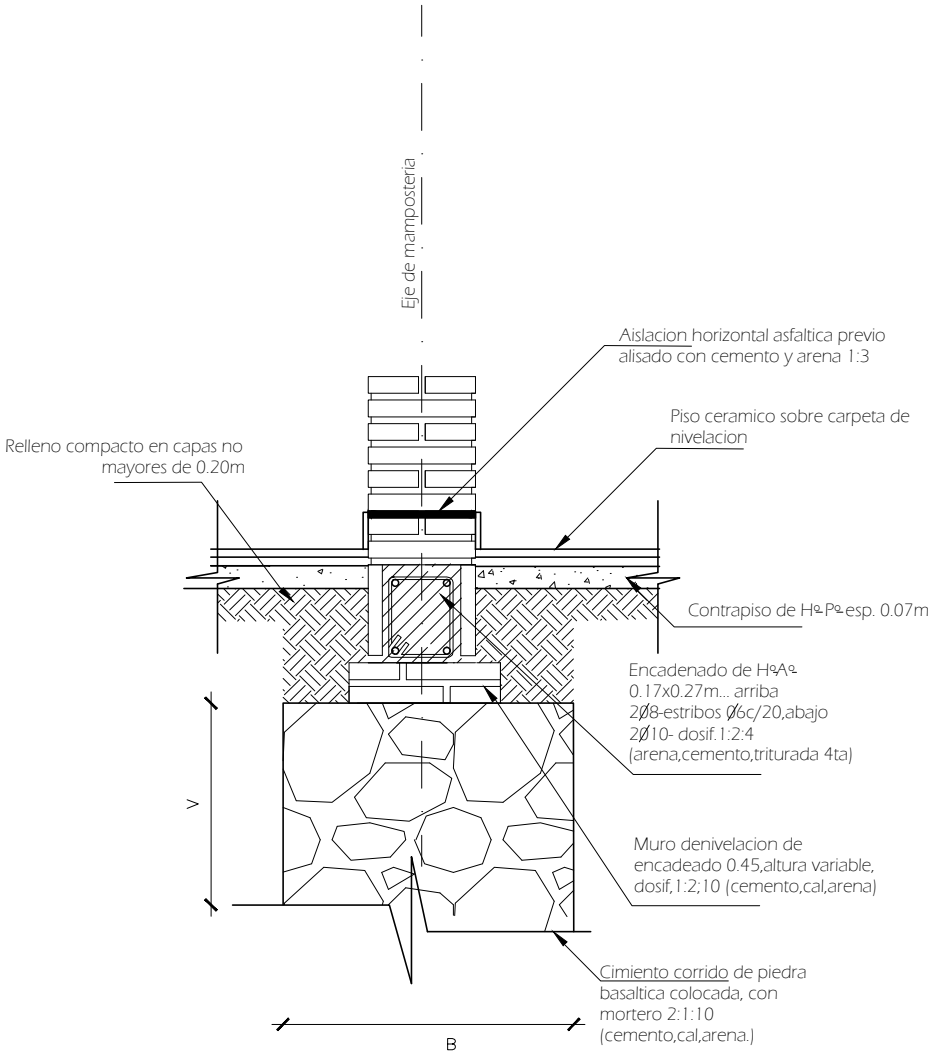

Obs:

V=variable

B=ancho de cimentacion

MINISTERIO DE EDUCACION Y CULTURA **DIRECCION DE INFRAESTRUCTURA**		
PROYECTO	AULA TIPO-PRE-ESCOLAR 5.80 X 6.80 con SS.HH con techo de tejas	03
MUNICIPALIDAD DE CAAGUAZU		
DETALLE DE FUNCACION		sin escala

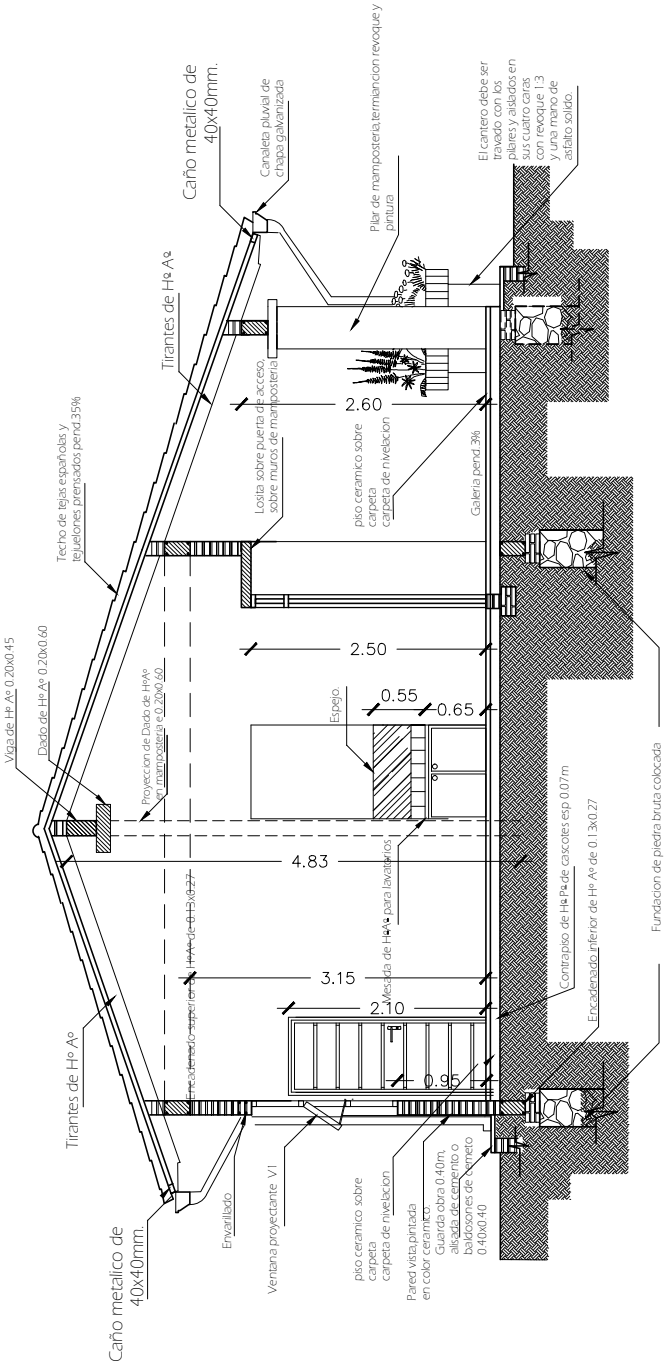

CORTE A-A

MINISTERIO DE EDUCACION Y CULTURA

DIRECCION DE INFRAESTRUCTURA

PROYECTO	AULA TIPO-PRE-ESCOLAR 5.80 X 6.80 con SS.HH con techo de tejas	04
MUNICIPALIDAD DE CAAGUAZU		
PLANTA DE FUNCACION		sin escala

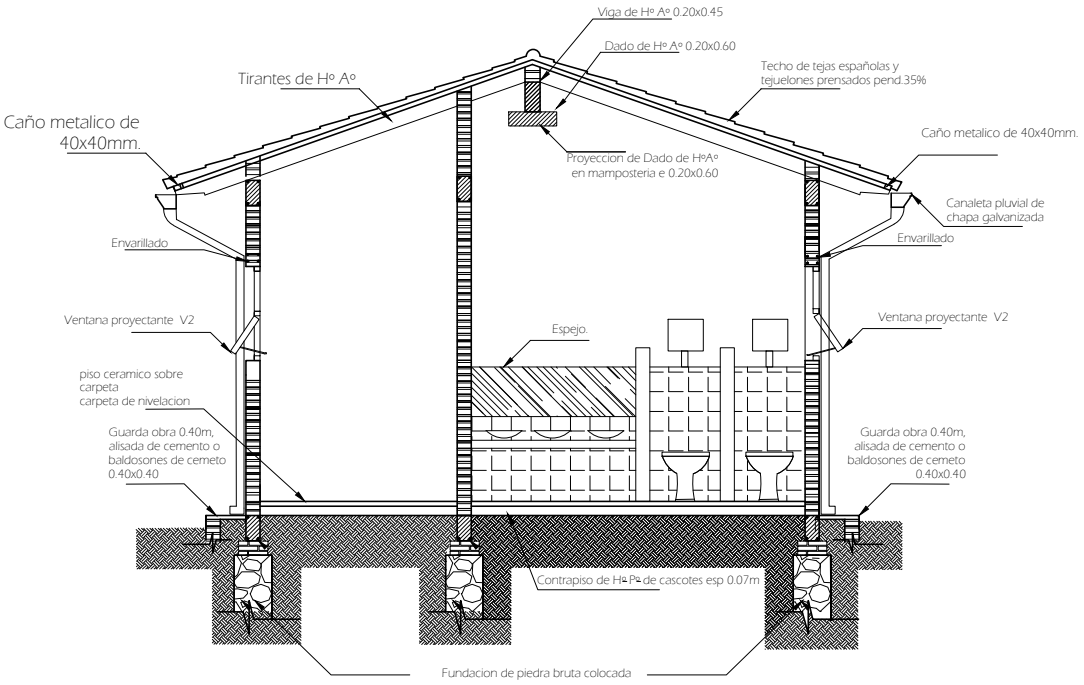

CORTE B-B

MINISTERIO DE EDUCACION Y CULTURA

DIRECCION DE INFRAESTRUCTURA

PROYECTO	AULA TIPO-PRE-ESCOLAR 5.80 X 6.80 con SS.HH con techo de tejas	05
MUNICIPALIDAD DE CAAGUAZU		
PLANTA DE FUNCACION		sin escala

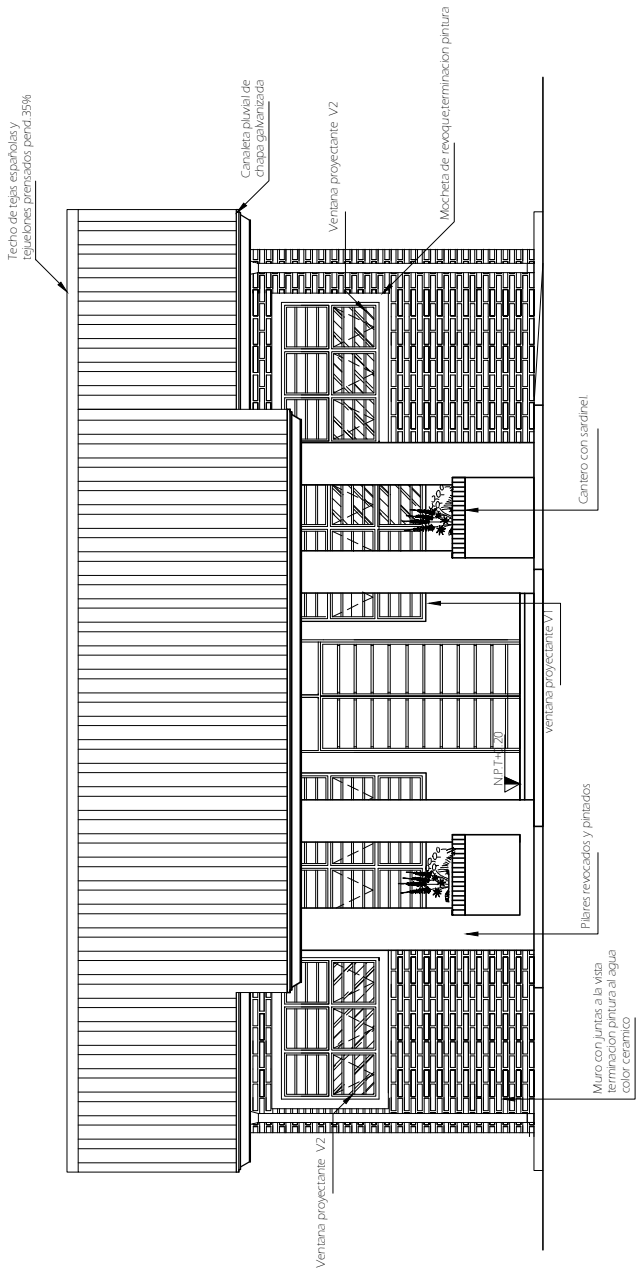

FACHADA PRINCIPAL

MINISTERIO DE EDUCACION Y CULTURA

DIRECCION DE INFRAESTRUCTURA

PROYECTO	AULA TIPO-PRE-ESCOLAR 5.80 X 6.80 con SS.HH con techo de tejas	06
MUNICIPALIDAD DE CAAGUAZU		
	PLANTA DE FUNCACION	sin escala

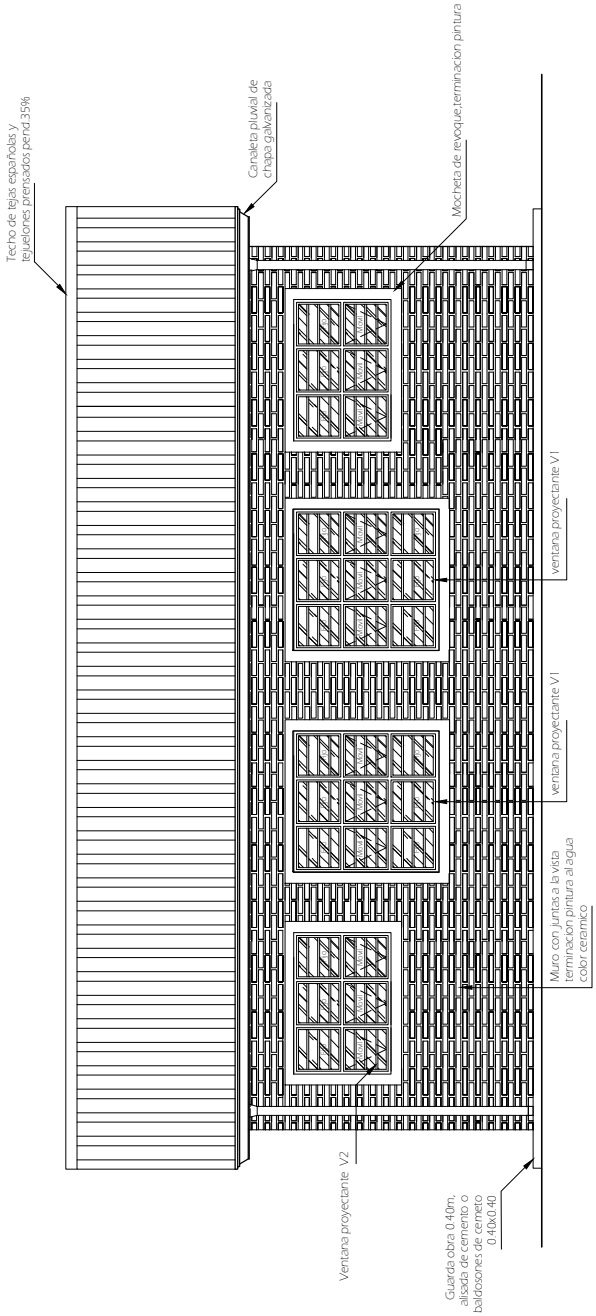

FACHADA POSTERIOR

MINISTERIO DE EDUCACION Y CULTURA

DIRECCION DE INFRAESTRUCTURA

PROYECTO	AULA TIPO-PRE-ESCOLAR 5.80 X 6.80 con SS.HH con techo de tejas	07
MUNICIPALIDAD DE CAAGUAZU		
FACHADA POSTERIOR		sin escala

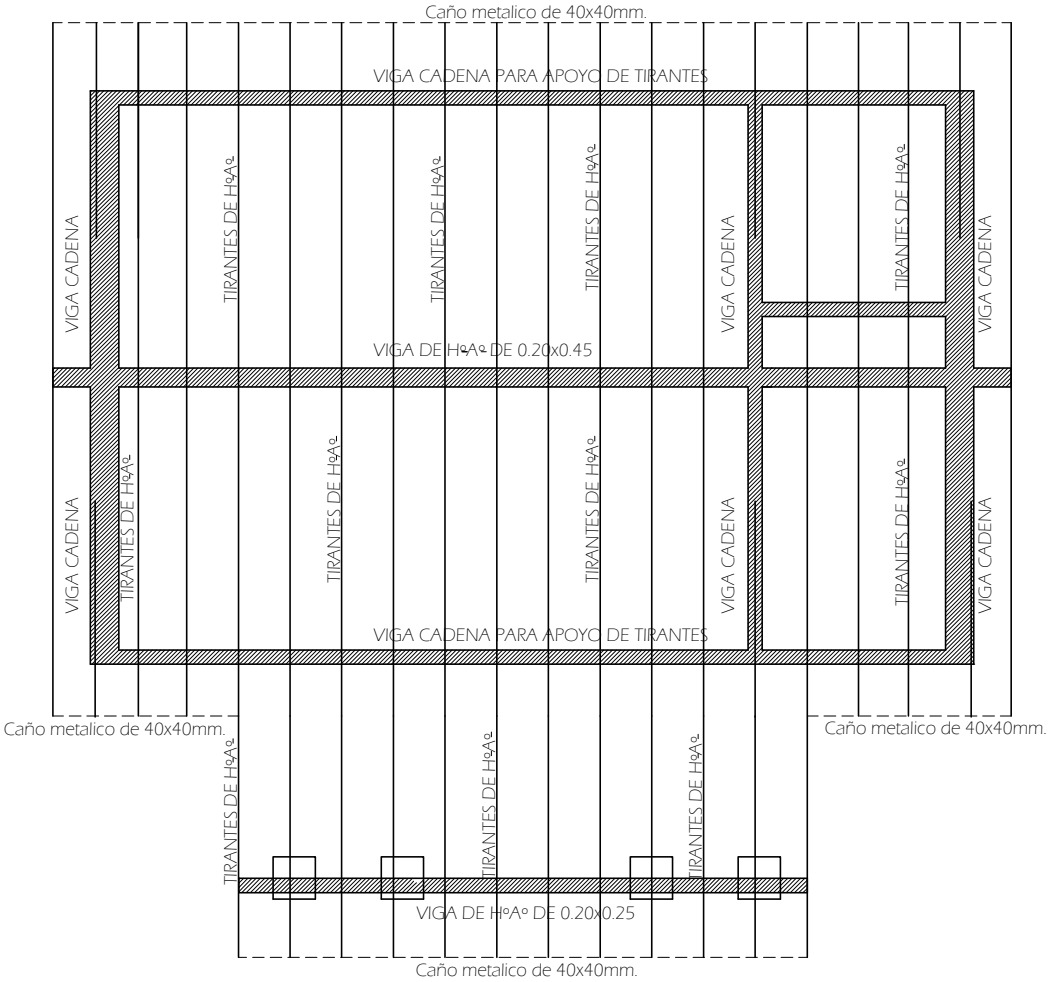

PLANTA DE TECHO

MINISTERIO DE EDUCACION Y CULTURA

DIRECCION DE INFRAESTRUCTURA

PROYECTO	AULA TIPO-PRE-ESCOLAR 5.80 X 6.80 con SS.HH con techo de tejas	08
MUNICIPALIDAD DE CAAGUAZU		
PLNATA DE TECHO		sin escala

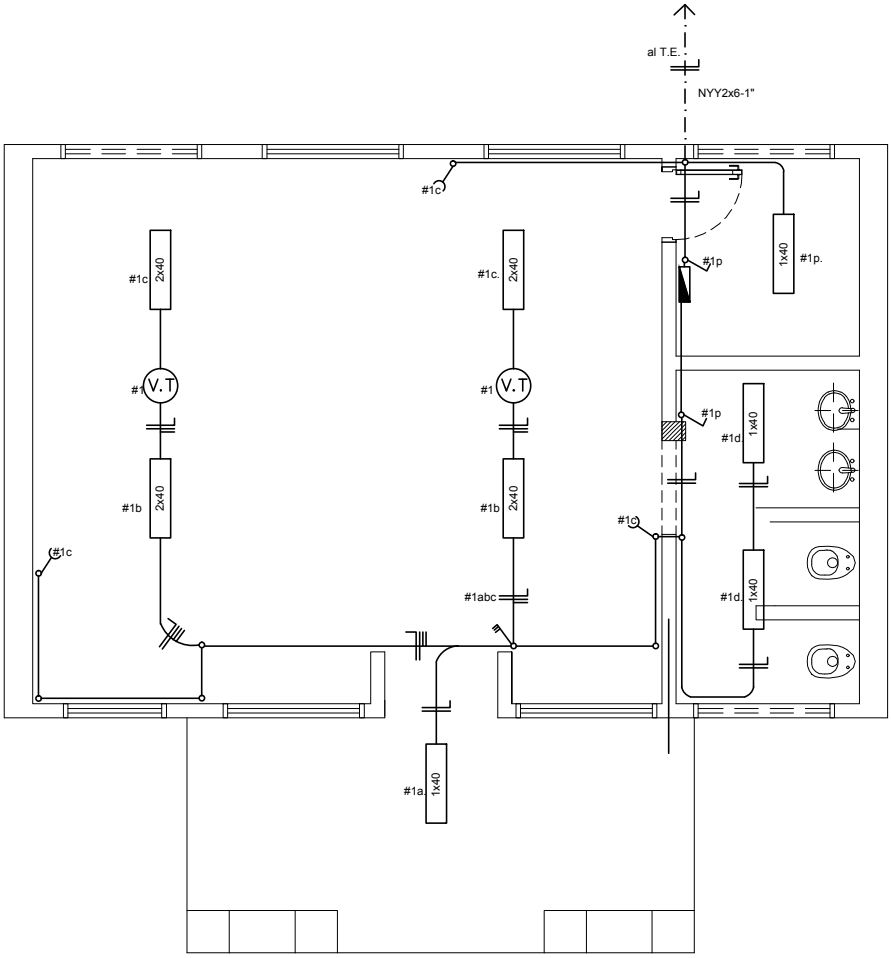

MINISTERIO DE EDUCACION Y CULTURA

DIRECCION DE INFRAESTRUCTURA

PROYECTO	AULA TIPO-PRE-ESCOLAR 5.80 X 6.80 con SS.HH con techo de tejas	09
MUNICIPALIDAD DE CAAGUAZU		
PLANTA DE INSTALACION ELECTRICA		sin escala

CUADRO DE CARGA DEL T.S.10

CTO.	Fluorescentes		Tomas	OTRAS CARGAS	TOTAL
	1x40w	1x40w			
#1	4	4	3	2(V.T.)	1.500
TOTAL					1.500W

ESQUEMA DEL T.S.6

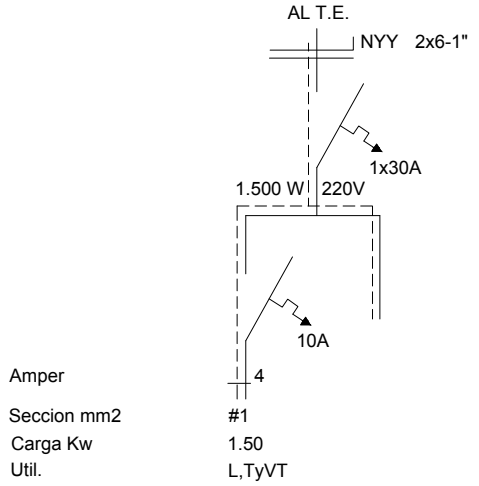

DETALLE DE CARGA T.S.

Observaciones.
-Los electroductos no acotados son de 5/8.
-Los consuctores no acotados son de 2mm2.
-Los fluorescentes deben de tener el factor de potencia corregido.(capacitores 1 por cada artefacto).
-Los T.C.V son tableros de comando de ventiladores y deben ir emportrados y contenidos en una caja de metal.
-Los ventiladores de techo deben estar sujetos por encima de los equipos fluorescentes para evitar sombras,por lo menos 0.20m.

MINISTERIO DE EDUCACION Y CULTURA

DIRECCION DE INFRAESTRUCTURA

PROYECTO	AULA TIPO-PRE-ESCOLAR 5.80 X 6.80 con SS.HH con techo de tejas	10
MUNICIPALIDAD DE CAAGUAZU		
ESQUEMA INST.ELECTRICA		sin escala

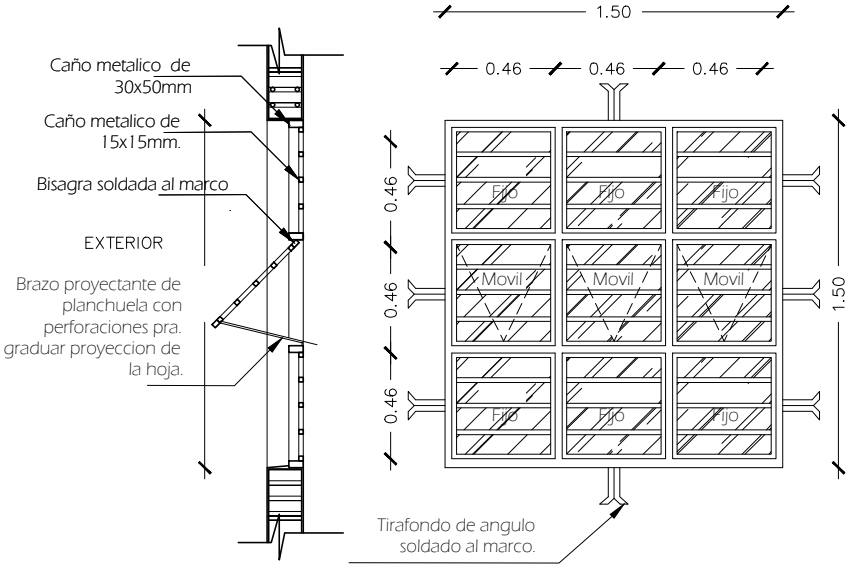

DETALLE DE VENTANA PROYECTANTE -(V1)

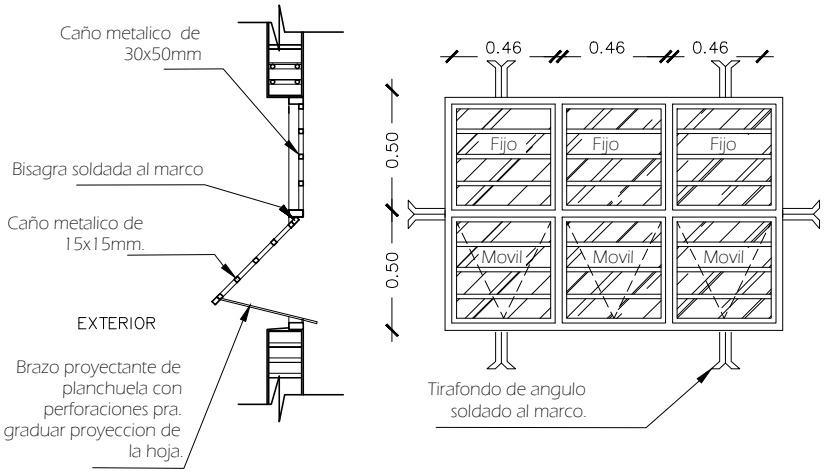

DETALLE DE VENTANA PROYECTANTE -(V2)

MINISTERIO DE EDUCACION Y CULTURA

DIRECCION DE INFRAESTRUCTURA

PROYECTO	AULA TIPO-PRE-ESCOLAR 5.80 X 6.80 con SS.HH con techo de tejas	11
MUNICIPALIDAD DE CAAGUAZU		
DETALLE DE VENTANA PROYECTANTE (V1)- (V2)		sin escala

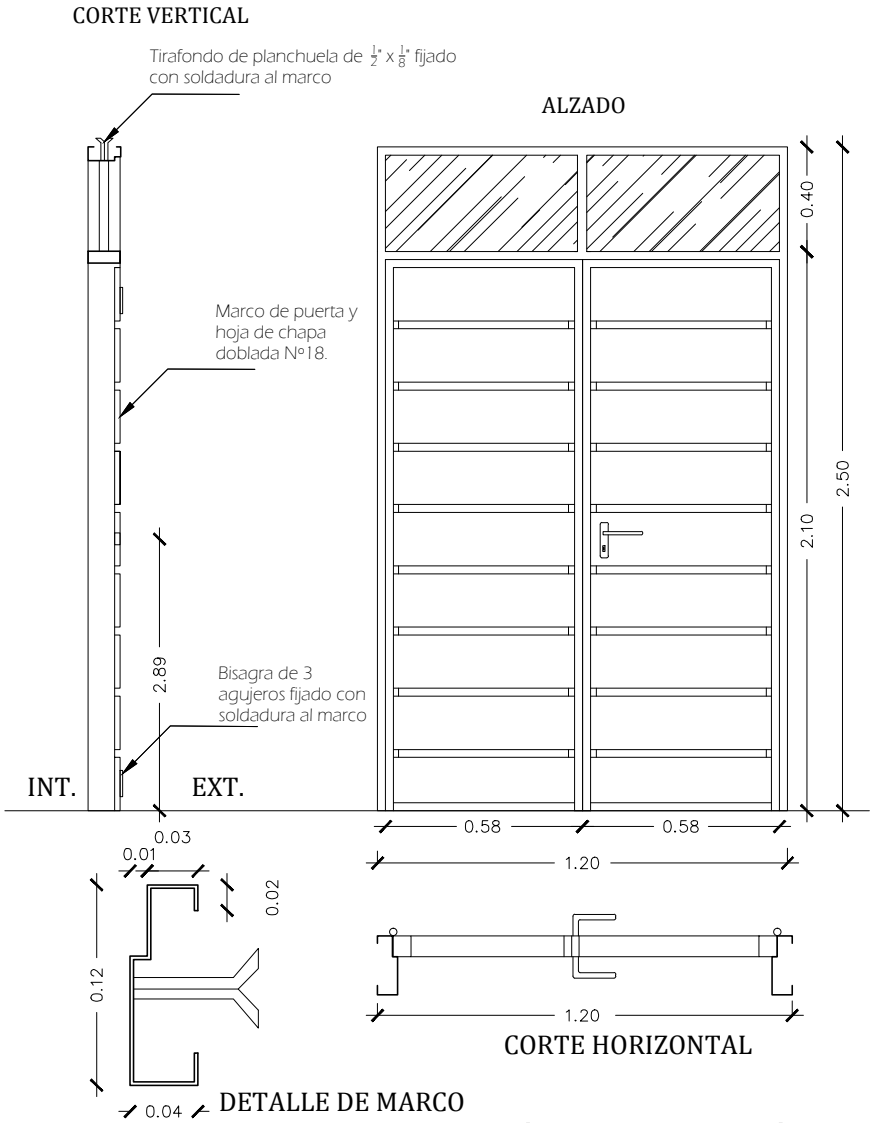

DETALLE DE PUERTA - (P1)

MINISTERIO DE EDUCACION Y CULTURA

DIRECCION DE INFRAESTRUCTURA

PROYECTO	AULA TIPO-PRE-ESCOLAR 5.80 X 6.80 con SS.HH con techo de tejas	12
MUNICIPALIDAD DE CAAGUAZU		
DETALLE DE PUERTA (P1)		sin escala

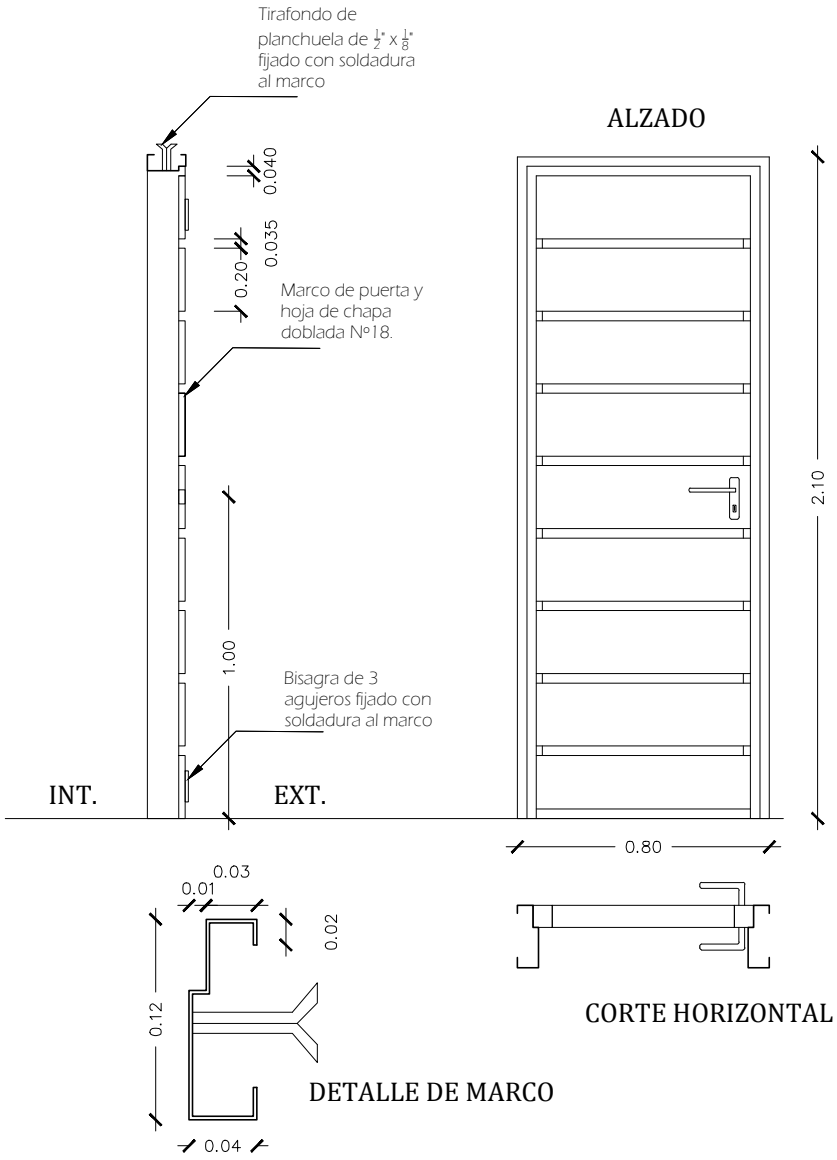

DETALLE DE PUERTA - (P2)

MINISTERIO DE EDUCACION Y CULTURA

DIRECCION DE INFRAESTRUCTURA

PROYECTO	AULA TIPO-PRE-ESCOLAR 5.80 X 6.80 con SS.HH con techo de tejas	13
MUNICIPALIDAD DE CAAGUAZU		
DETALLE DE PUERTA (P2)		sin escala

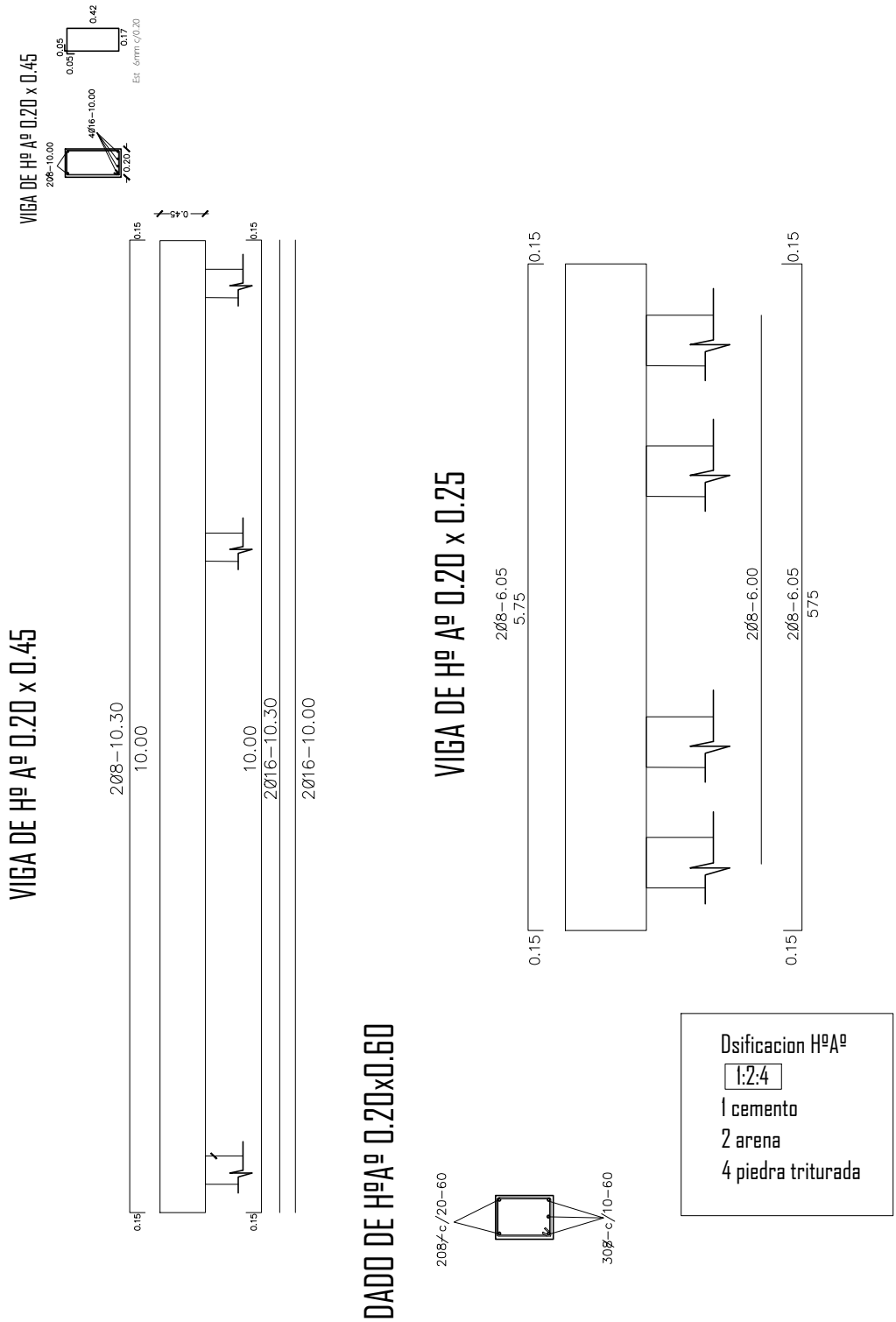

MINISTERIO DE EDUCACION Y CULTURA

DIRECCION DE INFRAESTRUCTURA

PROYECTO	AULA TIPO-PRE-ESCOLAR 5.80 X 6.80 con SS.HH con techo de tejas	14
MUNICIPALIDAD DE CAAGUAZU		
DETALLE VIGA CUMBRERA DE HºAº		sin escala

DADO DE HºAº DE 0.20x0.20x0.60

PILAR DE HºAº DE 0.20x0.25

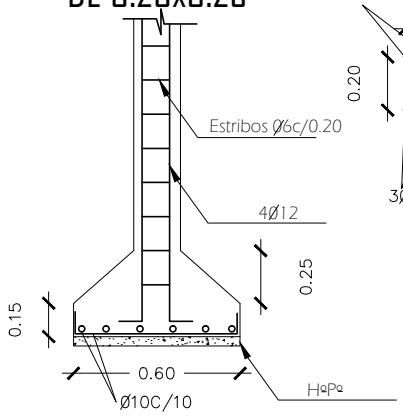

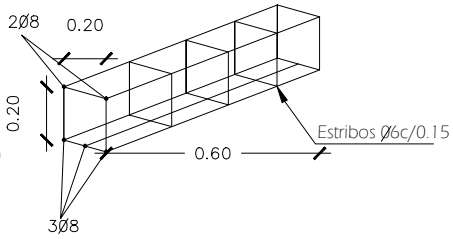

ZAPATA

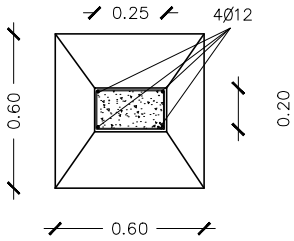

DETALLE DE ZAPATA CON ENCADENADO INFERIOR

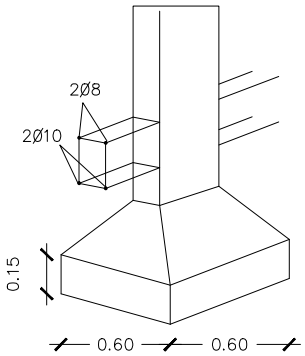

ARMADURA DE ZAPATA

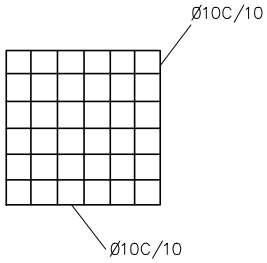

MINISTERIO DE EDUCACION Y CULTURA

DIRECCION DE INFRAESTRUCTURA

PROYECTO	AULA TIPO-PRE-ESCOLAR 5.80 X 6.80 con SS.HH con techo de tejas	15
MUNICIPALIDAD DE CAAGUAZU		
DETALLE DE PILAR DE HºAº Y DADO DE HºAº		sin escala

ENCADENADO SUPEROR E INFERIOR PARA MURO DE 0.30m(DOBLE 0.15)

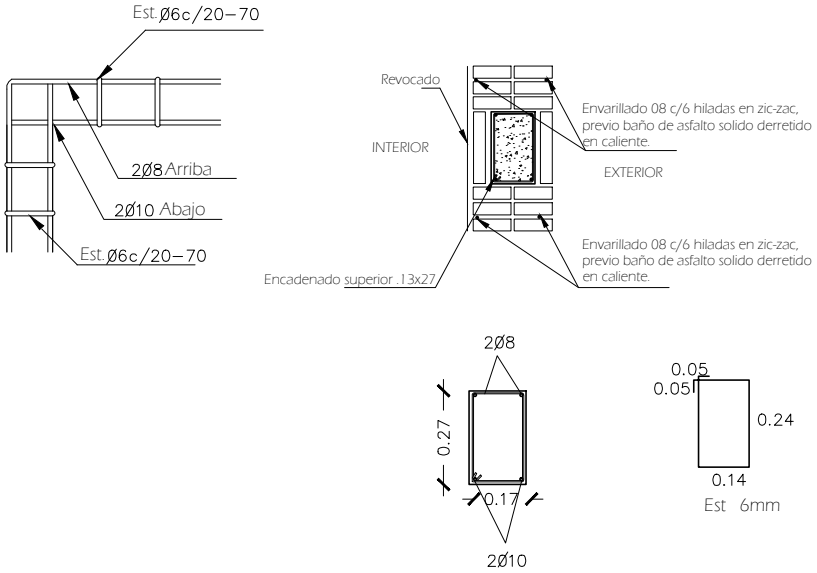

ENCADENADO SUPEROR E INFERIOR PARA MURO DE 0.15m

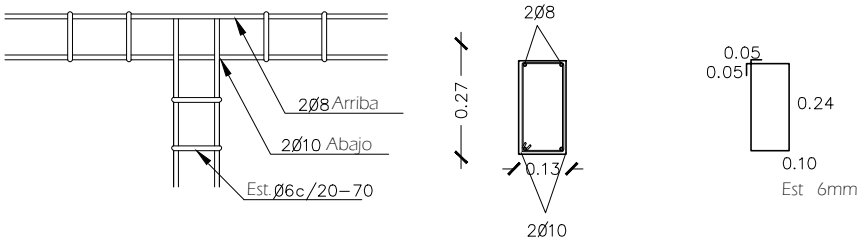

MINISTERIO DE EDUCACION Y CULTURA

DIRECCION DE INFRAESTRUCTURA

PROYECTO	AULA TIPO-PRE-ESCOLAR 5.80 X 6.80 con SS.HH con techo de tejas	16
MUNICIPALIDAD DE CAAGUAZU		
DETALLE DE ENCADENADOS SUPERIOR E INFERIOR		sin escala

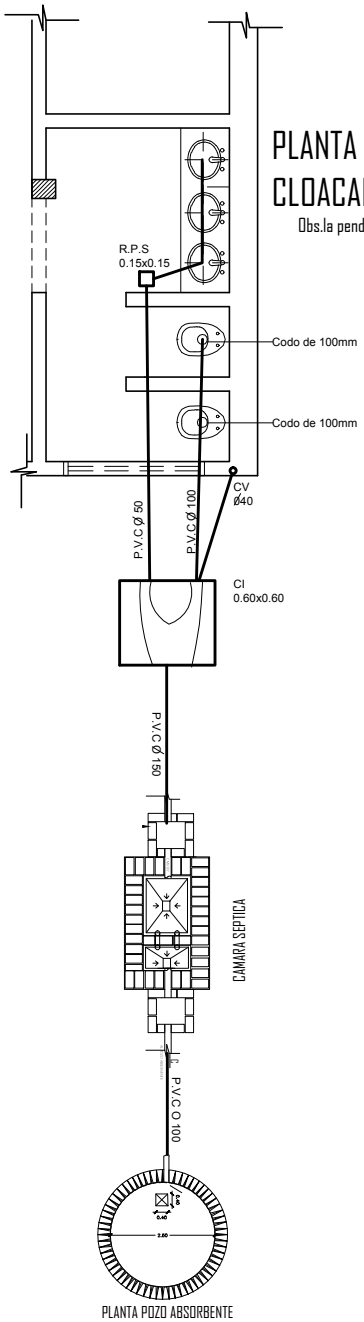

PLANTA INST.DESAGUE CLOACAL.

Obs.la pend.de las cañerias deberan ser 0.5%

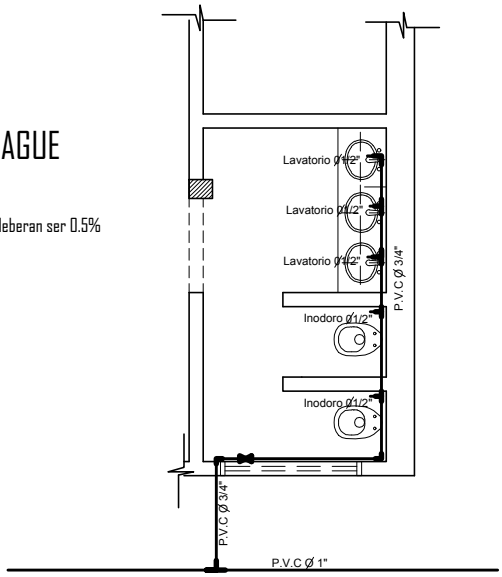

PLANTA INST. AGUA CORRIENTE

Obs.El caño de PVC 03/4 de los lavatorios,deben estar a 0.20m del zocalo .

MINISTERIO DE EDUCACION Y CULTURA

DIRECCION DE INFRAESTRUCTURA

PROYECTO	AULA TIPO-PRE-ESCOLAR 5.80 X 6.80 con SS.HH con techo de tejas	17
MUNICIPALIDAD DE CAAGUAZU		
INSTALACION SANITARIA Y AGUA CORRIENTE		sin escala

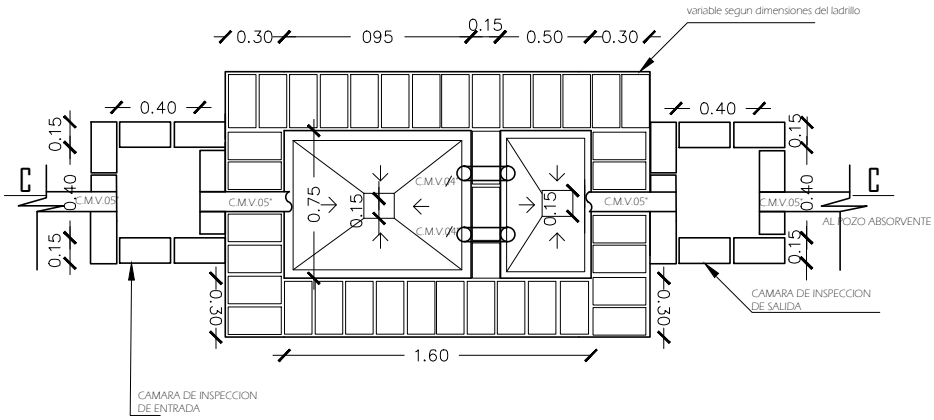

PLANTA CAMARA SEPTICA
sin escala

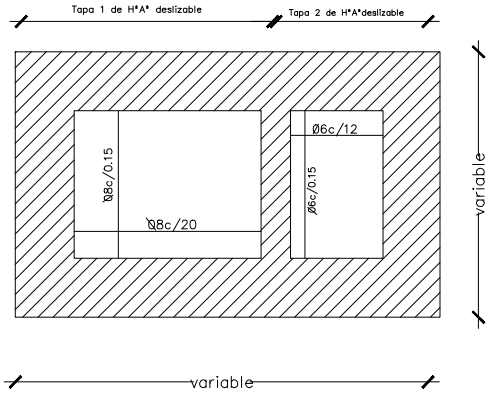

DETALLE DE LOSA TAPA CAMARA SEPTICA
sin escala

MINISTERIO DE EDUCACION Y CULTURA

DIRECCION DE INFRAESTRUCTURA

PROYECTO	AULA TIPO-PRE-ESCOLAR 5.80 X 6.80 con SS.HH con techo de tejas	18
MUNICIPALIDAD DE CAAGUAZU		
DETALLE DE CAMARA SEPTICA		sin escala

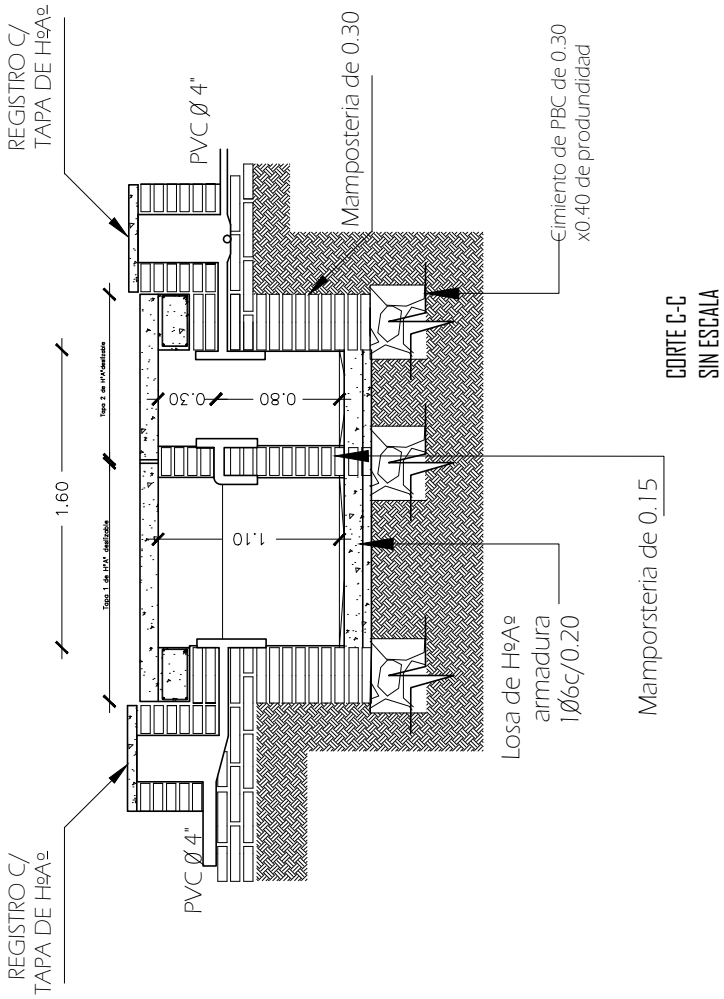

CORTE C-C
SIN ESCALA

MINISTERIO DE EDUCACION Y CULTURA

DIRECCION DE INFRAESTRUCTURA

PROYECTO	AULA TIPO-PRE-ESCOLAR 5.80 X 6.80 con SS.HH con techo de tejas	19
MUNICIPALIDAD DE CAAGUAZU		
DETALLE DE CAMARA SEPTICA		sin escala

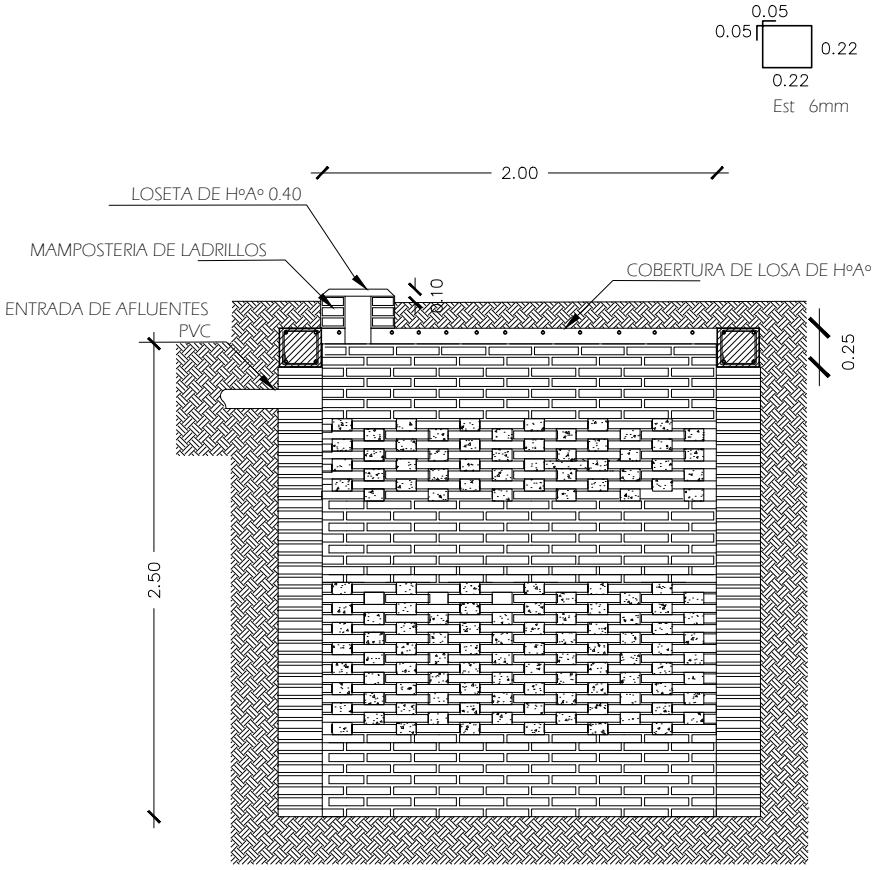

POZO ABSORBENTE CORTE X-X

MINISTERIO DE EDUCACION Y CULTURA

DIRECCION DE INFRAESTRUCTURA

PROYECTO	AULA TIPO-PRE-ESCOLAR 5.80 X 6.80 con SS.HH con techo de tejas	20
MUNICIPALIDAD DE CAAGUAZU		
DETALLE POZO CIEGO		sin escala

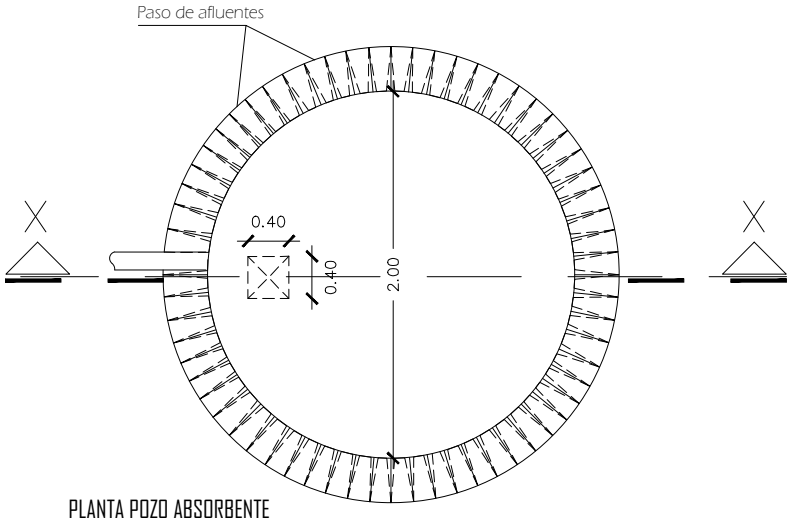

PLANTA POZO ABSORBENTE

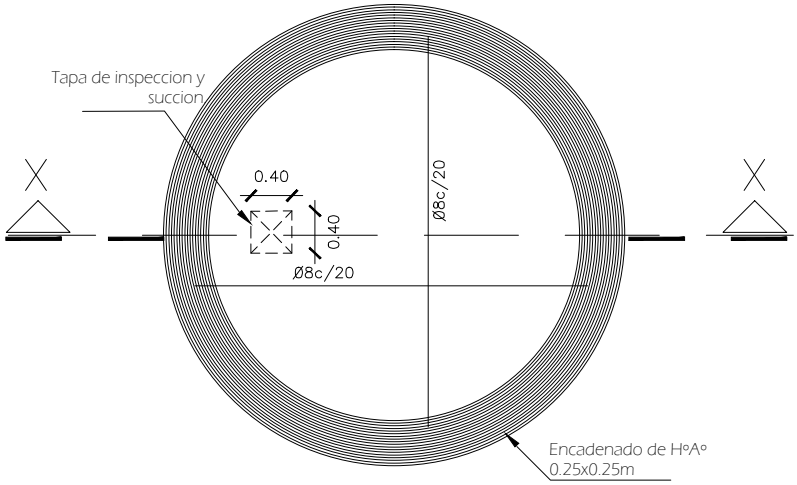

DETALLE DE LOSA TAPA POZO ABSORBENTE

MINISTERIO DE EDUCACION Y CULTURA

DIRECCION DE INFRAESTRUCTURA

PROYECTO	AULA TIPO-PRE-ESCOLAR 5.80 X 6.80 con SS.HH con techo de tejas	21
MUNICIPALIDAD DE CAAGUAZU		
DETALLE POZO CIEGO		sin escala