MUNICIPALIDAD DE
MARIANO ROQUE ALONSO

Boquerón esq. Ballivián | **Tel.:** (595 21) 752 202 - 754 540. | **Email:** municipalidad.mralonso@gmail.com

RESOLUCIÓN I.M Nº 1218 /2.019

POR LA CUAL SE APRUEBA EL PLANO DE LA MURALLA DE LA ESCUELA BÁSICA Nº 355, ZENÓN FRANCO DE ESTE DISTRITO.-

Mariano Roque Alonso, 29 de Octubre de 2.019

VISTO: El Memorándum Nº 503/2.019, de fecha 28 de Octubre de 2.019, de la Dirección General de Obras e Infraestructura de este Municipio, y;

CONSIDERANDO:

Que, el Memorándum remite, entre otras cosas, el Plano de la Muralla para el Escuela Básica Zenón Franco de este distrito, con los detalles técnicos correspondientes, firmado por el Lic. Miguel López, Director de la mencionada Dependencia Municipal, a los efectos de su aprobación.----------

Que, la Ley Nº 3.966/2.016 "Orgánica Municipal" en su ***Artículo 12*** "De las Funciones Municipales" establece que *"...las municipalidades, en el ámbito de su territorio, tendrán las siguientes funciones... en materia de infraestructura pública y servicios; a-) La construcción, equipamiento, mantenimiento, limpieza y ornato de la infraestructura pública del Municipio..."*. Además, ***el Artículo 51*** de la misma Ley establece Deberes y Atribuciones del Intendente, ***inc b,*** *"promulgar Ordenanzas y Resoluciones, cumplirlas y reglamentarlas, o en su caso, Vetarlas"*, ***inc t,*** *"efectuar las demás actividades administrativas previstas en la legislación vigente, como así mismo, aquellas que emerjan de las funciones municipales"*.----------

POR TANTO; basados en las disposiciones legales arriba mencionadas, y en el ***Artículo 51, inc b*** de la misma Ley Nº 3.966/2.010 "Orgánica Municipal", en uso de sus atribuciones, la Intendenta Municipal de la ciudad de Mariano Roque Alonso.----------

RESUELVE:

1º APROBAR el Plano de la Muralla de la Escuela Básica Nº 355, Zenón Franco de éste distrito, conforme el Plano anexo presentado por la Dirección de Obras, por los motivos expuestos en el exordio de la presente Resolución.----------

2º TÉNGASE POR RESOLUCIÓN, comuníquese a quienes corresponda, regístrese y cumplido archívese.----------

MUNICIPALIDAD MARIANO ROQUE ALONSO
Secretaría Gral.

Norma Valiente
Secretaria General

Carolina Aranda
Intendenta Municipal

INTENDENCIA

ES COPIA FIEL DEL ORIGINAL
Secretaría Gral.

Roque Alonso rayhuhape

MUNICIPALIDAD DE
MARIANO ROQUE ALONSO

Boquerón esq. Ballivián | Tel.: (595 21) 752 202 - 754 540. | municipalidad.mralonso@gmail.com

Dirección de Obras

MEMORANDUM 513/2019

DE	:	Dirección de Obras e Infraestructura
A	:	Secretaria General
REF	:	Pedido
FECHA	:	28 de Octubre de 2019

A través del presente solicitamos se envié una nota al Ministerio de Educación y Ciencias para que la misma otorgue la autorización correspondiente para la construcción de muralla en la Escuela Zenón Franco.

Así también se remite adjunto al presente el plano de la muralla para su aprobación, y el memorándum Nº 512/19 remitido a Intendencia.

Sin otro particular.-

Lic. Miguel A. López
Director
Dirección General de Obras e Infraestructura

11:40

Secretaría Gral.

ES COPIA FIEL DEL ORIGINAL

Roque Alonso

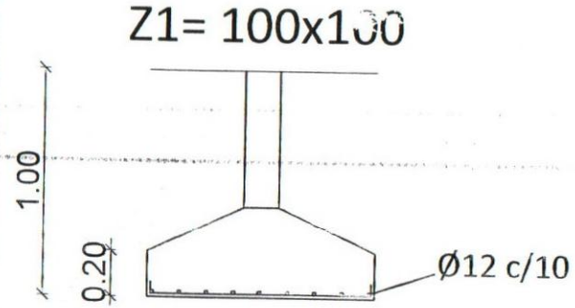

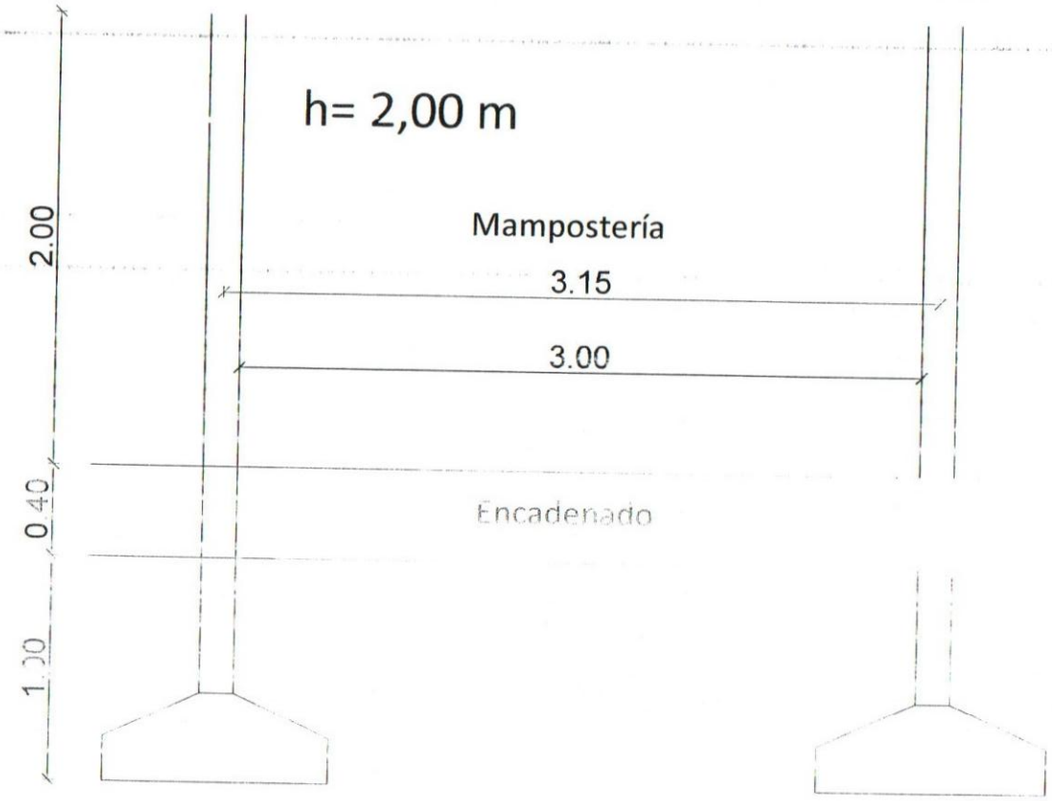

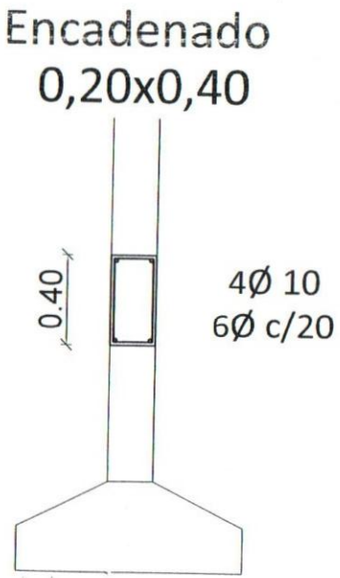

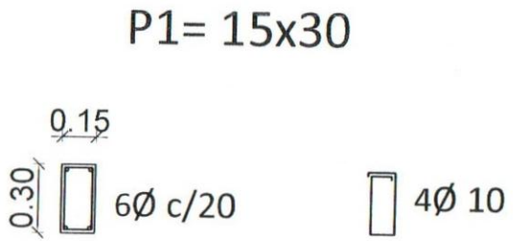

Lic. Miguel A. López
Director
Dirección General de Obras e Infraestructura

Secretaría Gral.

ES COPIA FIEL DEL ORIGINAL