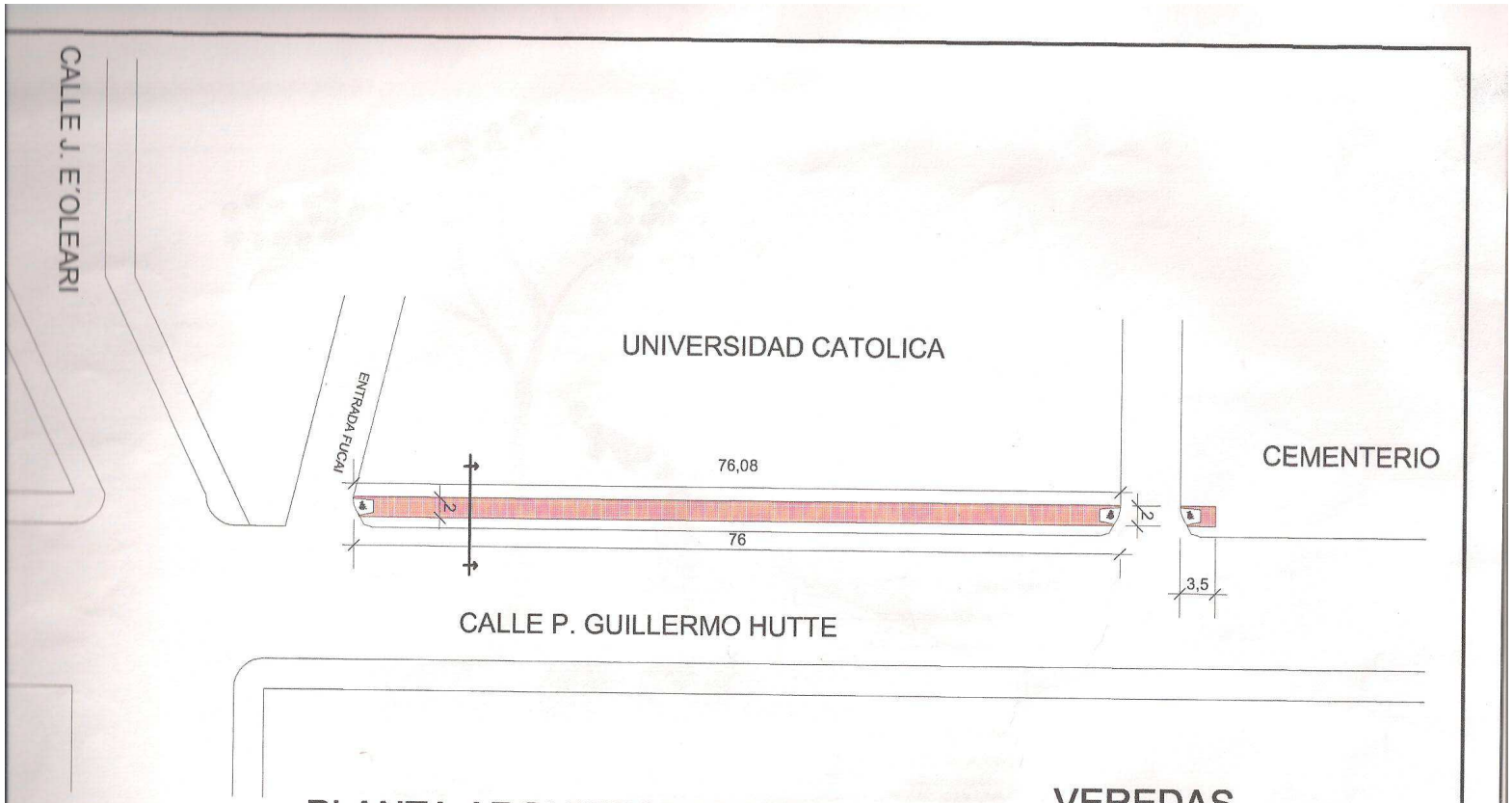


# PLANTA ARQUITECTONICA
ESC: 1/750

# VEREDAS

| | |
|---|---|
| OBRA: | Veredas sobre la Calle P. Guillermo Hutte |
| AREA: | 159,16 M2 |
| PROYECTISTA: | DEPARTAMENTO DE OBRAS |

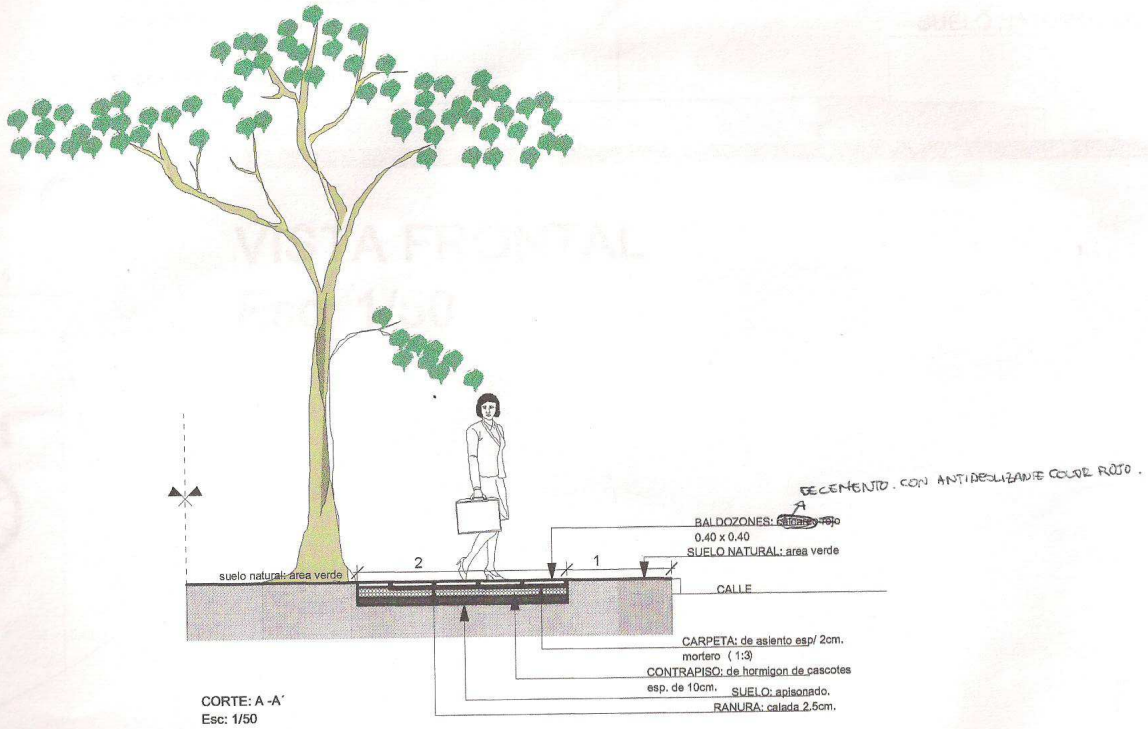


CORTE: A -A´
Esc: 1/50

| | |
|---|---|
| OBRA: | Veredas sobre la Calle P. Guillermo Hutte |
| AREA: | 159,16 M2 |
| PROYECTISTA: | DEPARTAMENTO DE OBRAS |

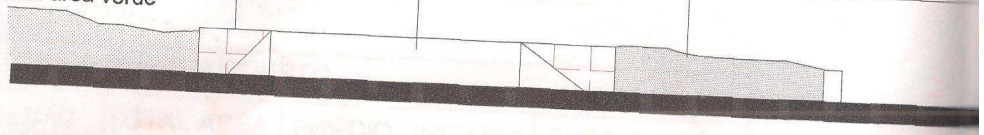


# VISTA FRONTAL
## Esc: 1/50

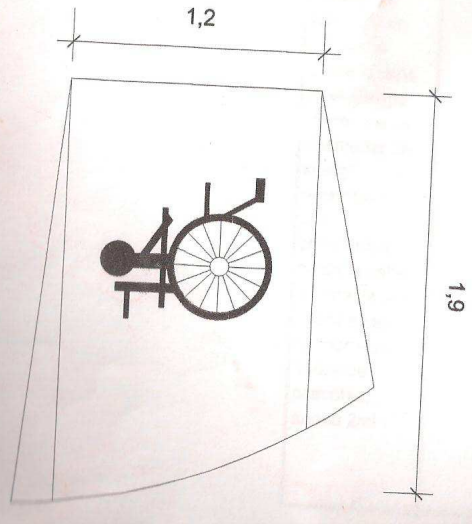


# PLANTA ACOTADA
## Esc: 1/50

OBRA: Veredas sobre la Calle P. Guillermo H

AREA: 159.16 M2

PROYECTISTA: DEPARTAM