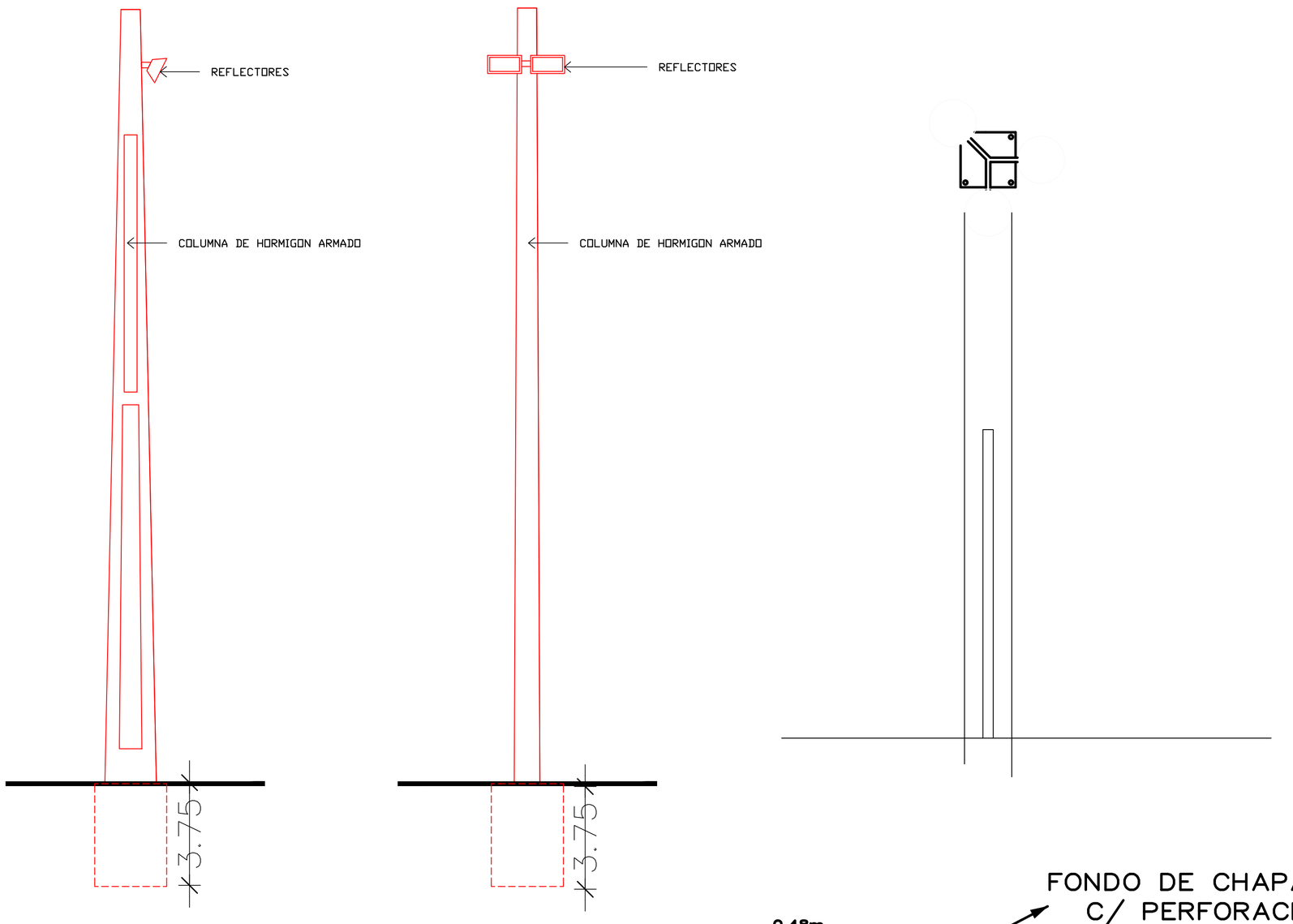

DETALLES DE ILUMINACION
ESC. 1/50

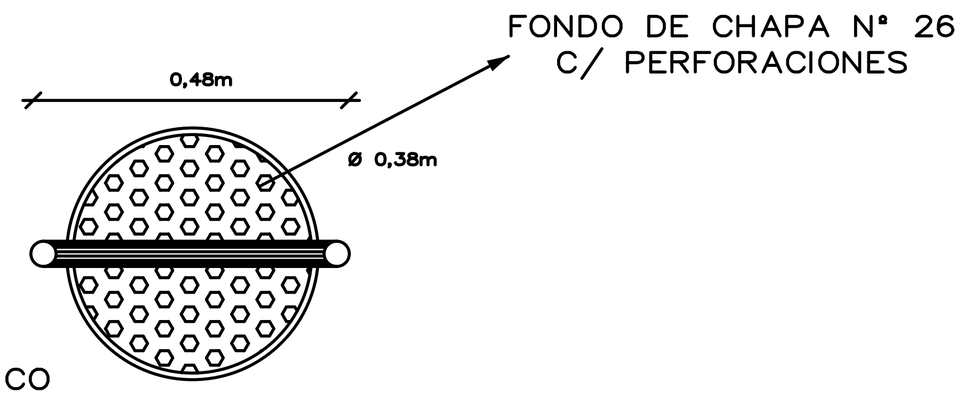

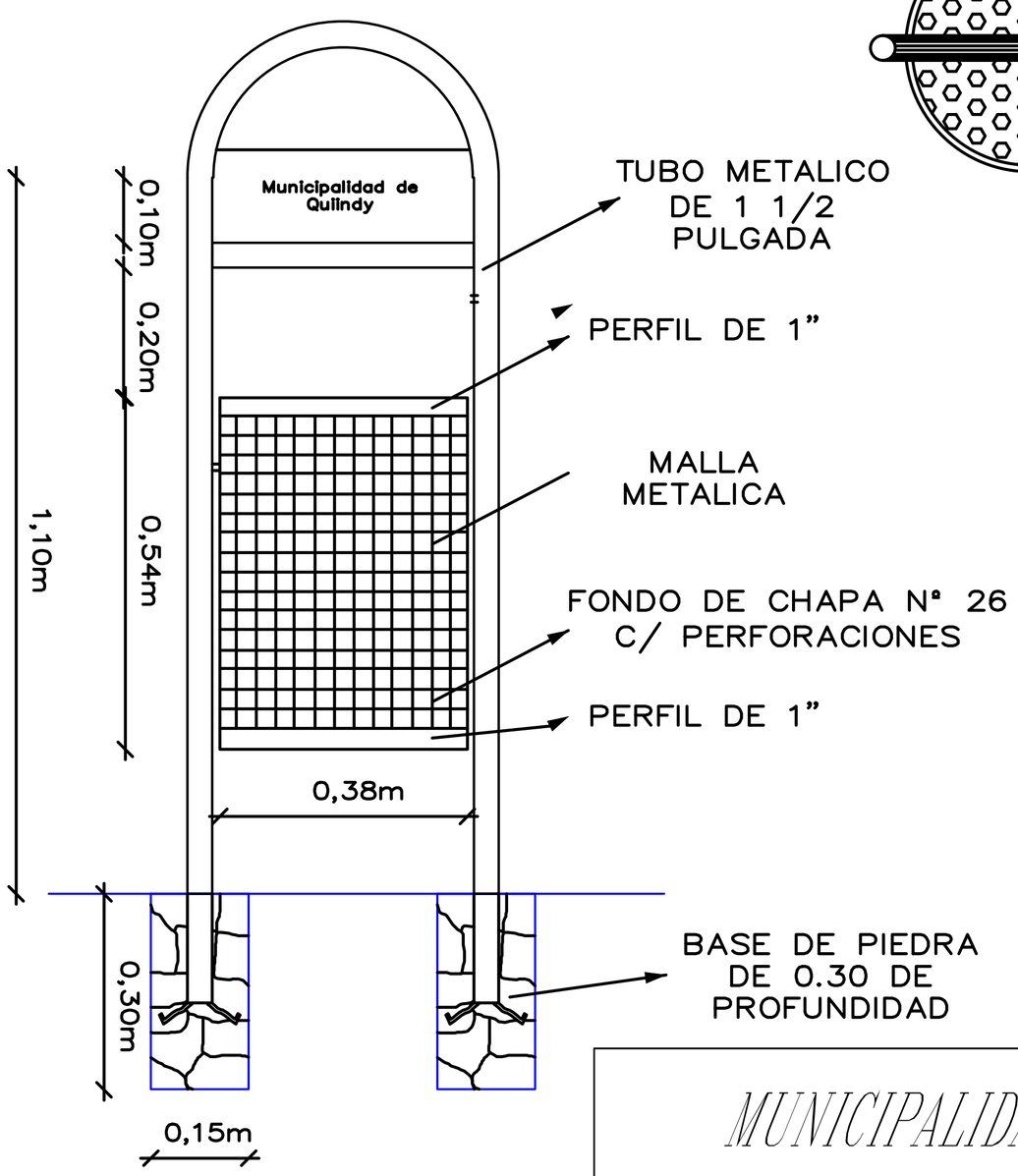

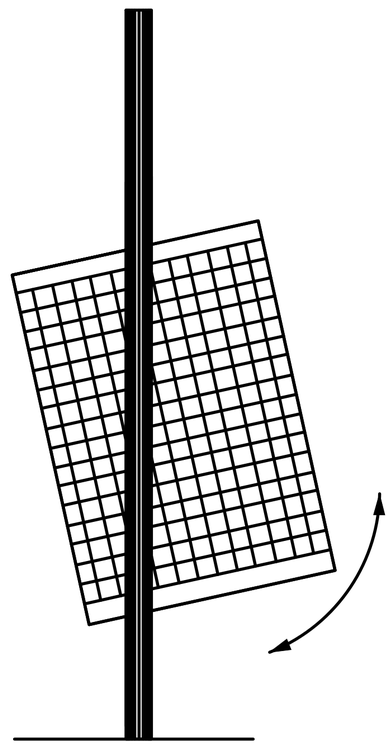

MUNICIPALIDAD DE QUINDY	
UBICACION: CENTRO DE LA CIUDAD DE QUINDY	**DETALLE PLANTAS**
BARRIO: NIÑO JESÚS	
PROYECTO: MEJORAMIENTO E ILUMINACIÓN DE PLAZA	**VARIAS**
PROFESIONAL: ARQ. BERNARDO ROBERTO MORAY	
SUPERFICIE:	**LAMINA 2**
	FEBRERO 2016