Gestión Armando Gómez
Huellas de Progreso

COMPUTO MÉTRICO Y PRECIO REFERENCIAL

OBRA: CONSTRUCCION DE PUENTE DE Hº Aº

UBICACIÓN: MEDALLA MILAGROSA (COSTADO DE DON BOSCO ROGA)

BARRIO: LA VICTORIA

ITEMS	RUBRO	UNIDAD	CANT.	PRECIO	TOTAL
1	HORMIGON ARMADO (PUENTE) e=20cm.	M3	15	2.800.000	42.000.000
2	PISO DE Hº Aº e=10cm	M3	9	2.800.000	25.200.000
3	MURO DE PBC	M3	36,8	590.000	21.712.000
4	EMPEDRADO	M2	210	55.000	11.550.000
5	SELLADO DE Hº	M2	210	35.000	7.350.000
6	RELLENO	M3	20	90.000	1.800.000
7	LIMPIEZA	GL	GL	1.500.000	1.500.000
				Total gs.	**111.112.000**

ESTEBAN RODRIGUEZ
FISCAL DE OBRA

DIRECCIÓN DE OBRAS Y MANTENIMIENTOS
DPTO. TÉCNICO

CARMELO IRALA
FISCAL DE OBRA

Vº Bº
Lic. Federico Cabral
Dpto. Técnico
Dirección de Obras

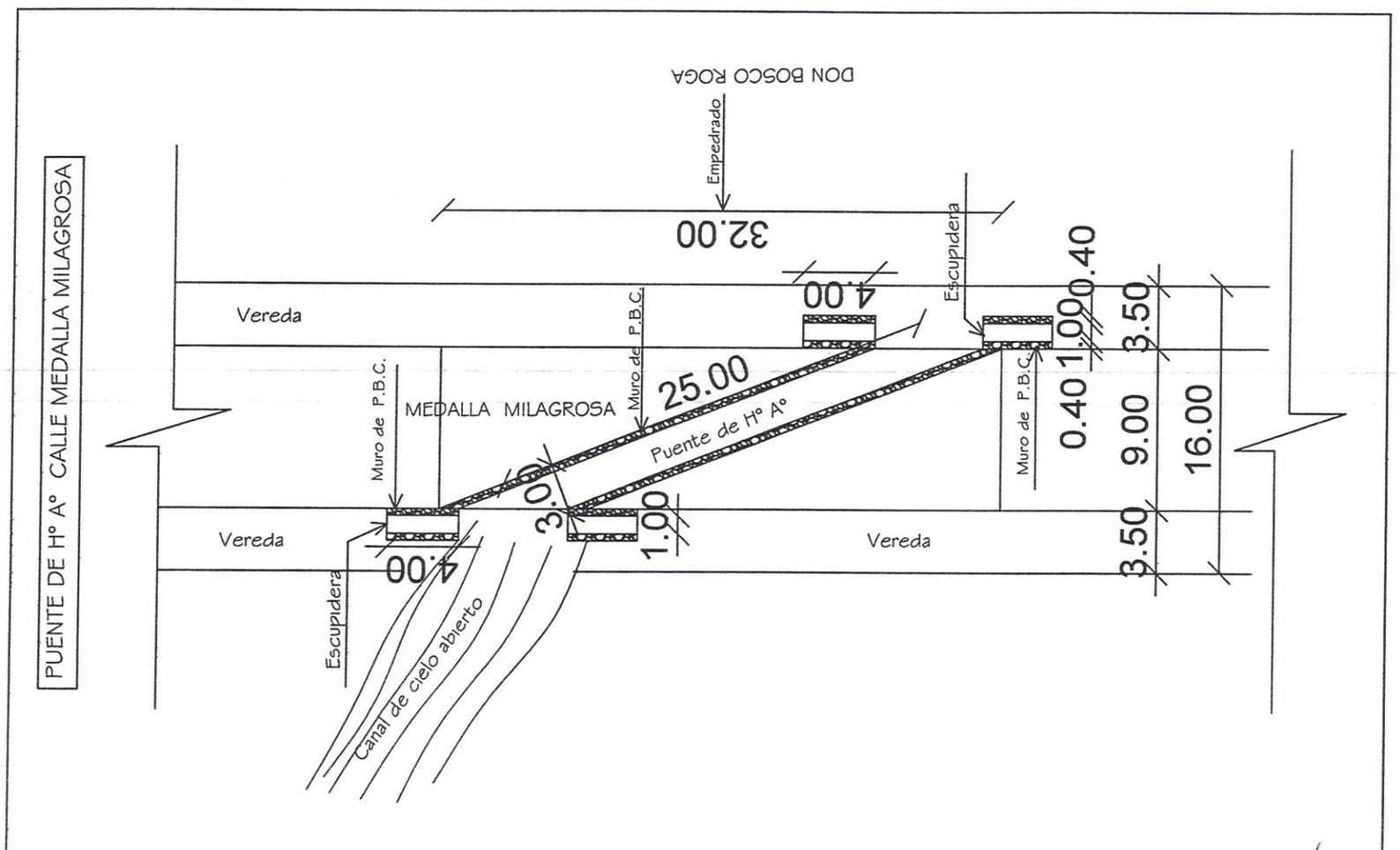

Lic. Federico Cabral
Dpto. Técnico
Dirección de Obras

DIRECCIÓN DE OBRAS Y MANTENIMIENTOS
DPTO. TÉCNICO

Canal c/ tapa de H° A°

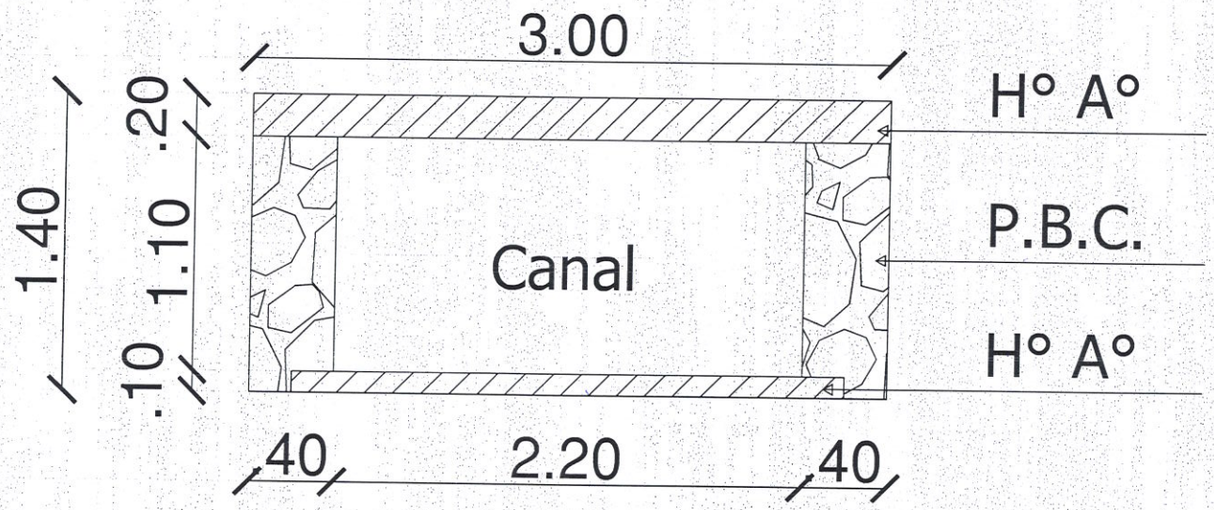

CORTE

DIRECCIÓN DE OBRAS Y MANTENIMIENTO
DPTO. TÉCNICO

Lic. Federico Cabral
Dpto. Técnico
Dirección de Obras