MUNICIPALIDAD
DE
YATYTAY

ESCUELA BÁSICA Nº 2330
GRAL. ELIZARDO AQUINO

AULA TIPO-PRE-ESCOLAR
5.80x6.80 CON SSHH

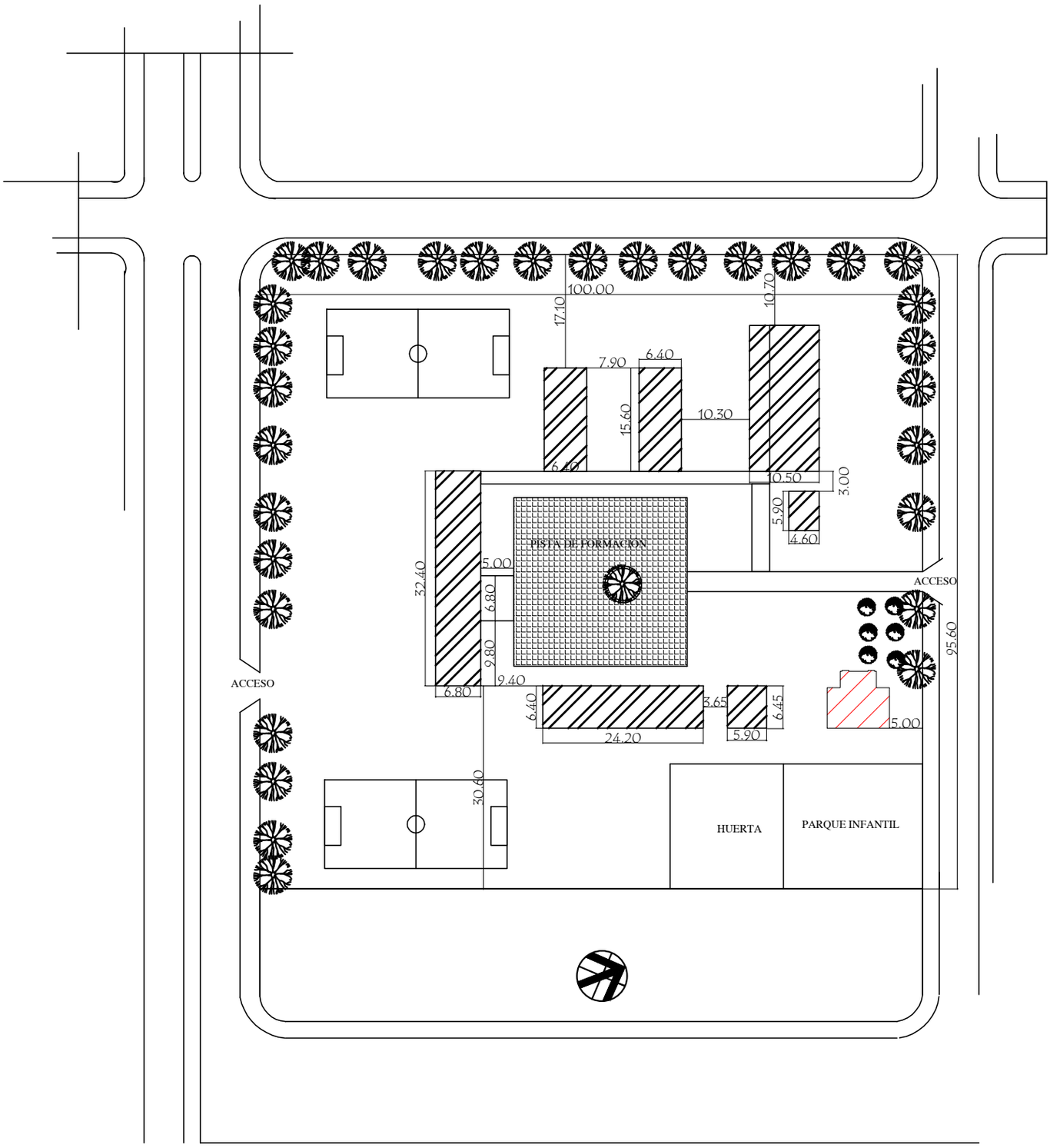

BLOQUE A CONSTRUIR

BLOQUE EXISTENTE

MUNICIPALIDAD DE YATYTAY

ESCUELA BÁSICA N° 2330 GRAL. ELIZARDO AQUINO

PLANTA DE UBICACIÓN

escala 1/500

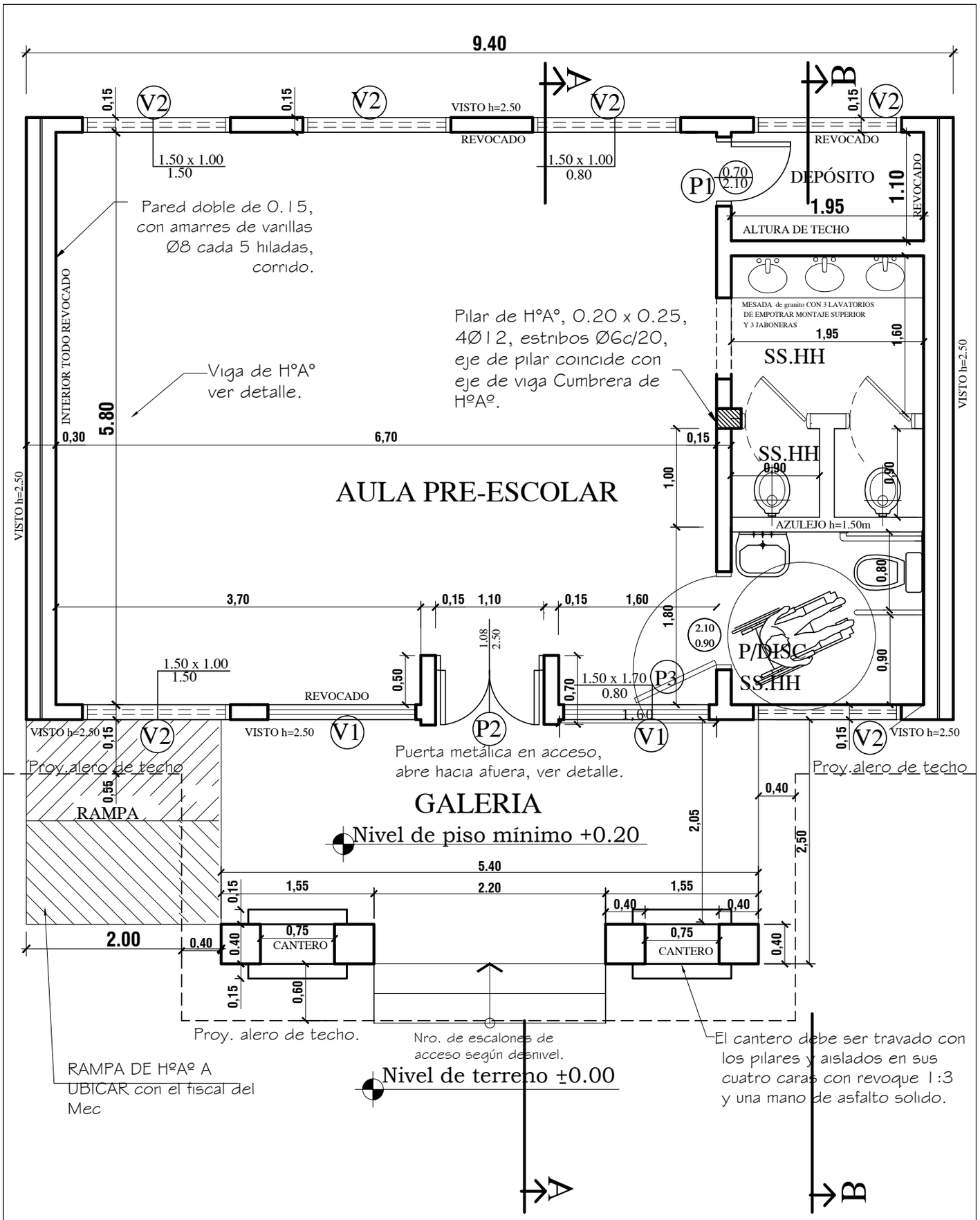

MUNICIPALIDAD DE YATYTAY

ESCUELA BÁSICA N° 2330 GRAL. ELIZARDO AQUINO

PROYECTO	Aula Tipo - Pre-Escolar 5.80 x 6.80 con S.S.H.H.
Planta Constructiva	escala 1 / 50

01

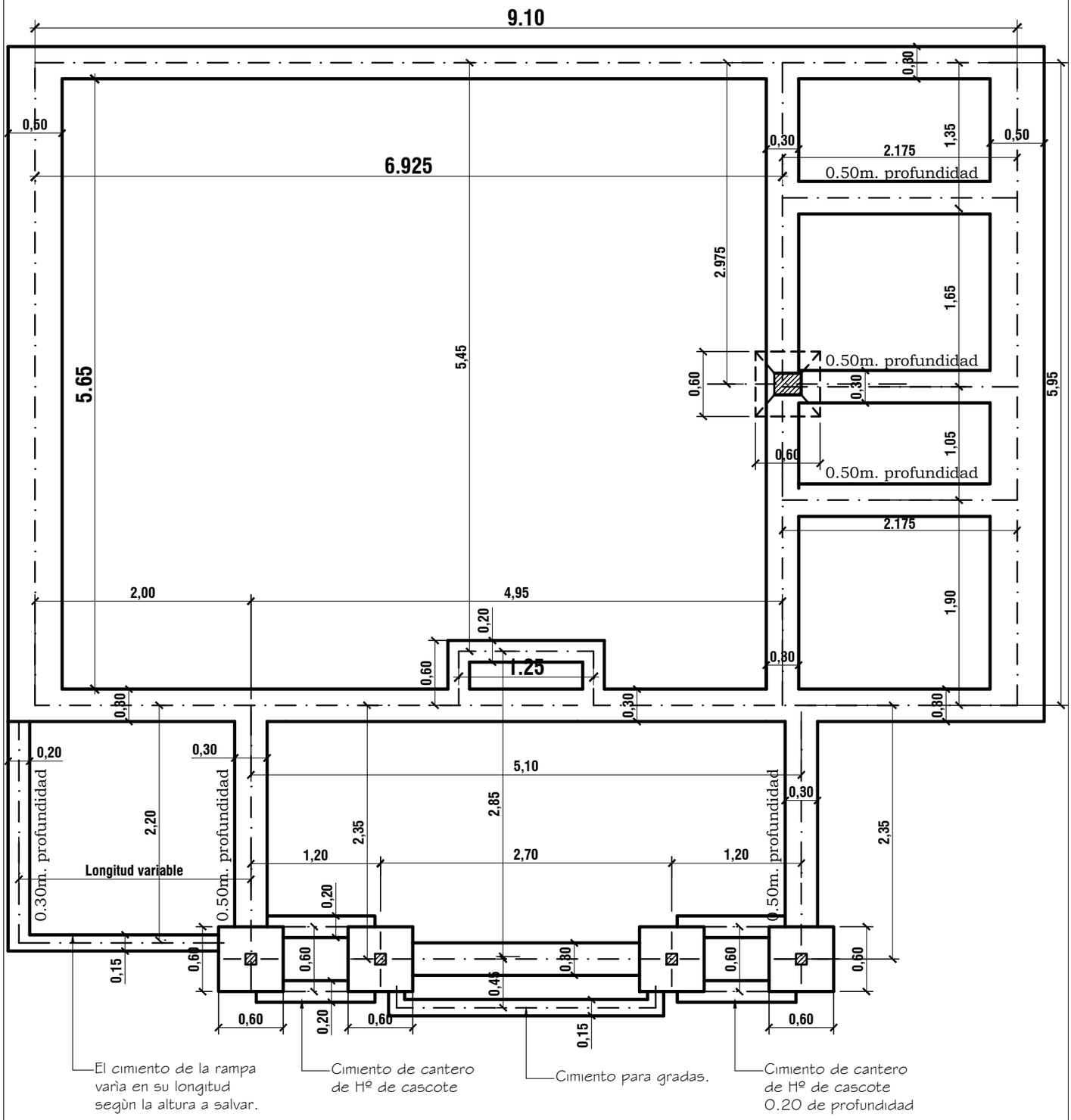

MUNICIPALIDAD DE YATYTAY

ESCUELA BÁSICA N° 2330 GRAL. ELIZARDO AQUINO

PROYECTO	Aula Tipo - Pre-Escolar 5.80 x 6.80 con S.S.H.H.
Planta de fundación	escala 1 / 50

02

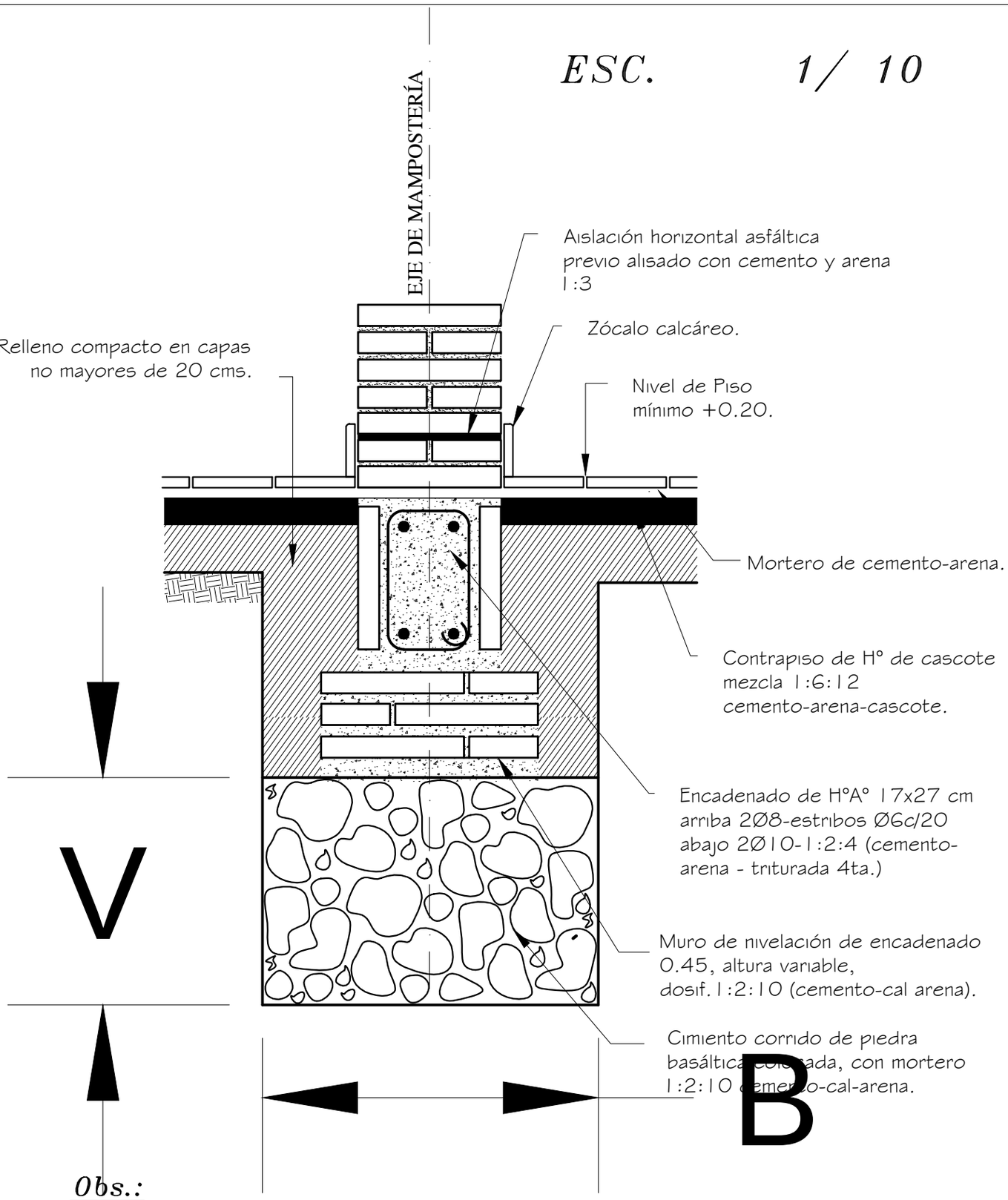

Obs.:
V = variable
B = ancho de cimentación

MUNICIPALIDAD DE YATYTAY ESCUELA BÁSICA N° 2330 GRAL. ELIZARDO AQUINO		
PROYECTO	Aula Tipo - Pre-Escolar 5.80 x 6.80 con S.S.H.H.	
Detalla de Cimentación	escala 1 / 10	03

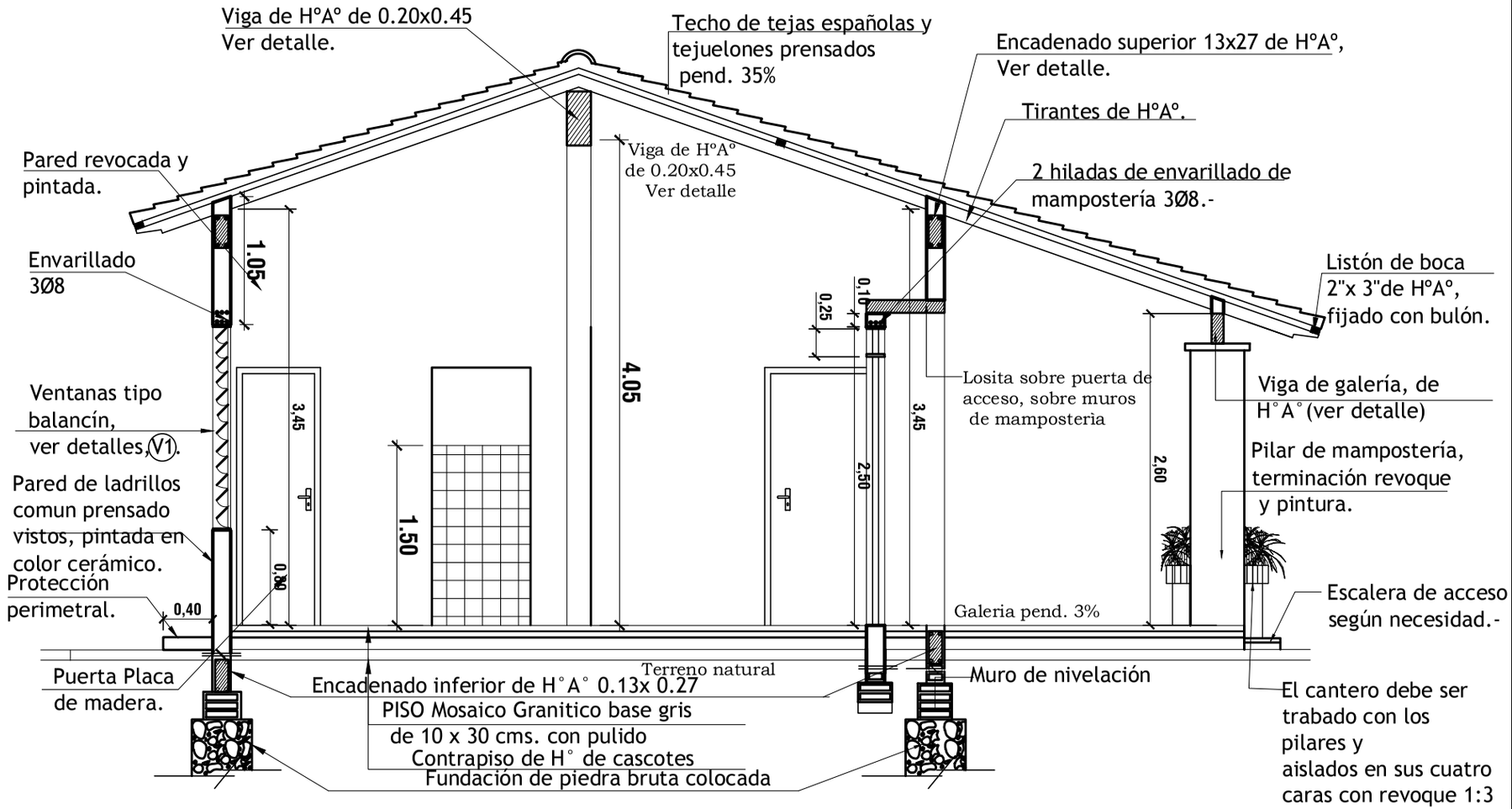

Obs. Los balacines deberán ser colocados a medida que se van construyendo los muros de elevación.

En los encadenados, tanto superior como inferior, las medidas seràn: 0.13x0.27 para las paredes de 0.15 y 0.17x0.27 para las paredes dobles de 0.15 (0.30).

CORTE A-A

esc. 1/50.

MUNICIPALIDAD DE YATYTAY

ESCUELA BÁSICA N° 2330 GRAL. ELIZARDO AQUINO

PROYECTO

Aula Tipo – Pre-Escolar 5.80 x 6.80 con S.S.H.H.

Corte A – A

escala 1 / 50

04

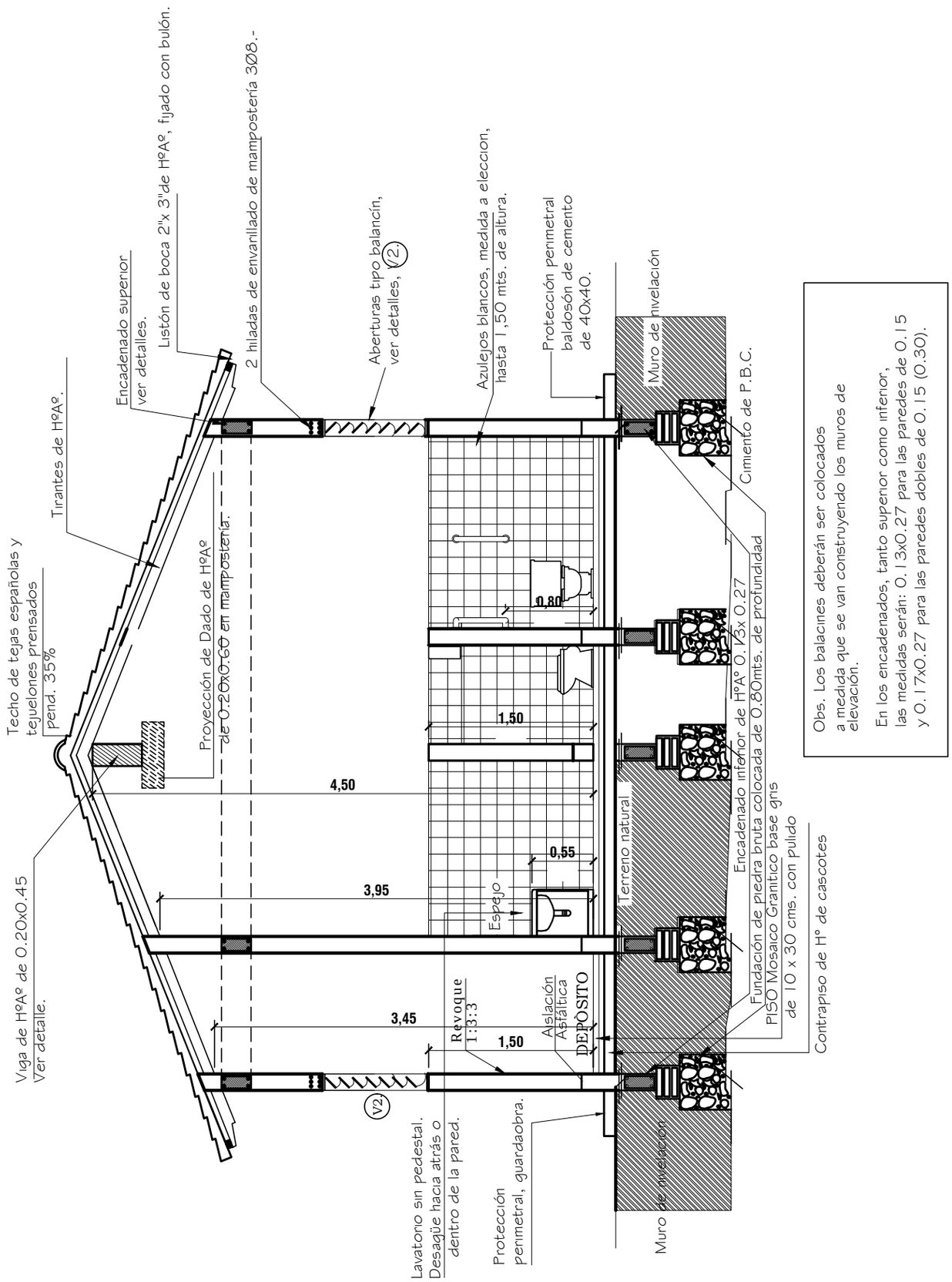

Obs. Los balacines deberán ser colocados a medida que se van construyendo los muros de elevación.

En los encadenados, tanto superior como inferior, las medidas serán: 0.13x0.27 para las paredes de 0.15 y 0.17x0.27 para las paredes dobles de 0.15 (0.30).

MUNICIPALIDAD DE YATYTAY

ESCUELA BÁSICA N° 2330 GRAL. ELIZARDO AQUINO

PROYECTO	Aula Tipo - Pre-Escolar 5.80 x 6.80 con S.S.H.H.
Corte B - B	escala 1 / 50

05

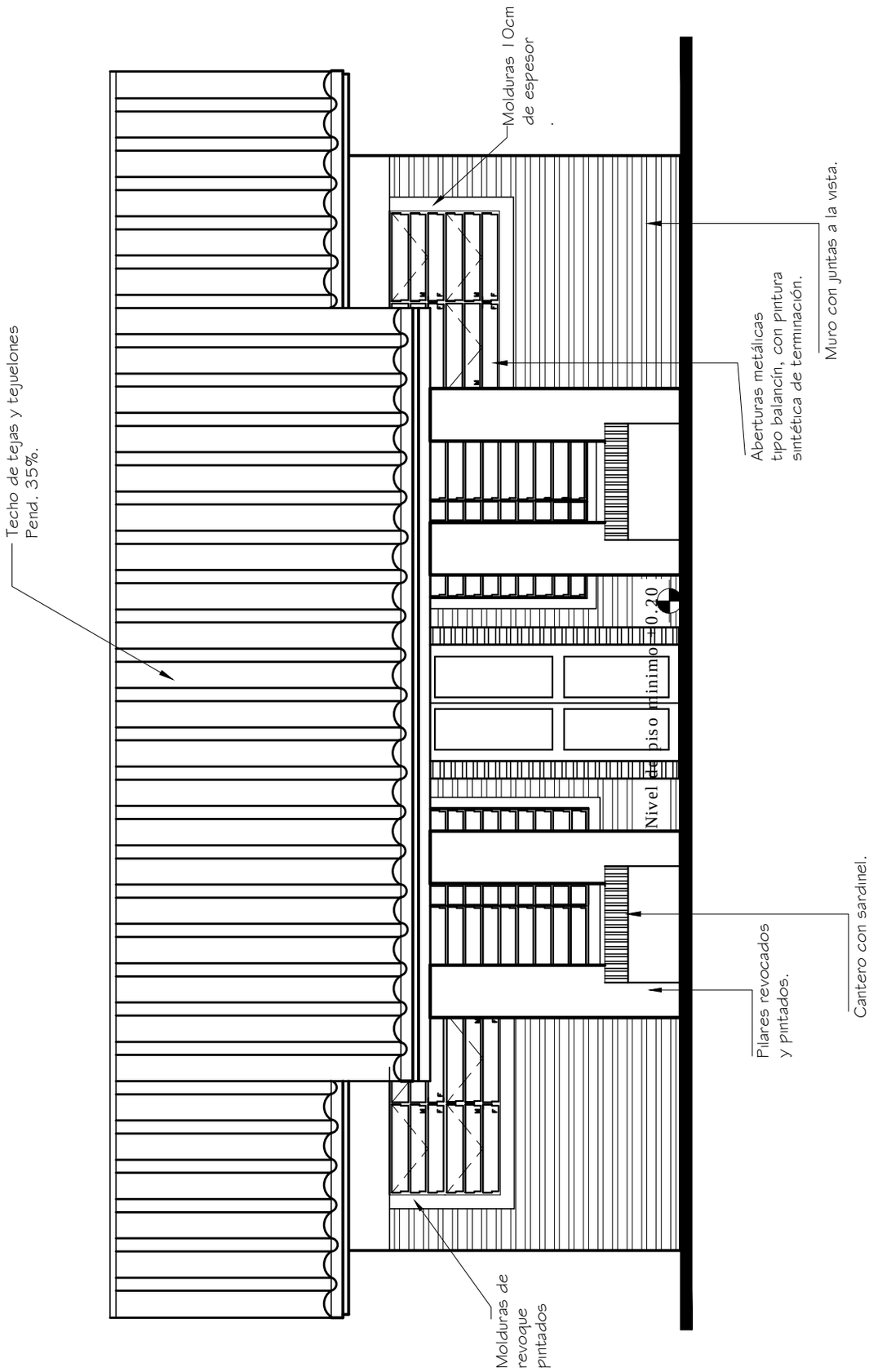

FACHADA PRINCIPAL
esc. 1/50

MUNICIPALIDAD DE YATYTAY

ESCUELA BÁSICA N° 2330 GRAL. ELIZARDO AQUINO

PROYECTO	Aula Tipo - Pre-Escolar 5.80 x 6.80 con S.S.H.H.
Fachada Principal	escala 1 / 50

06

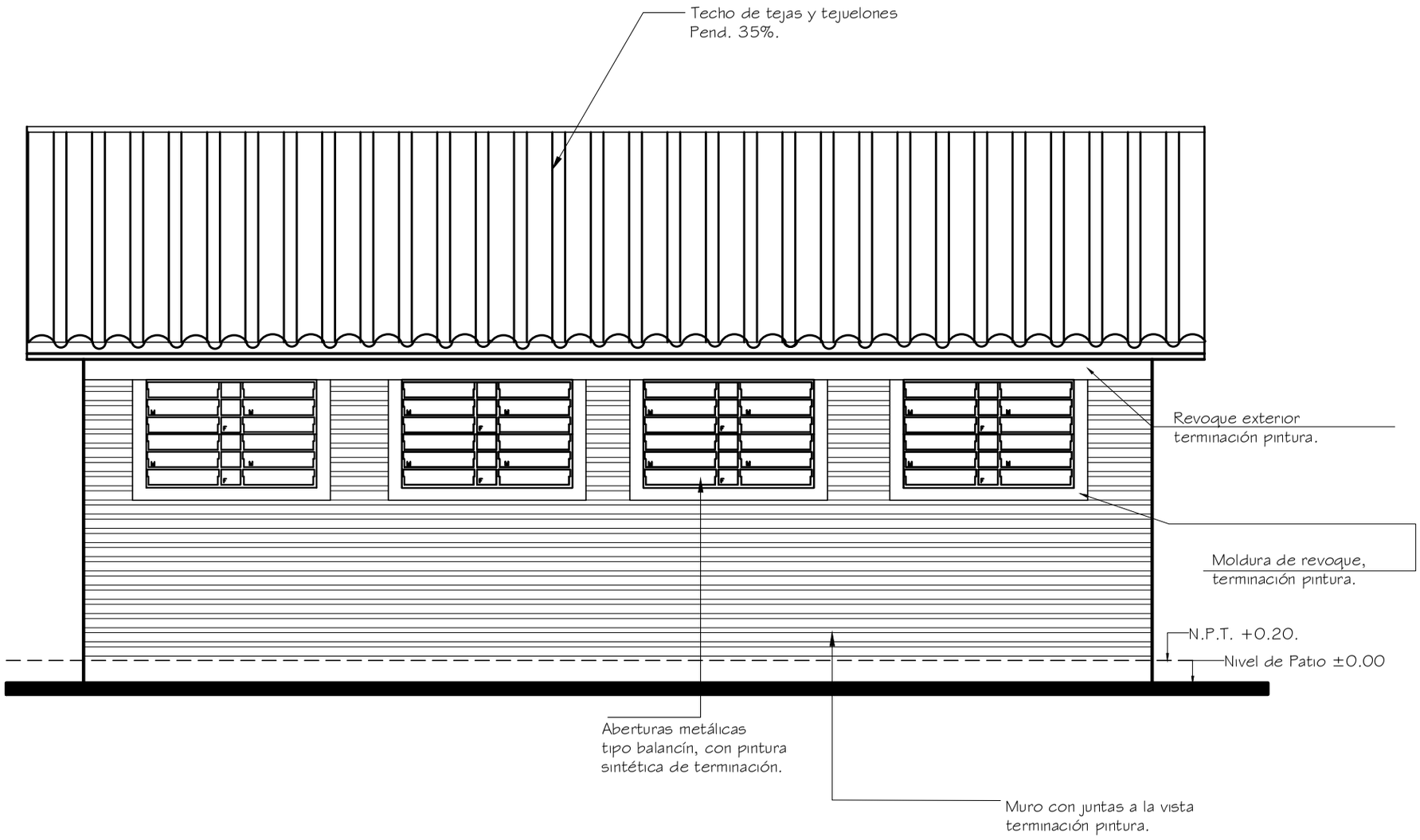

FACHADA POSTERIOR
esc. 1/50

MUNICIPALIDAD DE YATYTAY

ESCUELA BÁSICA N° 2330 GRAL. ELIZARDO AQUINO

PROYECTO

Aula Tipo - Pre-Escolar 5.80 x 6.80 con S.S.H.H.

Fachada Posterior

escala 1 / 50

07

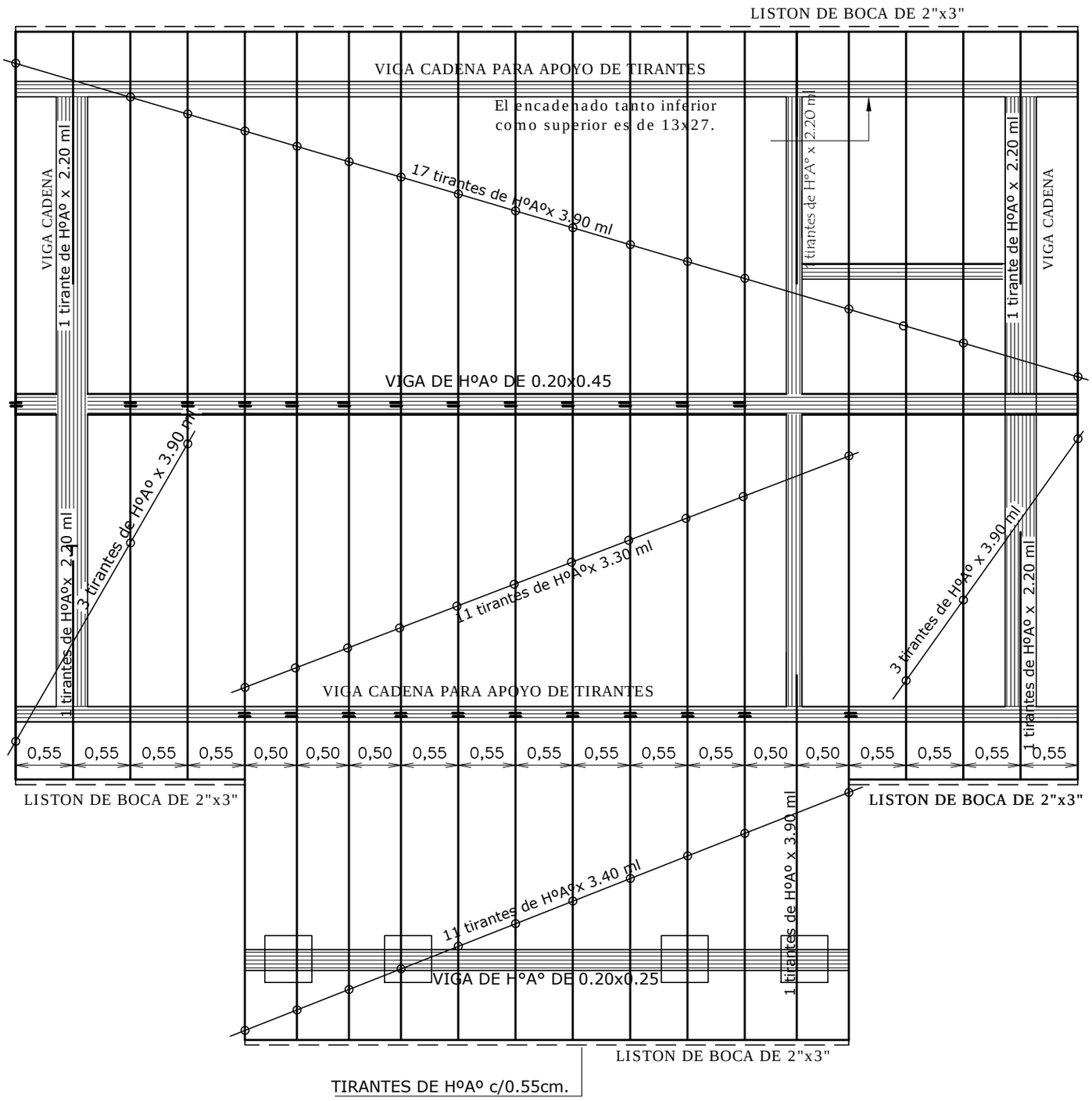

MUNICIPALIDAD DE YATYTAY

ESCUELA BÁSICA N° 2330 GRAL. ELIZARDO AQUINO

PROYECTO	Aula Tipo - Pre-Escolar 5.80 x 6.80 con S.S.H.H.
Planta de Techo	escala 1 / 50

08

Viga H°A° 0.20x0.45

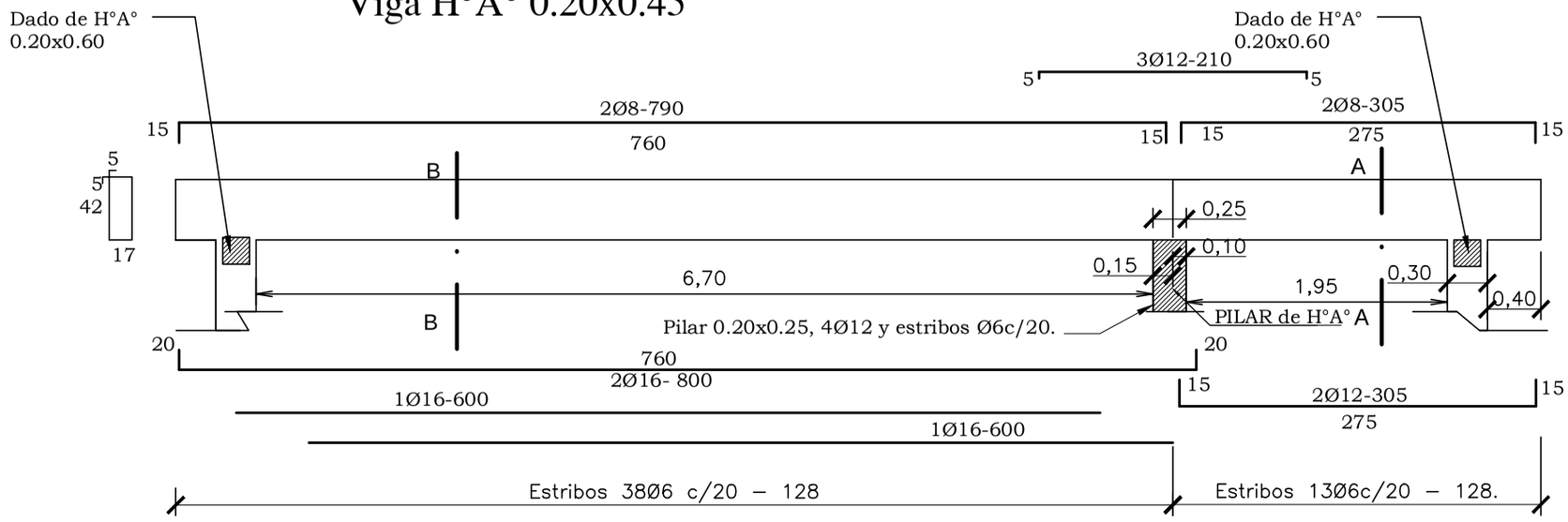

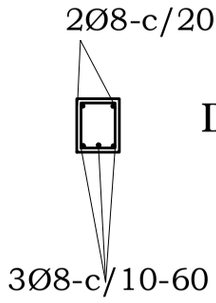

Dado de H°0.20x0.60

CORTE B-B

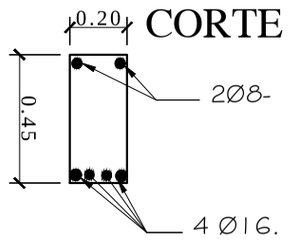

Dosificacion H°A°

1:2 :4

1 CEMENTO
2 ARENA
4 PIEDRA TRITURADA

CORTE C-C

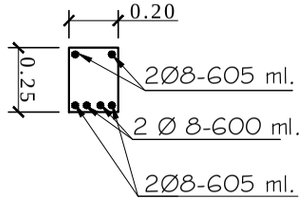

Viga H°A° en Galería 0.20x0.25

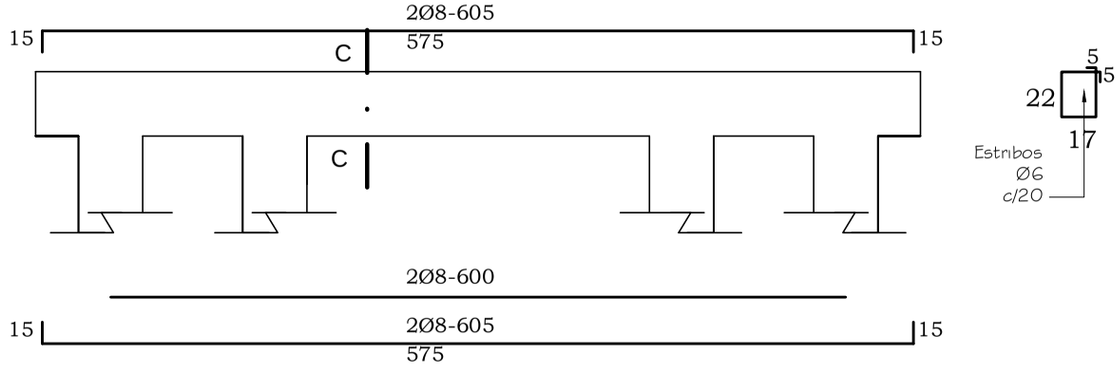

MUNICIPALIDAD DE YATYTAY

ESCUELA BÁSICA N° 2330 GRAL. ELIZARDO AQUINO

PROYECTO

Aula Tipo – Pre-Escolar 5.80 x 6.80 con S.S.H.H.

Detalle de Viga Cumbrera De H° A°

escala 1 / 50

09

DADO DE Hº Aº DE 0.20 X 0.20 X 0.60

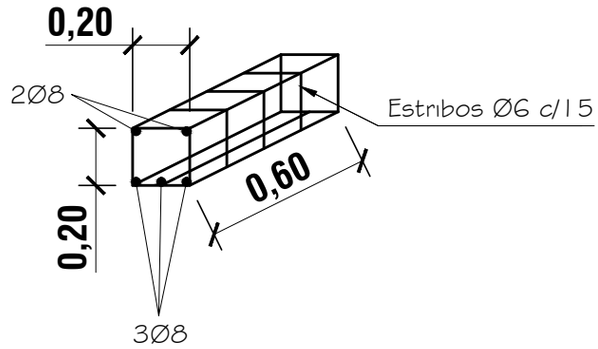

PILAR DE Hº Aº DE 0.20 X 0.25

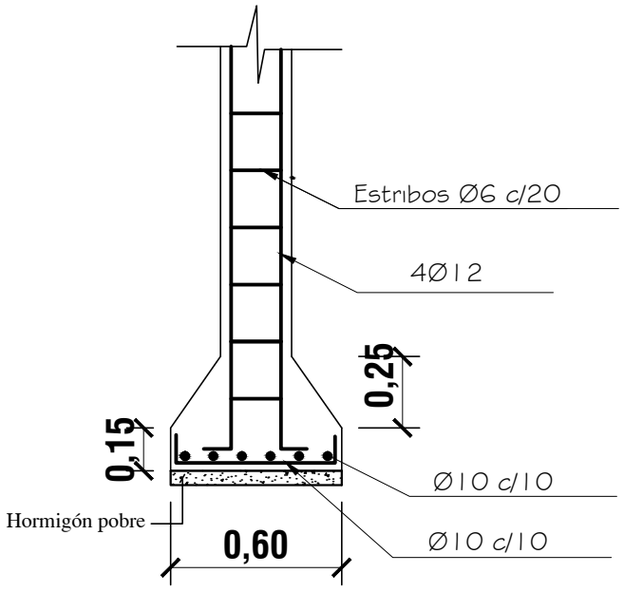

ZAPATA

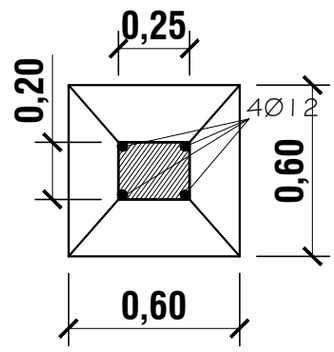

DETALLE DE ZAPATA CON ENCADENADO INFERIOR

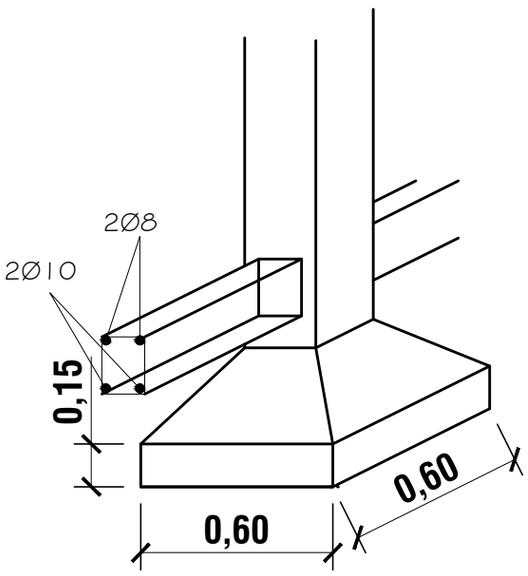

ARMADURA DE ZAPATA

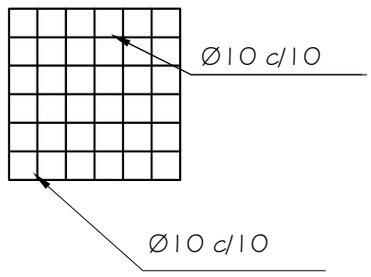

MUNICIPALIDAD DE YATYTAY ESCUELA BÁSICA N° 2330 GRAL. ELIZARDO AQUINO		
PROYECTO	Aula Tipo - Pre-Escolar 5.80 x 6.80 con S.S.H.H.	
Detalle de pilar y dado de H°A°	escala 1 / 25	10

DETALLE DE PILAR DE GALERÍA

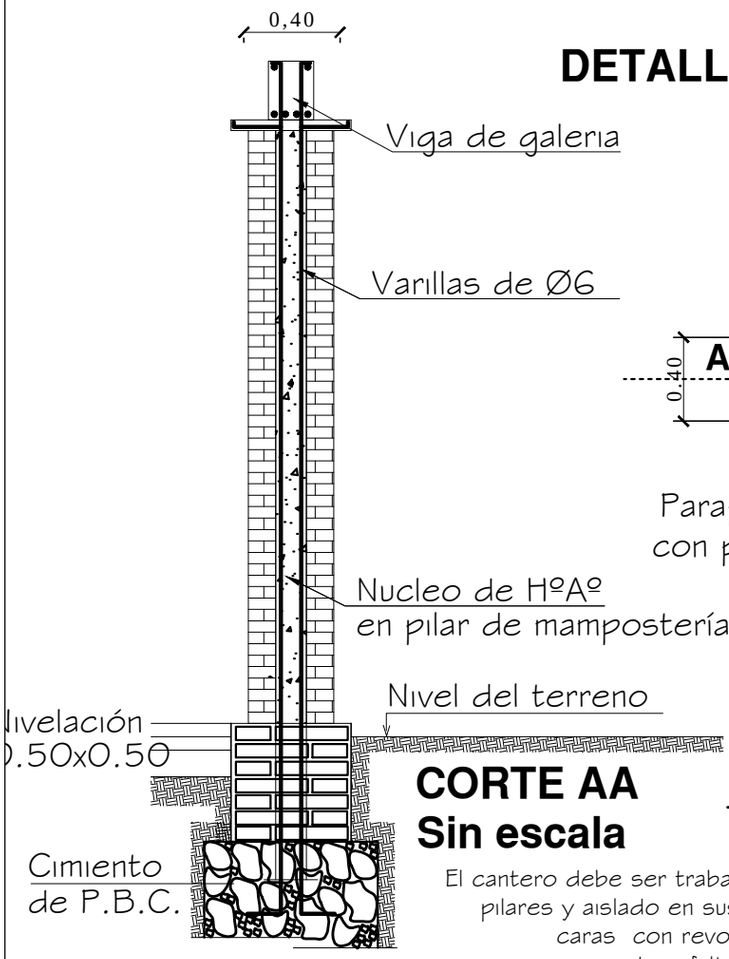

CORTE AA
Sin escala

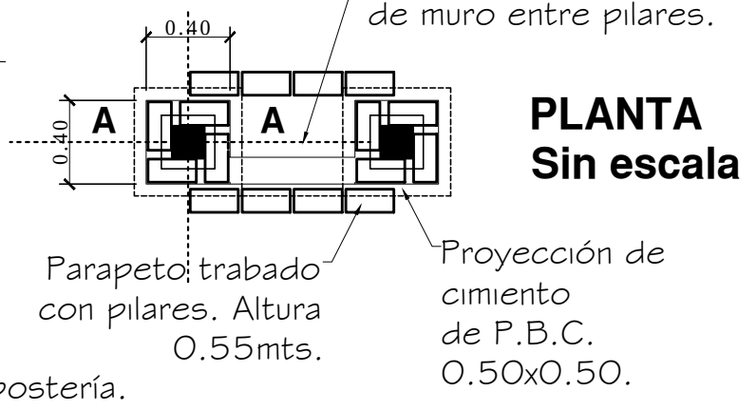

PLANTA
Sin escala

El cantero debe ser trabado a los pilares y aislado en sus cuatro caras con revoque 1:3 y una mano de asfalto sólido.

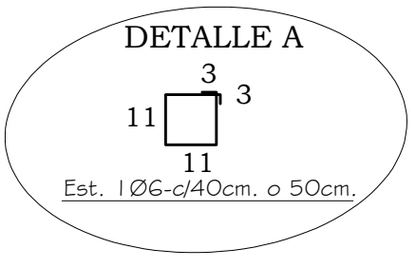

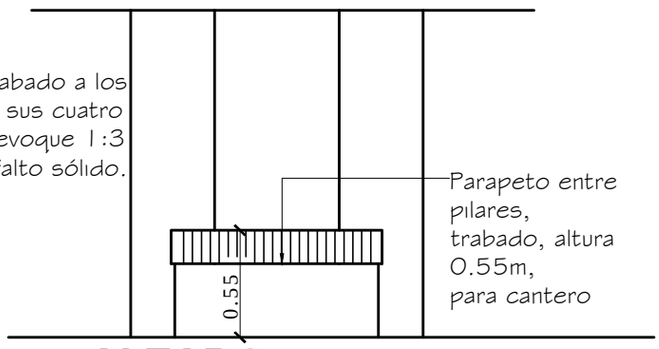

ALZADO
Sin escala

MUNICIPALIDAD DE YATYTAY

ESCUELA BÁSICA N° 2330 GRAL. ELIZARDO AQUINO

PROYECTO	Aula Tipo - Pre-Escolar 5.80 x 6.80 con S.S.H.H.	
Detalle de Pilares	sin escala	11

ENCADENADO SUPERIOR E INFERIOR PARA MURO DE 0.30 (DOBLE 0.15)

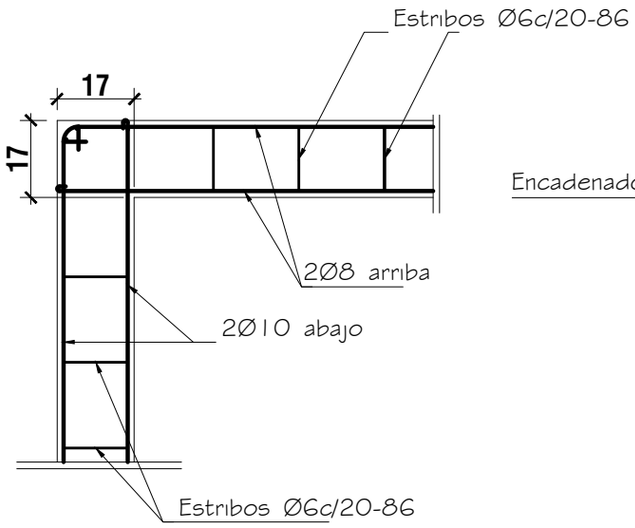

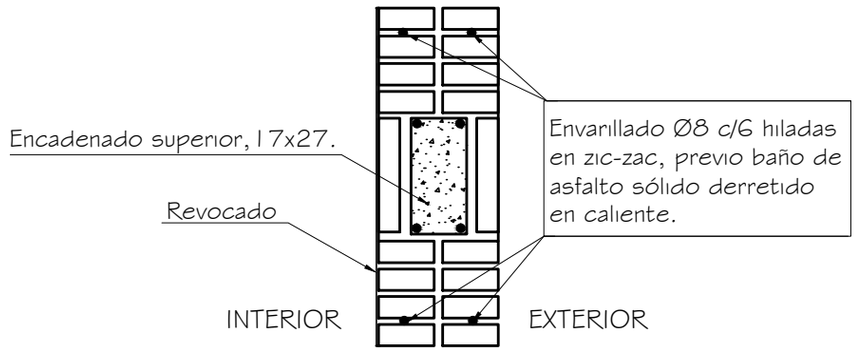

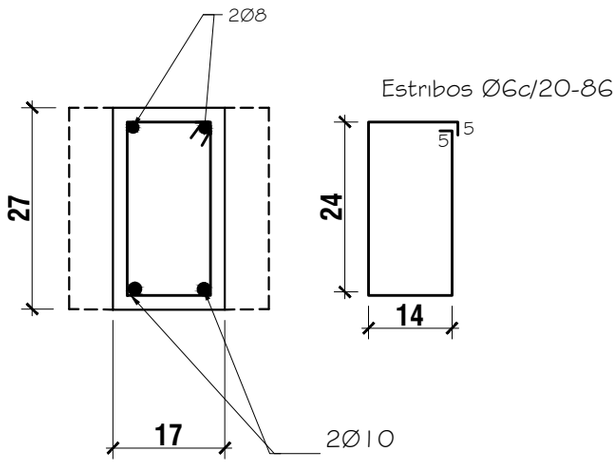

ENCADENADO SUPERIOR E INFERIOR PARA MURO DE 0.15

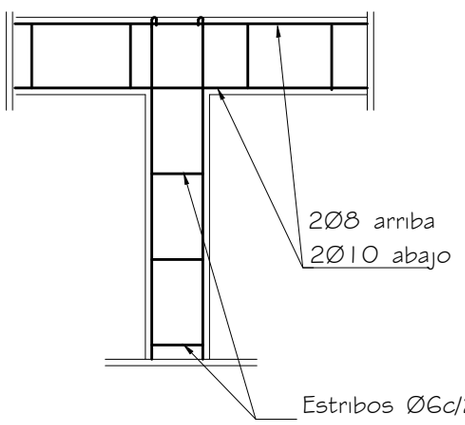

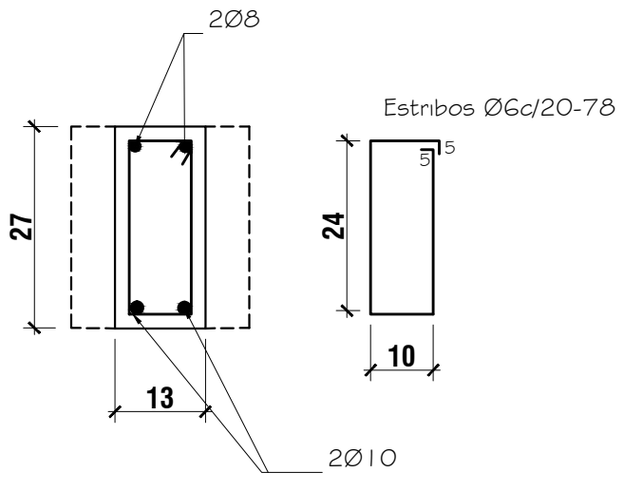

MUNICIPALIDAD DE YATYTAY

ESCUELA BÁSICA N° 2330 GRAL. ELIZARDO AQUINO

PROYECTO	Aula Tipo - Pre-Escolar 5.80 x 6.80 con S.S.H.H.	
Detalle de Encadenado Superior e Inferior	sin escala	12

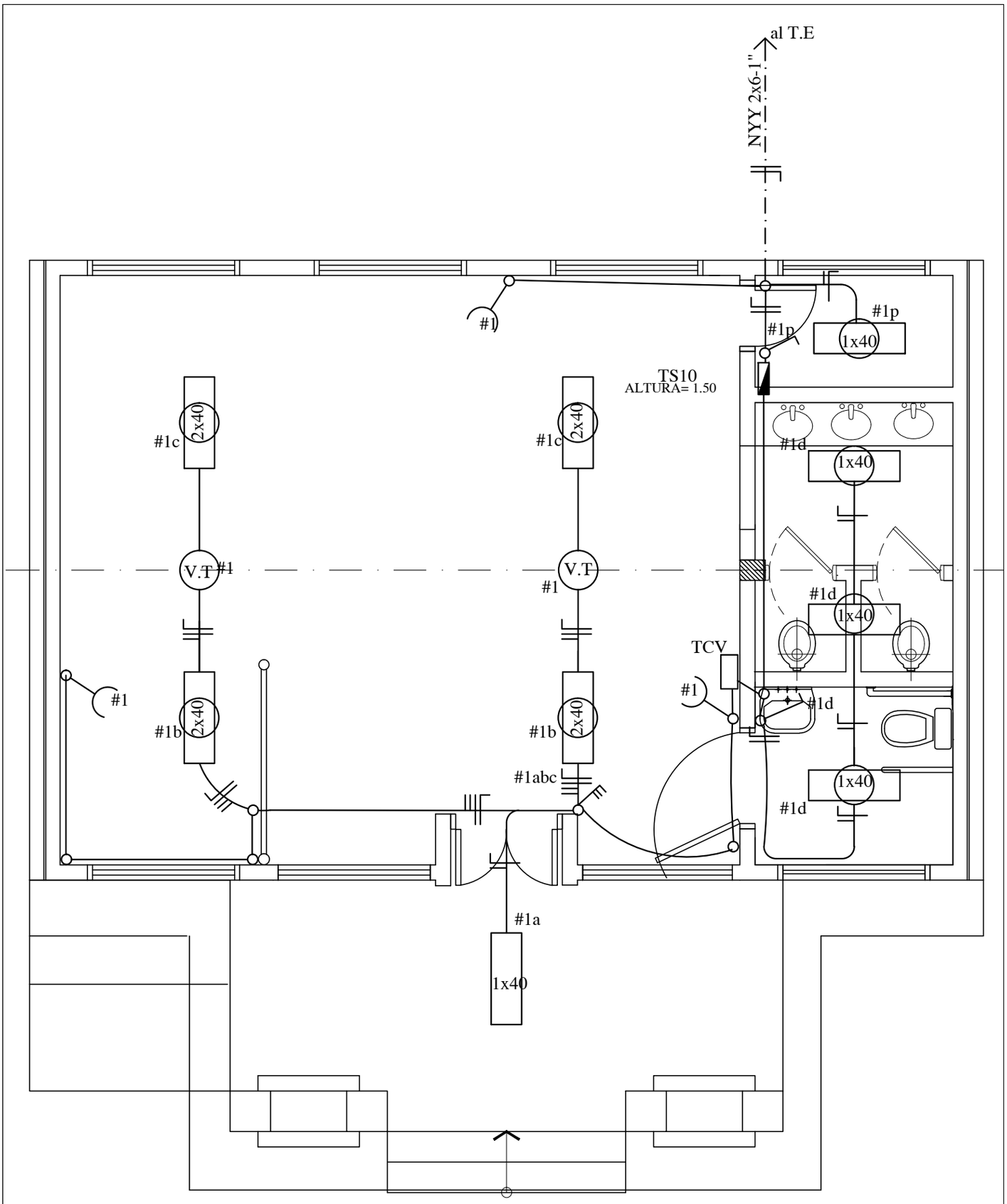

MUNICIPALIDAD DE YATYTAY

ESCUELA BÁSICA N° 2330 GRAL. ELIZARDO AQUINO

PROYECTO	Aula Tipo - Pre-Escolar 5.80 x 6.80 con S.S.H.H.
Planta de Instalación Eléctrica	escala 1 / 50

13

CUADRO DE CARGA DEL TS10

Circuitos	Fluorescentes		Tomas	Otras Cargas	Total
	1x40w	2x40w			
#1	5	4	4	2 (V.T)	1.500
CARGA TOTAL					1.500 W

ESQUEMA DEL TS 6

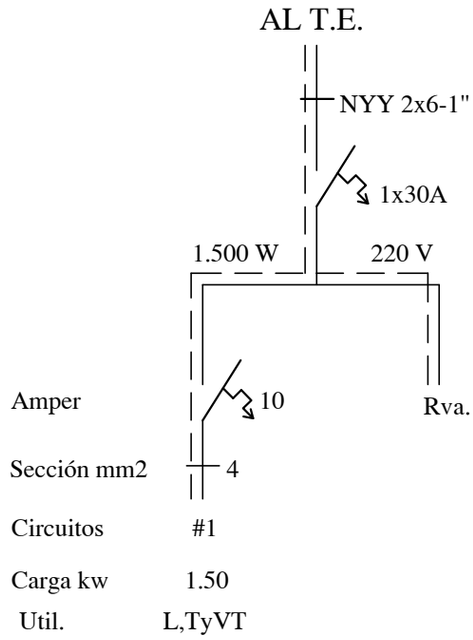

OBSERVACION:
LOS ELECTRODUCTOS NO ACOTADOS SON DE 5/8".
LOS CONDUCTORES NO ACOTADOS SON DE 2mm2.
LOS FLUORESCENTES DEBEN DE TENER EL FACTOR DE POTENCIA CORREGIDO.(CAPACITORES 1 POR CADA ARTEFACTO)
LOS T.C.V. SON TABLEROS DE COMANDO DE VENTILADORES Y DEBEN IR EMBUTIDOS Y CONTENIDOS EN UNA CAJA DE METAL.
LOS VENTILADORES DE TECHO DEBEN ESTAR COLGADOS POR ENCIMA DE LOS EQUIPOS FLUORESCENTES PARA EVITAR SOMBRAS, POR LO MENOS 20 CMS.

MUNICIPALIDAD DE YATYTAY

ESCUELA BÁSICA N° 2330 GRAL. ELIZARDO AQUINO

PROYECTO	Aula Tipo - Pre-Escolar 5.80 x 6.80 con S.S.H.H.	
Cuadro de Carga y Esquema	escala 1 / 50	14

Planta inst. desague cloacal esc. ___ 1:50

Obs.: La pend. de las cañerías deberán ser 2%

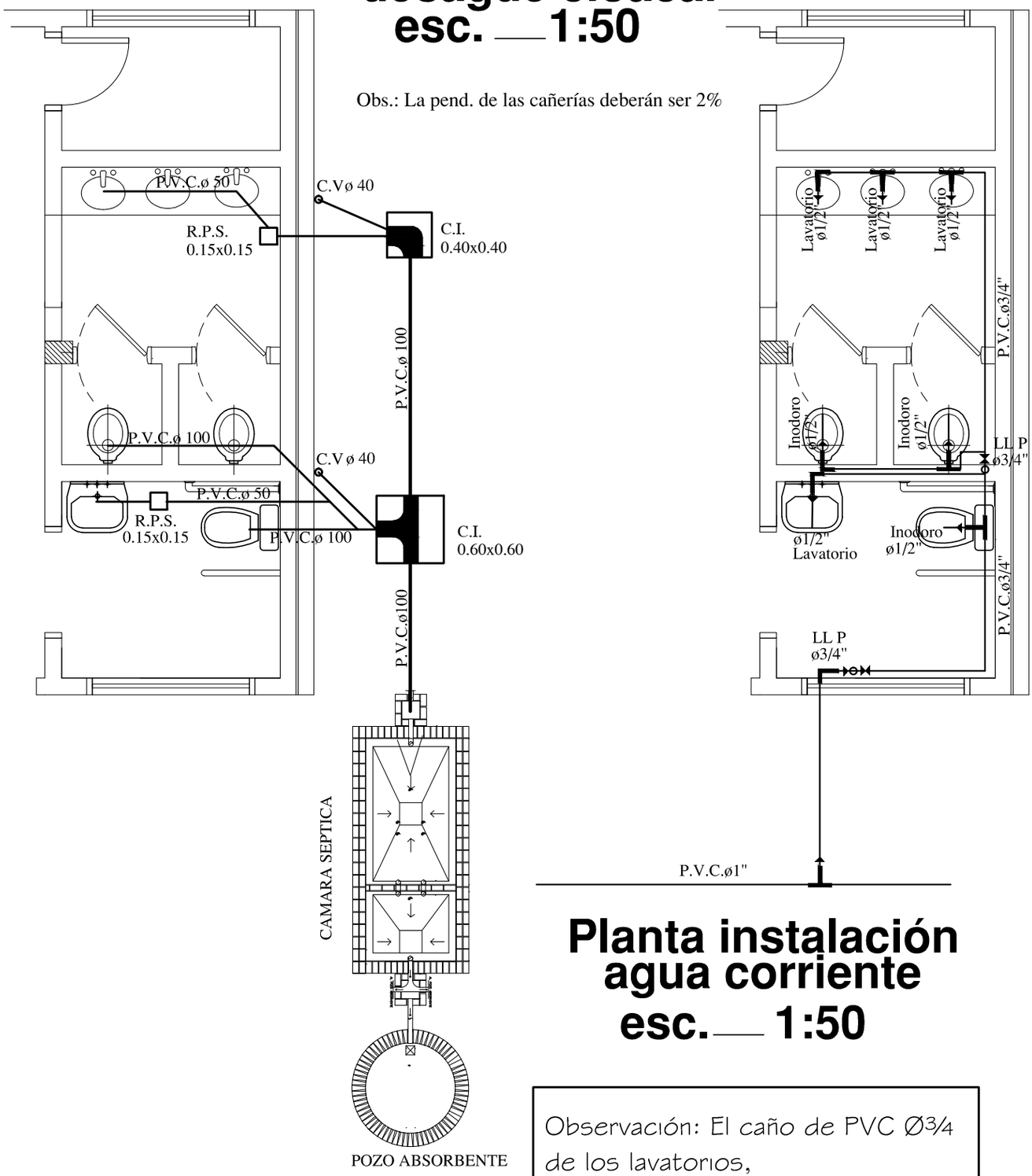

Planta instalación agua corriente esc.___ 1:50

Observación: El caño de PVC Ø3/4 de los lavatorios, deben estar a 20cm del zócalo.

MUNICIPALIDAD DE YATYTAY

ESCUELA BÁSICA N° 2330 GRAL. ELIZARDO AQUINO

PROYECTO	Aula Tipo - Pre-Escolar 5.80 x 6.80 con S.S.H.H.	
Instalación Cloacal y Agua Corriente escala 1 / 50		15

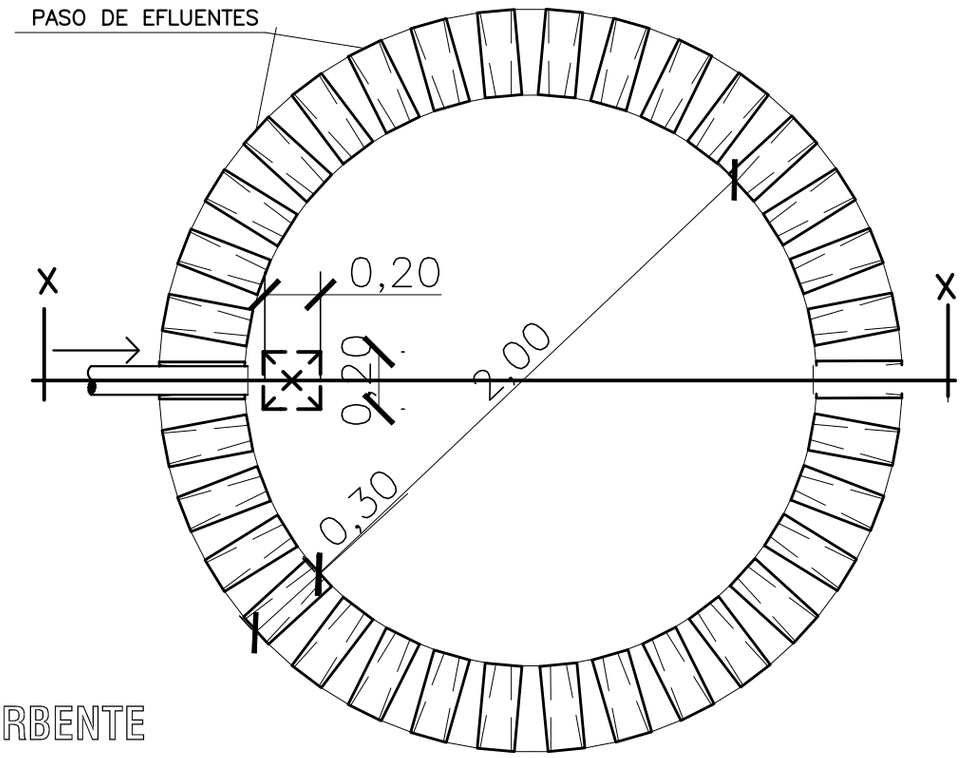

PLANTA
POZO ABSORBENTE

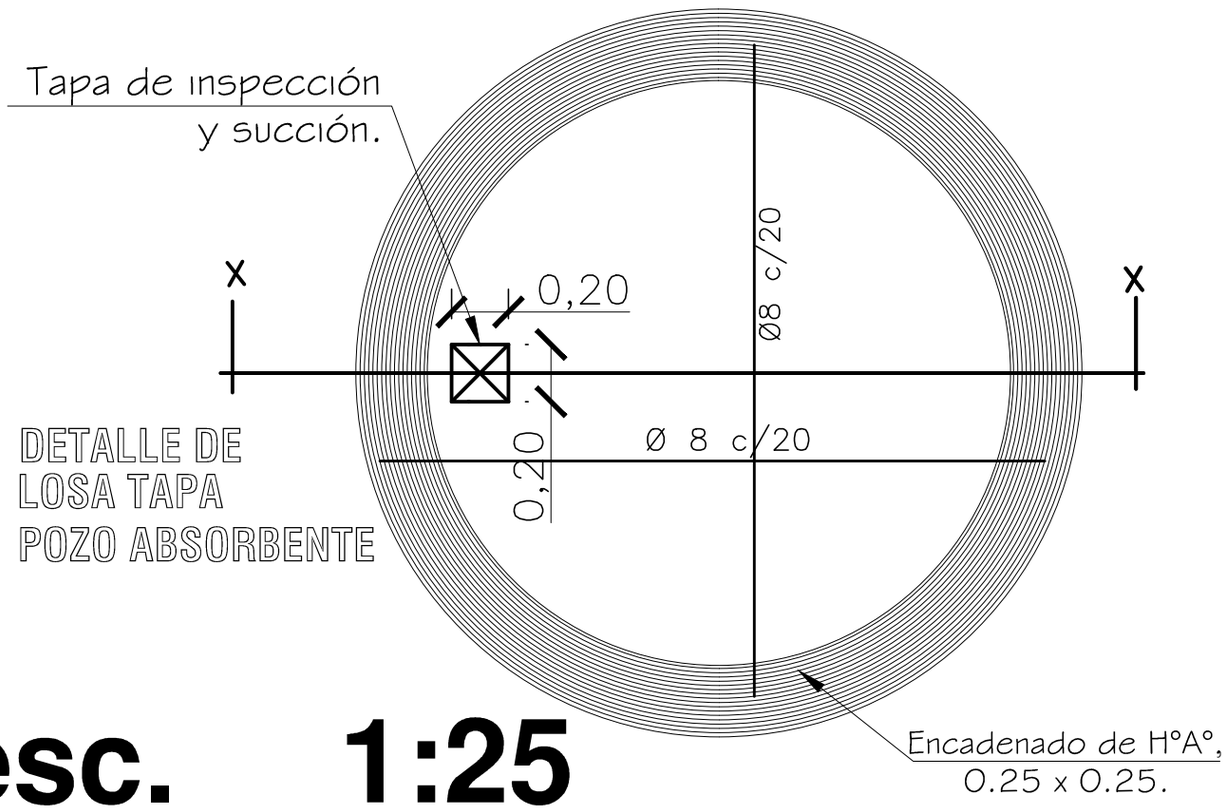

DETALLE DE
LOSA TAPA
POZO ABSORBENTE

esc. 1:25

MUNICIPALIDAD DE YATYTAY

ESCUELA BÁSICA N° 2330 GRAL. ELIZARDO AQUINO

PROYECTO	Aula Tipo - Pre-Escolar 5.80 x 6.80 con S.S.H.H.	
Planta de Pozo Ciego	escala 1/25	16

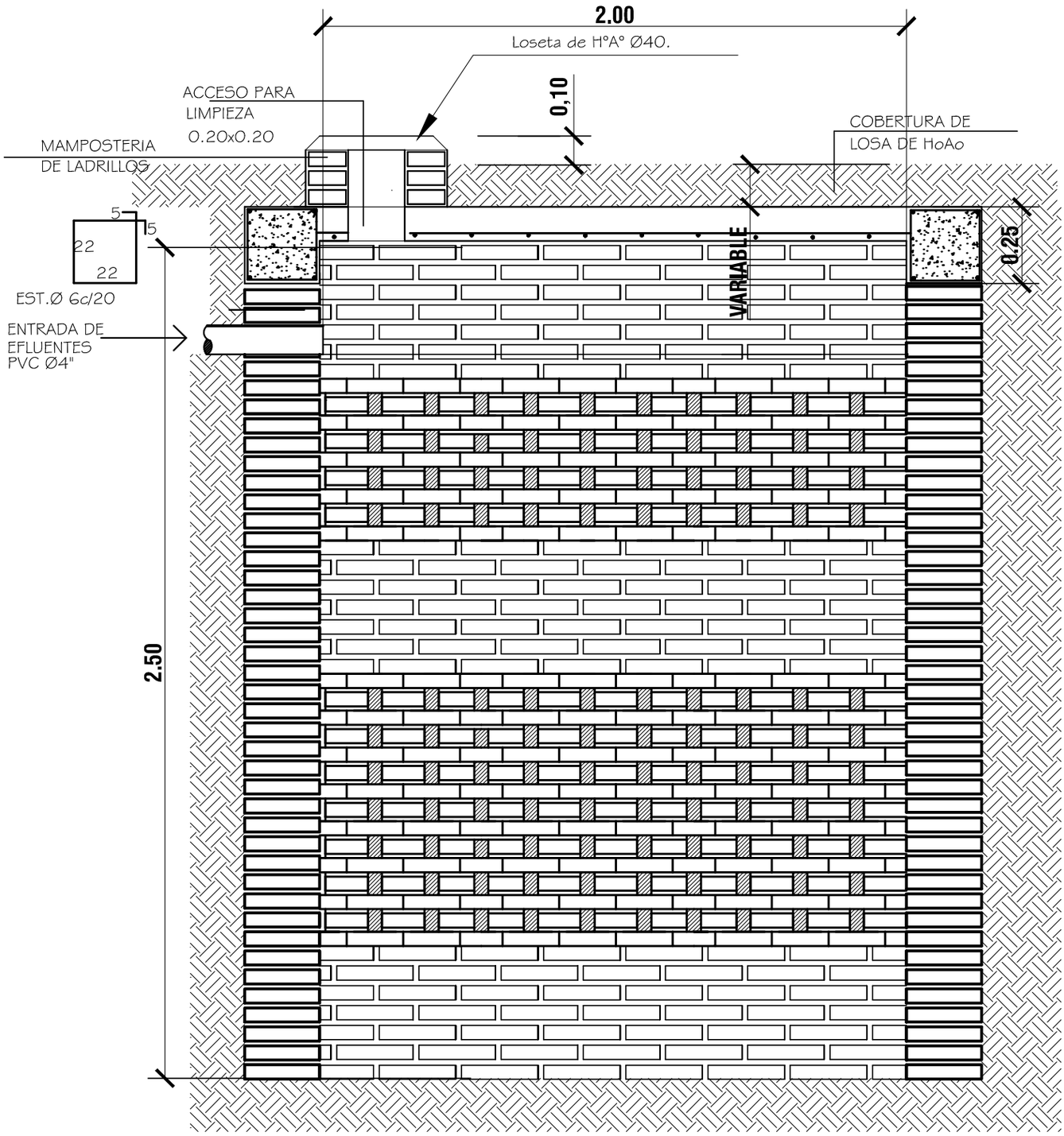

POZO ABSORBENTE

CORTE X-X

ESC. 1:20

MUNICIPALIDAD DE YATYTAY ESCUELA BÁSICA N° 2330 GRAL. ELIZARDO AQUINO		
PROYECTO	Aula Tipo - Pre-Escolar 5.80 x 6.80 con S.S.H.H.	
Corte de Pozo Absorbente	escala 1 / 20	17

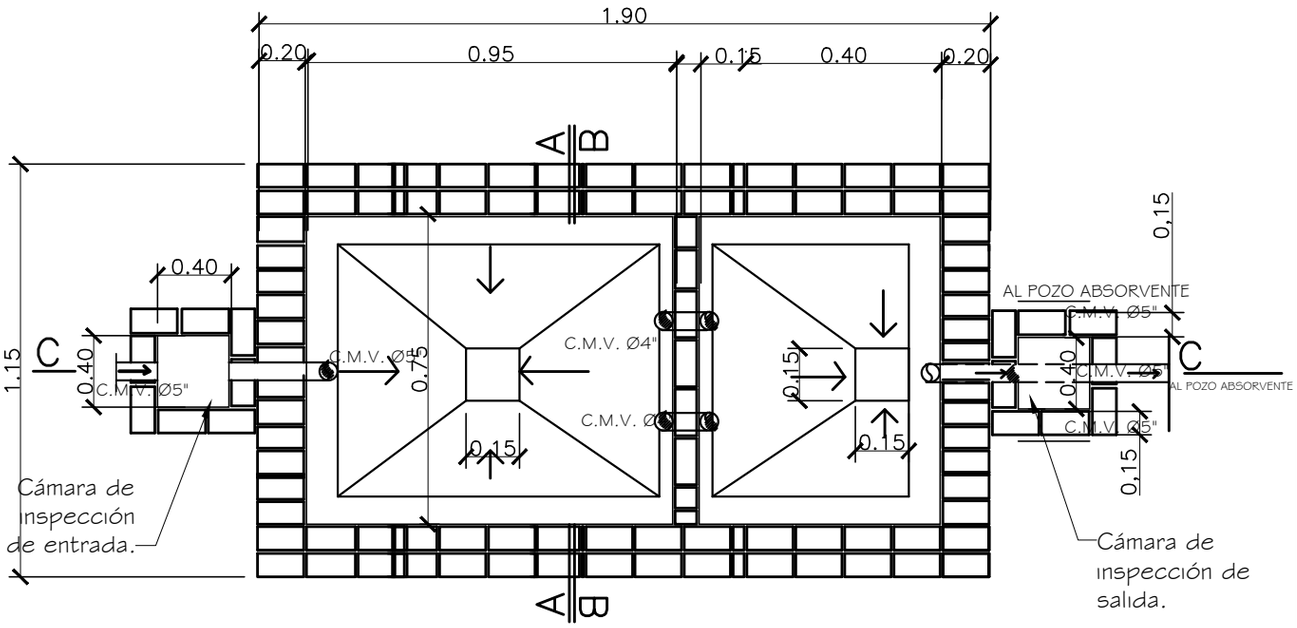

PLANTA CAMARA SEPTICA
Sin escala

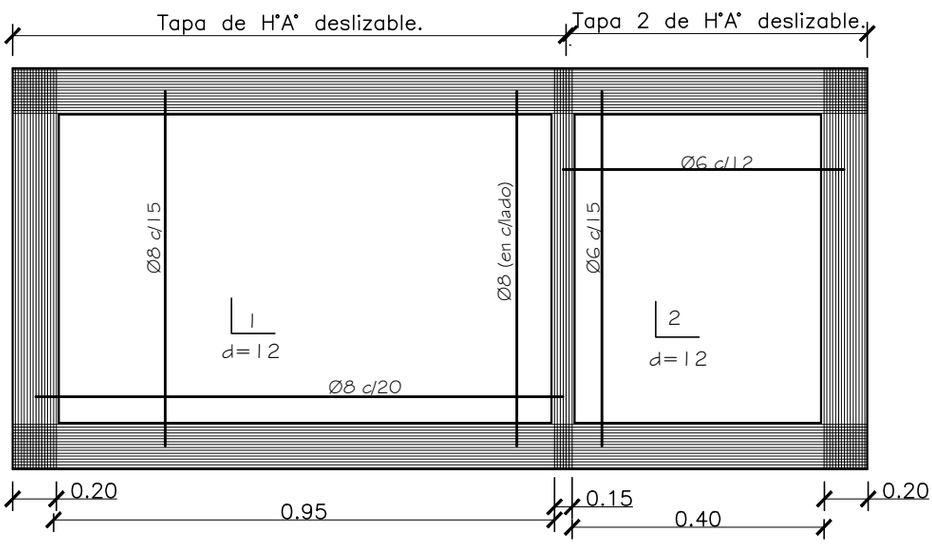

DETALLE DE LOSA TAPA CAMARA SEPTICA
Sin escala

MUNICIPALIDAD DE YATYTAY
ESCUELA BÁSICA N° 2330 GRAL. ELIZARDO AQUINO

PROYECTO	Aula Tipo - Pre-Escolar 5.80 x 6.80 con S.S.H.H.	
Planta de Cámara Séptica	sin escala	18

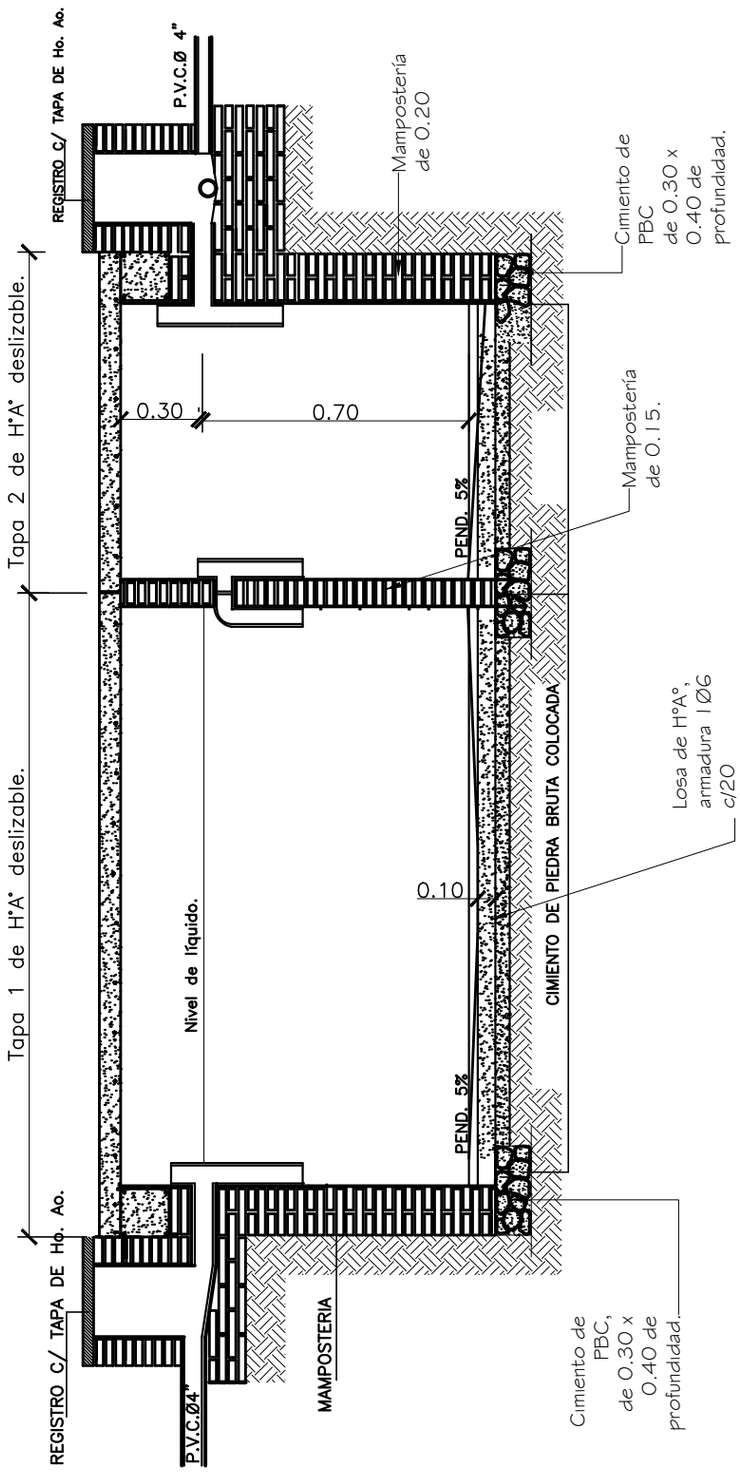

CORTE C - C
SIN ESCALA

MUNICIPALIDAD DE YATYTAY

ESCUELA BÁSICA N° 2330 GRAL. ELIZARDO AQUINO

PROYECTO	Aula Tipo - Pre-Escolar 5.80 x 6.80 con S.S.H.H.	
Corte de Cámara Séptica	sin escala	19

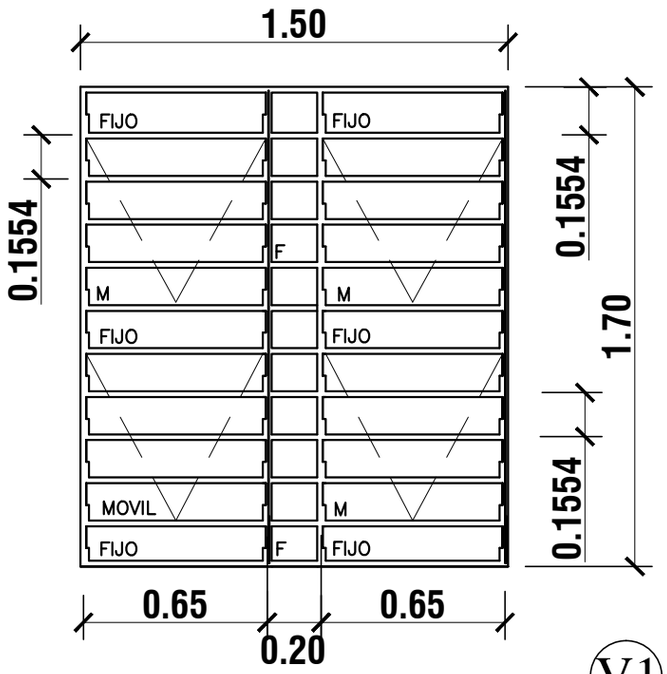

V1

DETALLE DE BALANCINES

M:
F:

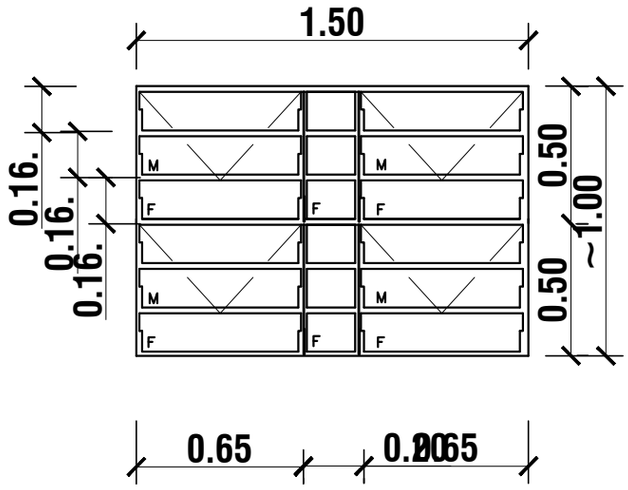

MOVIL
FIJO

V2

OBS.: COLOCAR LOS BALANCINES EN LA PARTE INTERNA DE LOS MUROS DE MAMPOSTERÍA, PARA EVITAR QUE LOS COMANDOS TOPEN CON LOS MISMOS.

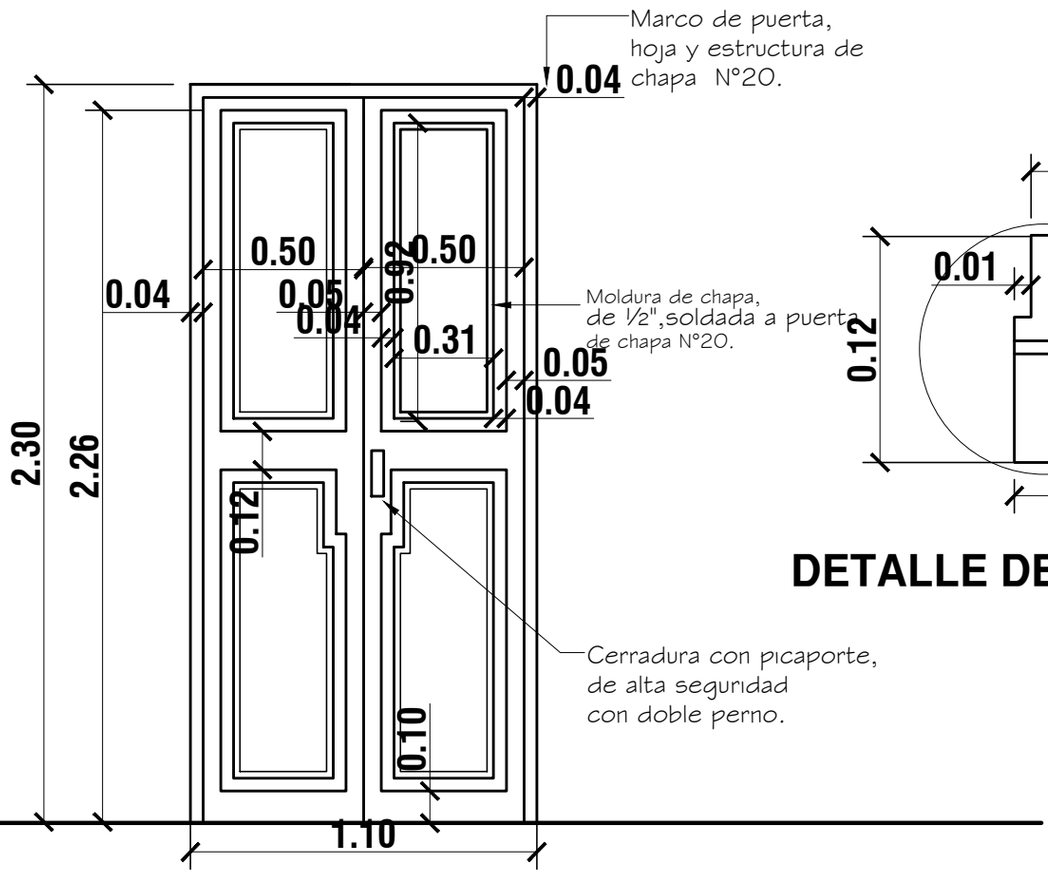

DETALLE DE PUERTA DE ACCESO

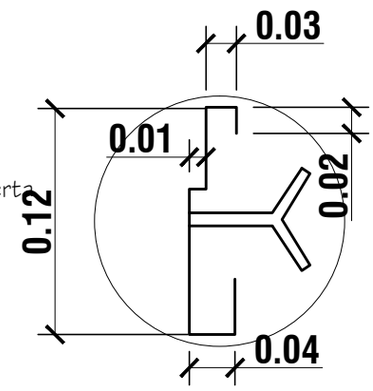

DETALLE DE MARCO

MUNICIPALIDAD DE YATYTAY

ESCUELA BÁSICA N° 2330 GRAL. ELIZARDO AQUINO

PROYECTO	Aula Tipo - Pre-Escolar 5.80 x 6.80 con S.S.H.H.
Detalle de Aberturas Metálicas	escala 1 / 20

20

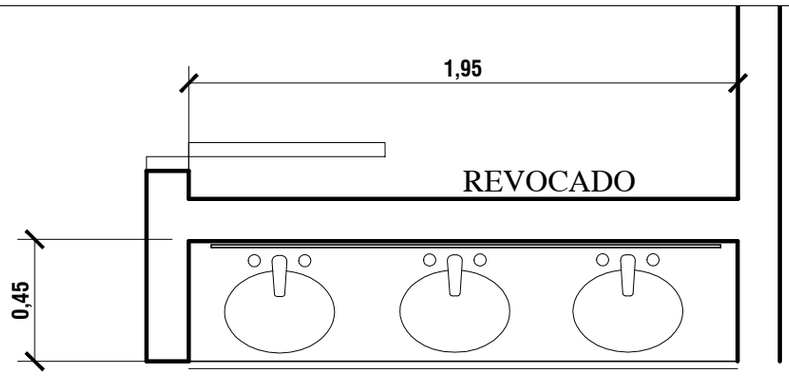

PLANTA

MESADA DE GRANITO CON 3 LAVATORIOS

observacion:

1. LA MESADA DE GRANITO CON 3 LAVATORIOS DE EMPOTRAR MONTAJE SUPERIOR Y 3 JABONERAS
2. LLEVA 2 INODOROS TAMAÑO NORMAL CON ADAPTADOR PARA PEQUEÑOS
2. LAS GRIFERIA VAN POR LA PARED

BAÑO INCLUSIVO

1. LAVATORIO SIN PEDESTAL CON UNA JABONERA
2. UN INODORO TAMAÑO NORMAL CON ADAPTADOR PARA PEQUEÑOS CON UNA DUCHA ELECTRICA

OTROS ARTEFACTOS A COLOCAR: 3 PORTAPAPEL
3 TOHALLERAS

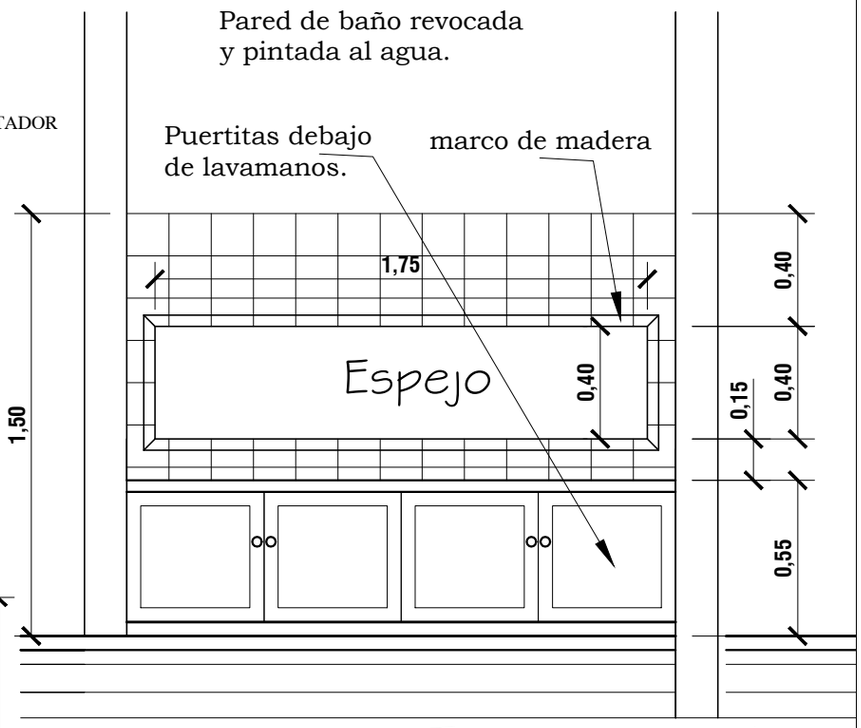

ALZADO

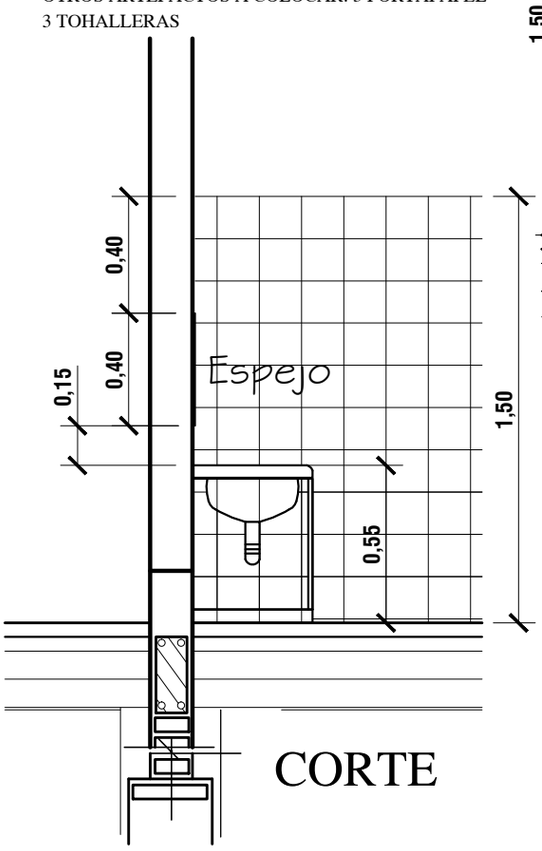

CORTE

MUNICIPALIDAD DE YATYTAY

ESCUELA BÁSICA N° 2330 GRAL. ELIZARDO AQUINO

PROYECTO	Aula Tipo - Pre-Escolar 5.80 x 6.80 con S.S.H.H.	
Detalles Mesada y Mueble - Baño escala 1 / 25	21	

TIRANTE DE H°A° DE 2" x 6"

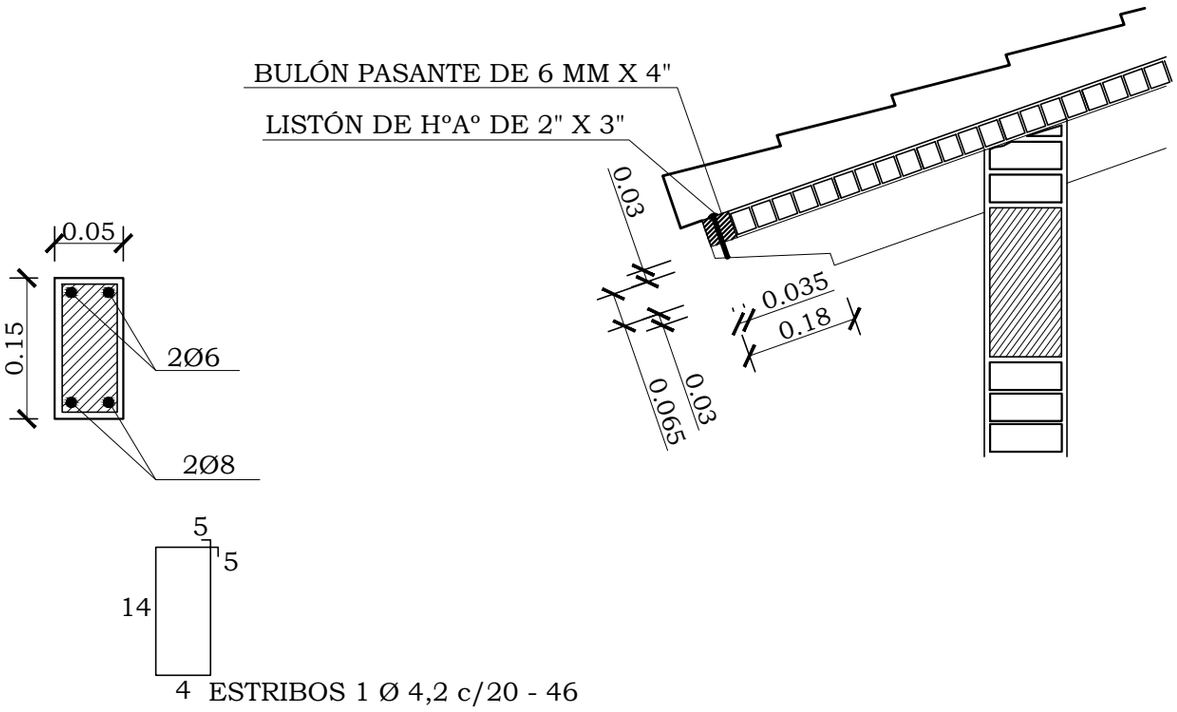

LOSA DE Hº Aº SOBRE PUERTA

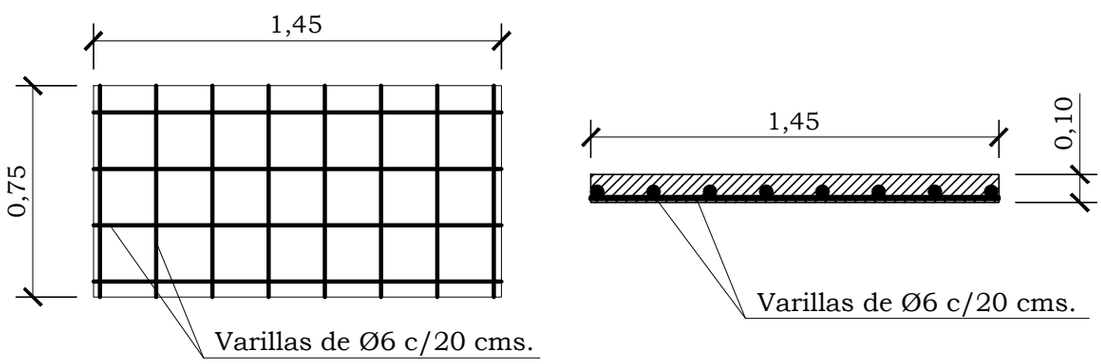

MUNICIPALIDAD DE YATYTAY ESCUELA BÁSICA N° 2330 GRAL. ELIZARDO AQUINO		
PROYECTO	Aula Tipo - Pre-Escolar 5.80 x 6.80 con S.S.H.H.	
Detalles Varios	escala 1 / 25	22

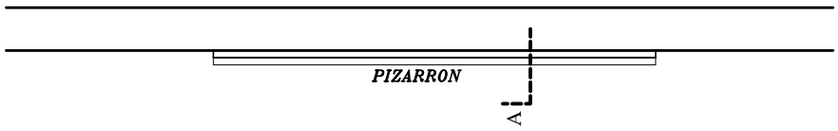

UBICACIÓN DEL PIZARRÓN

Esc.: 1/50

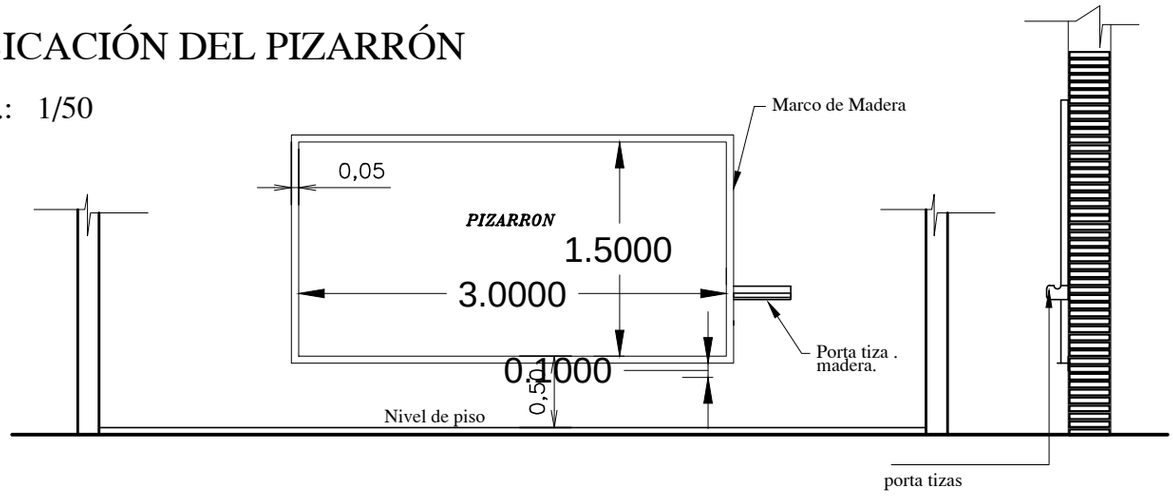

ALZADO FRONTAL

Esc.: 1/50

CORTE A

Esc.: 1/50

CONSTRUCCION DE PIZARRON EMPOTRADO EN MURO

ESPECIFICACIONES TECNICAS

* 1- Sobre el muro de ladrillo marcar las dimenciones recomendadas

* 2- En la zona de pizarrón propiamente, aplicar una azotada con hidrófugo(ceresita), posteriormente revoque con mortero cemento-arena(1:3), y aplicación de tres manos de enduido plastico, con textura de terminación luego de la cantidad de alizado necesarios.

* 3- Aplicar sellador o fijador plástico, posteriormente aplicar tres manos de pintura sintética para pizarrón color verde pizarra, en el marco y portatiza luego del mismo proseso pintura sitéticas color gris.

MUNICIPALIDAD DE YATYTAY ESCUELA BÁSICA N° 2330 GRAL. ELIZARDO AQUINO		
PROYECTO	Aula Tipo - Pre-Escolar 5.80 x 6.80 con S.S.H.H.	
Detalle de Pizarrón	sin escala	23