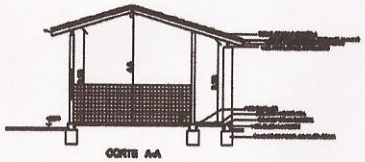

CORTE A-A

CORTE A-A

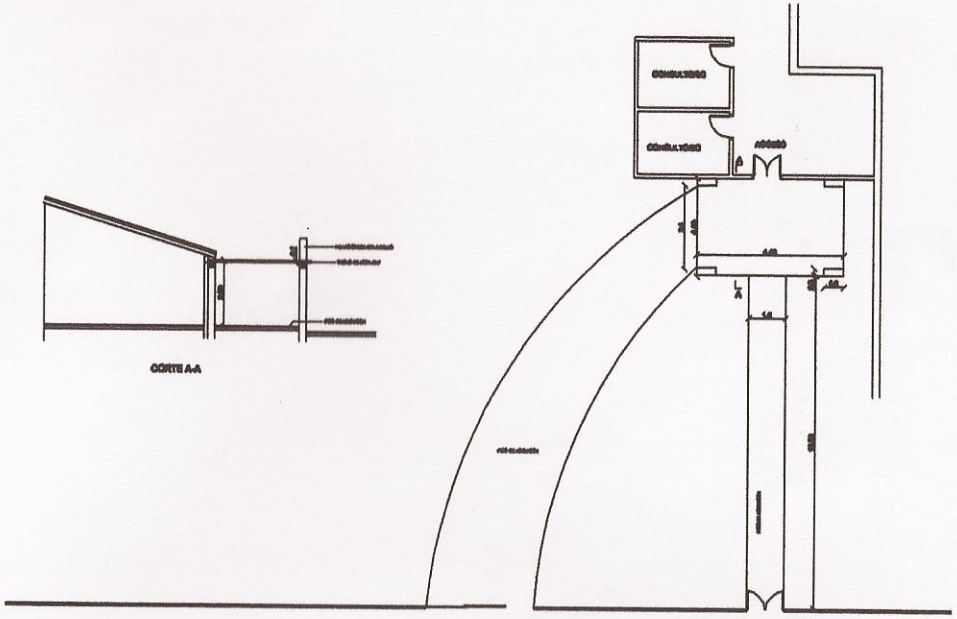

PLANTA ACCESO

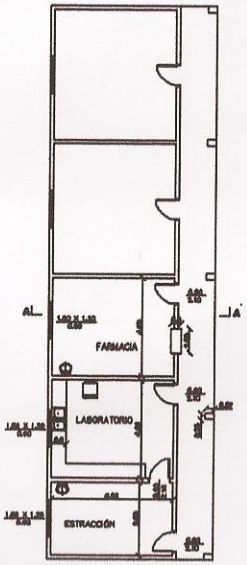

PLANTA AMPLIACIÓN

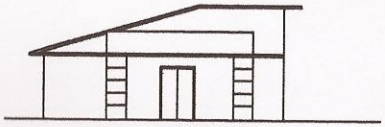

FACHADA ACCESO

Municipalidad de Mayor Otaño

CENTRO DE SALUD MAYOR OTAÑO

PROYECTO EJECUTIVO

DISEÑOS GENERALES – CORTE – PLANTA

PROYECTO:	Fecha:	Plano Nº:
CALÚLUO:		
DIBUJO:	Escala Original:	
DTO.P.E.:		

Silvio Florentín
Enc. Catastro

MUNICIPALIDAD DE MAYOR J. D. OTAÑO
CATASTRO
SECRETARIA
Itapua - Paraguay

ROBADO

Fecha: 08 / 08 / 2014