Fecha: *10* de noviembre del 2.020

DICTAMEN GUOC N° 90/2020

GERENCIA DE UNIDAD OPERATIVA DE CONTRATACIONES

DE LA EMPRESA DE SERVICIOS SANITARIOS DEL PARAGUAY SOCIEDAD ANÓNIMA

LICITACIÓN POR CONCURSO DE OFERTAS N° 20/2020 "ADQUISICIÓN DE PREFORMAS PET, BIDONES, ETIQUETAS Y TAPAS CON LOGO" - ID N° 375.320.-

ANTECEDENTES:

En virtud de las disposiciones previstas en la Resolución DNCP N° 1890/2020, esta Unidad Operativa de Contrataciones procede a evaluar los antecedentes del expediente administrativo pertinente en base a las siguientes consideraciones:

SUSTENTO DOCUMENTAL Y JUSTIFICACIÓN DEL DICTAMEN PRECIOS DE REFERENCIA:

A partir de la información obtenida, por COMUNICACIÓN INTERNA U.C.C.N° 392/11/2020 de fecha 06 de noviembre del 2020 remitida por la Gerencia de Operaciones Gran Asunción en el cual manifiesta que se responsabiliza en cuanto al método utilizado para la elaboración de precios referenciales, recepcionada en esta Gerencia en fecha 09/11/2020, como se detalla a continuación:.

MÉTODO PARA LA ELABORACIÓN DE PRECIOS REFERENCIALES:

Item	Descripción del servicio	Orion Comunica-ciones	Cotización solicitada por Asesoría de comunicacio-nes	COMPLAST S.A.	INPET	TUPI	HAVERLAND	PORTER	PRECIO PROMEDIO	CANTIDAD MÁXIMA	PRECIO TOTAL
1	Empaque moldeado de plástico/Preformas de PET de 22 gr. color Cristal	452	-	-	356	-			404	900.000	**363.600.000**
2	Empaque moldeado de plástico/Preformas de PET de 22 gr color Rosado Cristal	460	-	-	-	-			460	200.000	**92.000.000**
3	Tapa Pilfer con logo	146	140	-	-	-			143	1.100.000	**157.300.000**
4	Etiqueta autoadhesiva para botellas de 500 ml.-	50	-	-	-	-			50	1.100.000	**55.000.000**
5	Bidón de plástico de 20 lts.	24.600	-	14.500	-	-			19.550	2.000	**39.100.000**
6	Tapa para	480	-	340	-	-			410	20.000	**8.200.000**

Abg. Roseana Estigarribia López
Gerente de la Unidad Operativa de Contrataciones
ESSAP SA

	bidones de 20 lts.										
7	Etiquetas autoadhesivas para bidones de 20 lts.	920	-	-	-	-			920	20.000	**18.400.000**
8	Dispensador de líquido para bidones de 20 lts.	-	-	-	-	756.000	495.000	530.000	593.667	50	**29.683.333**
TOTAL											**763.283.333**

Por lo expuesto anteriormente, esta Unidad Operativa de Contrataciones, considera que, para los precios establecidos, a partir de la información obtenida, la Gerencia Solicitante fijará los Precios de Referencia, atendiendo los Principios de Economía y Eficiencia, y al criterio de Razonabilidad; por lo que se recomienda realizar lo establecido en el Anexo de la **Res. 1890/2020:**

Punto 2: *"Precios publicados por cámaras, organizaciones, instituciones, organismos del sector público o privado, nacional o internacional, que puedan ser verificados en revistas, páginas web, catálogos, u otros documentos, respecto de bienes, servicios u obras similares o idénticas a lo solicitado,." (ÍTEM N° 8)*

Punto 4: *"Precios de potenciales oferentes, requeridos a través de cualquier mecanismo que permita contar con la evidencia de la solicitud y su respuesta, tales como fax, correo electrónico, nota u otro medio comprobatorio idóneo". -*

Al respecto la Gerencia de Operaciones Gran Asunción respalda que se encontró con la dificultad de que muy pocos proveedores disponían de los productos con las características necesarias solicitadas y/o sólo proveen algunos de los ítems y otros no respondieron a la solicitud expuestos en la comunicaciones internas N° U.C.C. 301/09/2020 y 379/11/2020. Los precios referenciales de los productos se estimaron en base al promedio de las distintas cotizaciones recibidas.

Por todo lo expuesto, y sobre la base de las consideraciones mencionadas, se concluye, que se ha aplicado el mecanismo establecido en la Resolución DNCP N.º 1890/2020 para la elaboración del Precio de Referencia para este proceso; también se ha realizado la corrección aritmética correspondiente en base a los antecedentes arrimados, se verifica que el mecanismo utilizado por la Convocante para la elaboración del precio referencial, se encuentra establecido en Método para la Elaboración de Precios Referenciales del Anexo de la Resolución 1890/2020 que reza *"...Excepcionalmente, si por la complejidad, especialidad o particularidad de la contratación no resultare posible alcanzar la cantidad de 3 (tres) fuentes requeridas para la obtención de los precios, la convocante podrá adoptar el mecanismo que considere apropiado para obtener los Precios de Referencia, en cuyo caso tal situación deberá ser suficientemente fundada en el Dictamen firmado por el Encargado de la UOC en el que se detalle la metodología utilizada para la obtención de los Precios de Referencia. ..."*

Abg. Rossana Estigarribia López
Gerente de la Unidad Operativa de Contrataciones
essap sa

FORMULARIO DE ANALISIS DE PRECIO DE REFERENCIA

Asuncion, 25 de agosto de 2020

De conformidad con la Resolucion N° 1890 de fecha 7 de mayo 2020, se procede a realizar la confeccion del precio de referencia a ser aplicado al procedimiento de contratacion denominada "Adquisición de Preformas PET, Bidones, tapas y etiquetas".-

Item/lote	Desripcion del bien, obra o servicio	Precio Unitario - Historico de llamado (Gs.)	Orion Comunicaciones (Gs.)	Cotizacion solicitada por Asesoria de comunicaciones	COMPLAST S. A	INPET (Gs.)	TUPI	HAVERLAND	PORTER	Precio promedio Unitario	Cantidad Maxima	Precio Total	Particularidad del rubro en el mercado
1	*Empaque moldeado de plástico/Preformas de PET color Cristal*	-	452		-	356				404	900,000	363,600,000	La Meteria prima para su elaboracion es importada y se encuentra supeditada a las variaciones internacionales.
2	*Empaque moldeado de plástico/Preformas de PET. Color Rosado Cristal*	-	460	-	-	-				460	200,000	92,000,000	La Meteria prima para su elaboracion es importada y se encuentra supeditada a las variaciones internacionales.
3	*Tapa Pilfer con logo*	-	146	140	-	-				143	1,100,000	157,300,000	La Meteria prima para su elaboracion es importada y se encuentra supeditada a las variaciones internacionales.
4	*Etiqueta autoadhesiva para botellas de 500 ml.*	-	50	-	-	-				50	1,100,000	55,000,000	La Meteria prima para su elaboracion es importada y se encuentra supeditada a las variaciones internacionales.
5	*Bidón de plástico de 20 Lts.*	-	24,600	-	14,500	-				19,550	2,000	39,100,000	La Meteria prima para su elaboracion es importada y se encuentra supeditada a las variaciones internacionales.
6	*Tapa para bidones de 20 Lt.*	-	480	-	340	-				410	20,000	8,200,000	La Meteria prima para su elaboracion es importada y se encuentra supeditada a las variaciones internacionales.
7	*Etiquetas autoadhesivas para bidones de 20 lt.*	-	920	-	-	-				920	20,000	18,400,000	La Meteria prima para su elaboracion es importada y se encuentra supeditada a las variaciones internacionales.
8	*Dispensador de Liquido para Bidones de 20 Lts.*			-		-	756,000	495,000	530,000	593,667	50	29,683,333	La Meteria prima para su elaboracion es importada y se encuentra supeditada a las variaciones internacionales.
						Total						763,283,333	

Se adjunta al presente, copias de las referencias mencionadas en el cuadro precedente

OBSERVACION: La Resolución 1890/2020 en su Anexo enuncia que Excepcionalmente, si por la complejidad, especialidad o particularidad de la contratación no resultare posible alcanzar la cantidad de 3 (tres) fuentes requeridas para la obtención de precios, la Convocante podrá adoptar el mecanismo que considere apropiado para la obtención de los Precios de Referencia, como este tipo de adquisición de preformas pet, bidones, etiquetas y tapascon logo, se realiza para atender particularmente trabajos muy especificos para la Essap es que bajo mi responsabilidad paso estos presupuestos.

Preparado	Lic. Guillermo Palmeri
Firma:	
Dependenc	Unidad de Control de Calidad

Lic. Quim. Guillermo Palmeri
Químico
UCC-OESSAP S.A

P.A Daniel Velázquez
Lic. Quím. Diego H. Marin
Jefe de Unidad de Control de Calidad
Gerencia de Operaciones de G.A.
OESSAP S.A.

Lic. Sandra E. Pagliaro de Báez
Tecnóloga de Producción
Gte. de Operaciones Gran Asunción
OESSAP SA

214

Gmail

controldecalidad ESSAP S.A <essapcontroldecalidad@gmail.com>

Presupuesto pre formas, eqtiquetas y tapas.

3 mensajes

controldecalidad ESSAP S.A <essapcontroldecalidad@gmail.com> 16 de junio de 2020, 10:29
Para: Orion comunicaciones <orioncomunicacionespy@gmail.com>

Buenos Días.

Solicito por este medio presupuesto de para la compra de 500.000 unidades de preformas, tapas y etiquetas:

PreFormas PET de 22Gr. rosca alta. color cristal y rosado cristal:
Tapas blancas B28 con logo de essap:
Etiquetas autoadhesivas de 4 colores para botellas de 500 ml: Se solicita presupuesto y las especificaciones de la etiquetas y la forma de presentación de estas.

Saludos Cordiales

Lic. Guillermo Palmeri
--
Unidad de Control de Calidad

Empresa de Servicios Sanitarios del Paraguay S.A.
essap

Lic. Sandra E. Pagliaro de Báez
Tecnóloga de Producción
Gte. de Operaciones Gran Asunción
essap sa

Orion comunicaciones <orioncomunicacionespy@gmail.com> 24 de junio de 2020, 16:44
Para: "controldecalidad ESSAP S.A" <essapcontroldecalidad@gmail.com>

Buenas Tardes Guillermo
Te paso lo solicitado
Detalles de Precios en base a 500.000 unidades

Lic. Quím. Guillermo Palmeri
Químico
UCC-ESSAP S.A

Lic. Quím. Diego H. Marin
Jefe de Unidad de Control de Calidad
Gerencia de Operaciones de G.A.
ESSAP S.A.

Pre formas PET de 22 gr rosca alta boca 28 Cristal (transparente) Gs. 452 iva incluido

Pre formas PET de 22 gr rosca alta boca 28 color rosa Gs. 460 iva incluido

Tapas Tipo Pilfer rosca alta boca 28 en color transparente con logo impreso de la essap Gs. 146 iva incluido

034

034

Etiquetas autoadhesivas doble faz a 4 colores de tinta medidas 5,0 cm x 5,0 cm en rollos o bobinas Gs. 50 iva incluido

Sin mas me despido cordialmente

Monica Moro Jojot

[El texto citado está oculto]

---

controldecalidad ESSAP S.A <essapcontroldecalidad@gmail.com> 25 de junio de 2020, 8:11
Para: Orion comunicaciones <orioncomunicacionespy@gmail.com>

RECIBIDO, MUCHAS GRACIAS!
[El texto citado está oculto]

-033-

Lic. Quím. Guillermo Palmeri
Químico
UCC-ESSAP S.A.

Lic. Quím. Diego H. Marín
Jefe de Unidad de Control de Calidad
Gerencia de Operaciones de G.A.
ESSAP S.A.

Lic. Sandra E. Pagliaro de Báez
Tecnóloga de Producción
Gte. de Operaciones Gran Asunción
essap sa

033

Gmail

controldecalidad ESSAP S.A <essapcontroldecalidad@gmail.com>

Presupuesto de Botellitas y Botellones

7 mensajes

controldecalidad ESSAP S.A <essapcontroldecalidad@gmail.com> 22 de mayo de 2020, 12:38
Para: Orion comunicaciones <orioncomunicacionespy@gmail.com>

Buenos Días.

Solicito por este medio presupuesto para realizar la adquisición de botellitas de plástico (PET) con tapa y logo de ESSAP. Las botellitas, tapa y etiqueta con logo de ESSAP se requieren con las mismas especificaciones que adquirimos de ustedes y los plazos de entrega también serán las misma.
Se realizara la adquisición de 500.000 unidades de botellitas con tapa y etiqueta.
Ademas se solicita presupuesto para la adquisición de botellones de 20 Lt. con tapa y si nos pueden enviar las especificaciones técnicas de los botellones y tapas ofertadas.

Se realizara la adquisición de 300 botellones de 20 Lt como mínimo. y 1200 tapas.
También podrían presupuestarnos etiquetas para los botellones cantidad 1200 etiquetas.

Saludos Cordiales

Lic. Guillermo Palmeri

--
Unidad de Control de Calidad

Empresa de Servicios Sanitarios del Paraguay S.A.
essap

Lic. Quím. Guillermo Palmeri
Químico
UCC-ESSAP S.A

Lic. Quím. Diego H. Marín
Jefe de Unidad de Control de Calidad
Gerencia de Operaciones de G.A.
ESSAP S.A.

Lic. Sandra E. Pagliaro de Báez
Tecnóloga de Producción
Gte. de Operaciones Gran Asunción
essap sa

-032-

Orion comunicaciones <orioncomunicacionespy@gmail.com> 22 de mayo de 2020, 12:50
Para: "controldecalidad ESSAP S.A" <essapcontroldecalidad@gmail.com>

Recibido, enviaremos cotizacion en la brevedad posible
Saludos
[El texto citado está oculto]

032

Orion comunicaciones <orioncomunicacionespy@gmail.com> 4 de junio de 2020, 14:38
Para: "controldecalidad ESSAP S.A" <essapcontroldecalidad@gmail.com>, sandrapagliaro@gmail.com

Buenas Tardes Lic. Guillermo
Disculpe la Demora, le envio lo solicitado

DESCRIPCION	PRECIO UNITARIO IVA INCLUIDO
Botellas PET de 500 cc c/ 22 gr. Boca 28 transparente	
Etiquetas autoadhesivas doble faz (delam relam)impresas a 4 colores medidas 5 cm x 5 xm	
Tapas pilfer boca 28 rosca alta, color celeste con impresión de logo de la essap	
Servicio de etiquetado	
Servicio de Flete hasta la planta de Viñas Cue	
TOTAL	**1.040**

DESCRIPCION	PRECIO UNITARIO IVA INCLUIDO
Bidones DE 20 Litros pet	
TAPAS tipo Capuchon	
ETIQUETAS Autoadhesivas a 4 colores	
Servicio de Etiquetado	
Servicio de Flete hasta la planta de Viñas Cue	
TOTAL	**26.000**

Saludos

El vie., 22 may. 2020 a las 12:37, controldecalidad ESSAP S.A (<essapcontroldecalidad@gmail.com>) escribió:
[El texto citado está oculto]

controldecalidad ESSAP S.A <essapcontroldecalidad@gmail.com> 5 de junio de 2020, 9:46
Para: Orion comunicaciones <orioncomunicacionespy@gmail.com>

Buenos Días.

Muchas gracias por la respuesta.
La parte de botellitas esta perfecto.

Lic. Quím. Guillermo Palmeri
Químico
UCC-ESSAP S.A.

Lic. Quím. Diego H. Marín
Jefe de Unidad de Control de Calidad
Gerencia de Operaciones de G.A.
ESSAP S.A.

Lic. Sandra E. Pagliaro de Báez
Tecnóloga de Producción
Gte. de Operaciones Gran Asunción
essap sa

031

031

En la parte de botellones de 20 litros seria tan amable de pasarme las especificaciones técnicas de este producto y de sus tapas con imágenes para poder saber la forma, así usamos para las especificaciones técnicas en el PBC.
También el precio de las tapas y etiquetas si me puede pasar su costo unitario ya que se va a solicitar más cantidad de tapas y etiquetas que de botellones.

Saludos cordiales.

Lic. Guillermo Palmeri
[El texto citado está oculto]

Orion comunicaciones <orioncomunicacionespy@gmail.com> 11 de junio de 2020, 10:04
Para: "controldecalidad ESSAP S.A" <essapcontroldecalidad@gmail.com>
Cc: sandrapagliaro@gmail.com

Buenos dias Guillermo
Te paso la composición de los precios

Bidón pet de 20 lts	24.600.-
Tapas capuchón	480.-
Etiquetas medidas 8 x 20 cm	920.-
Total	26.000.-

Incluye servicio de flete hasta la planta viñas cue
Estos valores pueden variar por una compra a partir de:

Bidones	10.000 unidades
Tapas	30.000 unidades
Etiquetas	5.000 unidades

Sin mas me despido atentamente

Monica Moro
Gte. Adm Financ
Orino Comunicaciones S.A.
[El texto citado está oculto]

---

2 adjuntos

ESPECIFICACIONES TECNICAS BIDON 20 LTS0001.jpg
290K

ESPECIFICACIONES TECNICAS BIDON 20 LTS0002.jpg

Lic. Sandra E. Pagliaro de Báez
Tecnóloga de Producción
Gte. de Operaciones Gran Asunción
essap sa

Lic. Quím. Guillermo Palmeri
Químico
UCC-ESSAP S.A

Lic. Quím. Diego H. Marín
Jefe de Unidad de Control de Calidad
Gerencia de Operaciones de G.A.
ESSAP S.A.

-030-

030

116K

---

controldecalidad ESSAP S.A <essapcontroldecalidad@gmail.com> 11 de junio de 2020, 10:09
Para: Orion comunicaciones <orioncomunicacionespy@gmail.com>
Cc: Sandra Pagliaro <sandrapagliaro@gmail.com>

MUCHAS GRACIAS.
[El texto citado está oculto]

Sandra Pagliaro <sandrapagliaro@gmail.com> 22 de junio de 2020, 20:44
Para: "controldecalidad ESSAP S.A" <essapcontroldecalidad@gmail.com>

[El texto citado está oculto]

-029-

Lic. Quím. Guillermo Palmeri
Químico
HCC-ESSAP S.A

Lic. Quím. Diego H. Marín
Jefe de Unidad de Control de Calidad
Gerencia de Operaciones de G.A.
ESSAP S.A.

Lic. Sandra E. Pagliaro de Báez
Tecnóloga de Producción
Gte. de Operaciones Gran Asunción
essap sa

029

ESPECIFICACION TÉCNICA DE MATERIAL Bidón de 20Lts - Agua	Doc.: FT-BP2 Revisión: 01 Fecha C: 12/01/2016 Fecha R: 15/03/2016

ALCANCE DEL DOCUMENTO FT-BP2

Este documento especifica las características técnicas generales que deben poseer los Bidones de 20Lts para agua y las pruebas realizadas.

ESPECIFICACIONES TÉCNICAS

GRUPO	PROPIEDAD	Unidad	Estándar	Tolerancia
◆ Materia Prima	PET – Polietileno de Tereftalato	-	100%	-
◆ Inspección Visual	Color Imperfecciones	-Uniforme, sin manchas y transparente. -No debe presentar restos de material, superficie rígida. -Boca y cuerpo bien formados.		
◆ Peso Neto		g	717	+/- 0,5
◆ Volumen	Capacidad Punto de Llenado	ml	20.000	
	Capacidad de Rebalse	ml	20.295	1,5%
◆ Dimensiones	**Ver Esquema**			
	Diámetro Interno - Boca	mm	47	+/- 0.5
	Área de Contacto con alimento	mm2	433.256	-
	Altura Total	mm	485	+/- 3
	Diámetro - Cuerpo	mm	256	+/- 3
◆ Espesor		mm	1,2	+/- 0,3

PRUEBAS

◆ **Hermeticidad:** El Bidón cargado con agua es tapado con la tapa anti-derrame, el mismo es sometido a pruebas de caída de una altura de 1,5mts.

◆ **Estabilidad:** El Bidón es almacenado a la intemperie por un período de un mes, el mismo no debe presentar deformaciones ni pérdida de líquido.

Lic. Quim. Guillermo Palmeri
UC... S.A.

Lic. Quim. Diego H. Marín
Jefe de Unidad de Control de Calidad
Gerencia de Operaciones de G.A.
OESSAP S.A.

Lic. Sandra E. Pagliaro de Báez
Tecnóloga de Producción
Gte. de Operaciones Gran Asunción
OESSAP SA

ESPECIFICACION TÉCNICA DE MATERIAL **Bidón de 20Lts - Agua**	**Doc.: FT-BP2** **Revisión: 01** **Fecha C: 12/01/2016** **Fecha R: 15/03/2016**

ESQUEMA

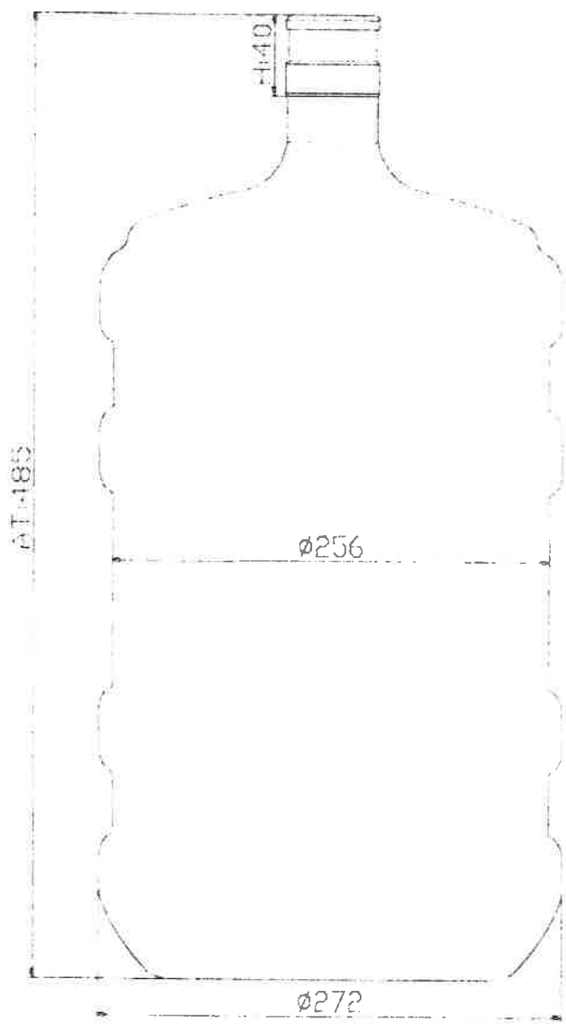

Lic. Quim. Guillermo ...
Químico
UCI ... S.A.

Lic. Quim. Diego H. Marin
Jefe de Unidad de Control de Calidad
Gerencia de Operaciones de G.A.
OESSAP S.A.

Lic. Sandra E. Pagliaro de Baez
Tecnóloga de Producción
Gte. de Operaciones Gran Asunción
Oessap sa

026

Gmail

controldecalidad ESSAP S.A <essapcontroldecalidad@gmail.com>

PREFORMAS PET - POLIPET S.A.

1 mensaje

Cobranzas Polis <cobranzas@polifabril.com.py> 26 de noviembre de 2019, 10:04
Para: essapcontroldecalidad@gmail.com

Buenos días Sr. Guillermo,

Le saluda Marcelo Núñez. Muchas gracias por su contacto esta mañana.

Nuestra empresa POLIPET S.A. produce Preformas PET de resina 100% virgen, utilizadas en el soplado de botellas de plástico para bebidas carbonatadas y no carbonatadas, y cualquier otro producto al cual sea aplicable su diseño.

Conforme a lo solicitado, remito detalles y cotización de las preformas PET, que por el momento disponemos en stock:

PRIMERA CALIDAD			
GRAMAJE	UNIDADES	PRECIO IVA inc.	TOTAL PYG
15,5 gr Cristal rosca baja	1.589	287	456.043
17,6 gr Verde H	7.881	332	2.616.492
18 gr Verde H	14.066	340	4.782.440
33 gr Verde	7.727	529	4.087.583
36 gr Verde	8.175	577	4.716.975
49,5 gr Cristal rosca baja	2.460	759	1.867.140

Observaciones:

-

✓ *Los precios en Gs. son por unidad. Las preformas se embarcan en cajas palletizadas tipo octobines con tapas, cerco, suncho y film de protección.*

✓ *La condición de pago es al contado, conforme directrices de Gerencia General.*

✓ *Si le interesa adquirir tapas plásticas a rosca para botellas, favor entrar en contacto con MERCOPLAST S.A. Tel. 578 626. (At. Sr. Alvaro Barrientos). La misma es una empresa de nuestro grupo.*

Lic. Quim. Guillermo Palmeri
Químico
UCC-ESSAP S.A.

Lic. Quim. Diego H. Marín
Jefe de Unidad de Control de Calidad
Gerencia de Operaciones de G.A.
ESSAP S.A.

Lic. Sandra E. Pagliaro de Báez
Tecnóloga de Producción
Gte. de Operaciones Gran Asunción
essap sa

—026—

025

✓ *Conforme le había comunicado, hace unos 3 meses estamos sin producción, debido al quiebre de stock de materia prima (MP). Posiblemente, para mediados de diciembre, se restablezca la provisión de MP.*

Ante consultas, a las órdenes.

Saludos cordiales

Marcelo Núñez

Ruta 1 km 17.5 |Capiatá, Paraguay
☎ 021 578 627

POLIFABRIL S.A. INDUSTRIA DE ENVASES
POLIPET S.A. INDUSTRIA DE PREFORMAS EN PET

---

6 archivos adjuntos

- **ET-17 REV 03 Preforma PET de 15.5 gr.doc** 711K
- **ET-25 REV 01 Preforma PET de 17,6.doc** 687K
- **ET-27 REV 00 Preforma PET de 49.5 gr.doc** 714K
- **ET-19 REV 03 Preforma PET de 18 gr M3 (2).doc** 688K
- **ET-11 REV 08 Preforma PET de 33 gr.doc** 690K
- **ET-12 REV 08 Preforma PET de 36 gr.doc** 693K

Lic. Quím. Guillermo Palmeri
Químico
UCC-OESSAP S.A.

Lic. Quím. Diego H. Marín
Jefe de Unidad de Control de Calidad
Gerencia de Operaciones de G.A.
OESSAP S.A.

Lic. Sandra E. Pagliaro de Báez
Tecnóloga de Producción
Gte. de Operaciones Gran Asunción
Oessap sa

-025-

POLIPET S.A. INDUSTRIA DE PREFORMAS EN PET	ESPECIFICACIÓN TÉCNICA PREFORMA PET DE 18 GR.	ET-19 Rev.: 03 Hoja: 1/2

Elaborado por	Revisado por	Aprobado por
Mónica Herreros	Pedro Ferreira	Pedro Ferreira
ENCARGADO DE LABORATORIO	JEFE DE PRODUCCIÓN	JEFE DE PRODUCCIÓN
DESCRIPCIÓN DE LAS MODIFICACIONES:	Ver subrayado	
FECHA DE VIGENCIA:	16/02/2015	

1 PRODUCTO: Preforma de PET.

2 MATERIA PRIMA: Resina de Polietileno Tereftalato (100 % virgen) y colorante.

3 CARACTERÍSTICAS:

Garantizadas	Unidad	Especificaciones	Método de Control
Altura Total	mm	92,00 +/- (1,50)	Calibre Digital
Altura del Cuello	mm	21,20 +/- (0,25)	Calibre Digital
Espesor de Pared	mm	2,61 +/- (0,20)	Medidor Espesores
Peso	g	18,00 +/- (0,35)	Balanza de Precisión
Color	----	Claro	Visual

3.1 PROYECTO:

- Nº de Proyecto del Molde: 5017633/583897
- Fecha de Fabricación: 20/04/2010

3.2 Colores:

De acuerdo a la necesidad del cliente

4 EMPAQUE

4.1 Ventas Locales e Internacionales

Las preformas se empacan con 18.500 unidades en cajas de 100 cm x 120 cm y 110 cm de alto. Todas las cajas que contengan productos terminados deben estar identificadas con los datos especificados (impreso) en los cercos.

Lic. Quím. Guillermo Palmeri
Químico
UCC-OESSAP S.A.

Lic. Quím. Diego H. Marín
Jefe de Unidad de Control de Calidad
Gerencia de Operaciones de G.A.
OESSAP S.A.

Lic. Sandra E. Pagliaro de Bac.
Tecnóloga de Producción
Gte. de Operaciones Gran Asunción
Oessap SA

POLIPET S.A. INDUSTRIA DE PREFORMAS EN PET	ESPECIFICACIÓN TÉCNICA PREFORMA PET DE 18 GR.	ET-19 Rev.: 03 Hoja: 2/2

5 APLICACIÓN:

La Preforma de PET de 18 gr. se utiliza para el soplado de botellas de bebidas carbonatadas y no carbonatadas, y de cualquier otro producto al cual sea aplicable su diseño, soportando un volumen de hasta 335 ml.

6 DIMESIONES

Ver Anexo al documento.

7 ANEXO

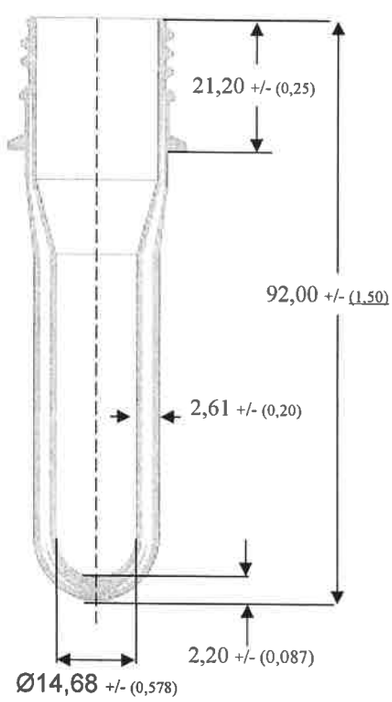

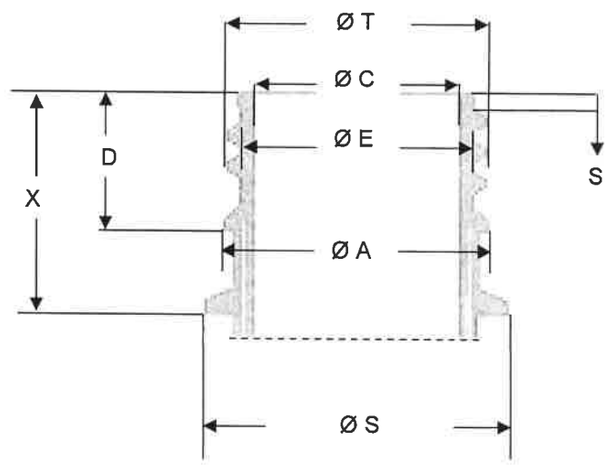

Especificación de la Corona	
Diámetro S	Ø 33,00 ± 0,38mm
Diámetro T	Ø 27,43 ± 0,13mm
Diámetro C	Ø 21,74 ± 0,13mm
Diámetro E	Máx. Ø 25,07mm Min. Ø 24,82mm
Diámetro A	Ø 27,97 ± 0,13mm
Altura S	1,70 ± 0,08mm
Altura D	14,10 ± 0,20mm
Altura X	21,20 ± 0,25mm

Lic. Quím. Guillermo Quimico UCC-OESSAP

Lic. Quím. Diego H. Marín
Jefe de Unidad de Control de Calidad
Gerencia de Operaciones de G.A.
OESSAP S.A.

Lic. Sandra E. Pagliaro de Báez
Tecnóloga de Producción
Gte. de Operaciones Gran Asunción
OESSAP SA

Buenas Tardes

Sra. Adriana Arce

ESSAP

Presente:

Envió Cotización solicitada:

Descripción	Precios/Gs.
- Tapas B28 colores varios (rojo, verde, marrón, amarillo, azul, negro)	Gs.145
- Tapa B28 Blanco	Gs.140

Los Precios incluyen IVA 10%.

-

Plazo de entrega: Inmediata.

Condición de Venta: Contado.

(Importe mínimo de Facturación debe alcanzar Gs.200.000)

Le preparamos su pedido para cuando quiera pasar a buscar, estamos de 07:30 hs a 16:30 hs. horario continuado.

Atte.

Lic. Quím. Guillermo Palmeri
Químico
UCC-ESSAP S.A.

Lic. Quím. Diego H. Marín
Jefe de Unidad de Control de Calidad
Gerencia de Operaciones de G.A.
ESSAP S.A.

Lic. Sandra E. Pagliaro de Báez
Tecnóloga de Producción
Gte. de Operaciones Gran Asunción
essap sa

-022-

INPET

Mariano Roque Alonso 16 de diciembre de 2019

Sr. Carlos Benitez - ESAAP

Presente

Detallo a continuación lo que sería la caja de 22 gramos cristal:

Cantidad: 14.544 unidades por caja.

Rosca: Alta 28.-

Precio: 356 gs. (IVA INCLUIDO). -

Pago: Contado. -

Presentación: Vienen en cajas octobines selladas. -

Me despido de usted muy atentamente. -

Lic. Quim. Guillermo Palmieri
Químico
UCC-OESSAP S.A.

Lic. Quim. Diego H. Marin
Jefe de Unidad de Control de Calidad
Gerencia de Operaciones de G.A.
OESSAP S.A.

Lic. Sandra E. Pagliaro de Báez
Tecnóloga de Producción
Gte. de Operaciones Gran Asunción
Oessap sa

Lic. Ivan Ayala
Gerente de Ventas
INPET S.A.E.C.A.

Ruta "Carlos Antonio López", Km 15 (Transchaco)
Mariano Roque Alonso, Paraguay
Teléfonos: (595-21) 752 820/21
Fax: (595-21) 750 325
inpet@inpet.com.py
www.inpet.com.py

INPET	Manual de Especificaciones de Preformas
	GERENCIA DE CALIDAD
	Revisión: 06

Preforma	22 gramos	INPET	ESP-HUS-008-B

A- BOCA-ROSCA Ø POLLERA	27,97	±	0,13	mm.
B- BOCA-ROSCA Ø ROSCA	27,43	±	0,13	mm.
C- BOCA-ROSCA Ø ANILLO DE CIERRE	24,94	±	0,13	mm.
D- BOCA-ROSCA Ø ALTURA DE ROSCA	21,20	±	0,25	mm.
E- BOCA-ROSCA Ø INTERNO	21,74	±	0,13	mm.
F- BOCA-ROSCA Ø DEL SOPORTE	33,00	±	0,25	mm.
G- PESO	21,80	±	0,30	g.
H- ALTURA	100,50	±	0,50	mm.
I- ESPESOR FONDO	2,21	±	*0,15*	mm.
J- ESPESOR PARED LATERAL	2,62	±	*0,15*	mm.

COPIA NO CONTROLADA

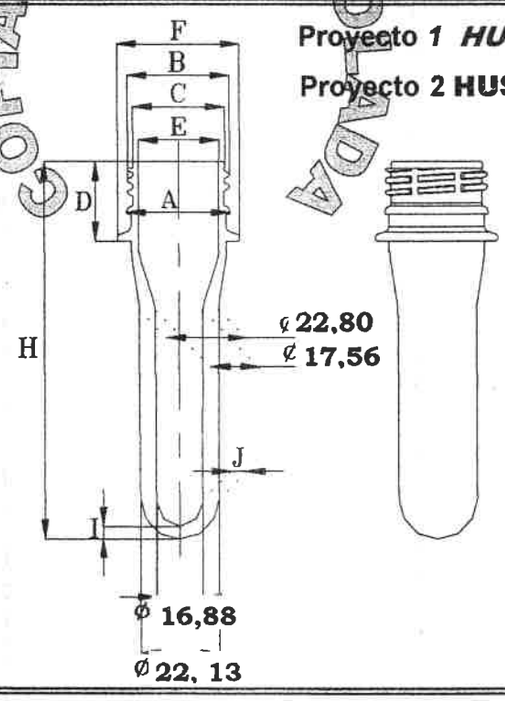

Proyecto 1 ***HUSKY*** N° 495 005

Proyecto 2 **HUSKY** N° 576 974

Obs: Concentración de Acetaldehido: ***Referencia en ITR-GCA-004 "Análisis de Concentracion de Acetaldehido"***

Realizado por:

Lic. Liz Baukloh

Coordinador Técnico de Calidad

Lic. Quím. Guillermo Palmeri
Químico
UCC-OESSAP S.A.

Lic. Quím. Diego H. Marin
Jefe de Unidad de Control de Calidad
Gerencia de Operaciones de G.A.
OESSAP S.A.

Lic. Sandra E. Pagliaro de Báez
Tecnóloga de Producción
Gte. de Operaciones Gran Asunción
Oessap sa

INPET	Manual de Especificaciones de Preformas
	GERENCIA DE CALIDAD
	Revisión: 07

Preformas de PET INPET NRPET **ESP-HUS-000**

A- BOCA-ROSCA Ø POLLERA	27,97	±	0,13	mm.
B- BOCA-ROSCA Ø ROSCA	27,43	±	0,13	mm.
C- BOCA-ROSCA Ø ANILLO DE CIERRE	24,94	±	0,13	mm.
D- BOCA-ROSCA Ø ALTURA DE ROSCA	21,20	±	0,25	mm.
E- BOCA-ROSCA Ø INTERNO	21,74	±	0,13	mm.
F- BOCA-ROSCA Ø DEL SOPORTE	33,00	±	0,38	mm.

G- DESCRIPCIÓN DEL PRODUCTO

Tubos de plástico de 58, 56, 52, 53,51, 48, 37, 34, 28, 25, 22, 21 o 18 gramos de PET (Poli-Etilen Tereftalato) Cristal o Coloreados, cerrados en un extremo y provisto de rosca exterior en la otra extremidad con las dimensiones arriba detalladas .

H-USO PREVISTO : aptos para la fabricación de botellas por soplado destinadas a contener bebidas analcoholicas carbonatadas y no carbonatadas de unico uso, no retornable.

Poseen ROSCA PCO 1816 - 28,00 mm.

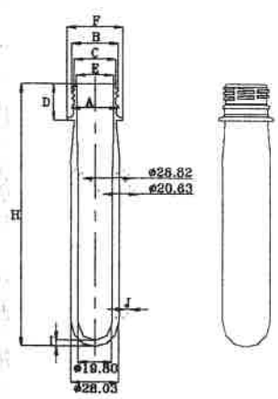

Realizado por:
Lic. Liz Baukloh
Coordinador Técnico de Calidad

Lic. Quím. Guillermo Palmeri
Químico
UCC-ESSAP S.A.

Lic. Quím. Diego H. Marín
Jefe de Unidad de Control de Calidad
Gerencia de Operaciones de G.A.
ESSAP S.A.

Lic. Sandra E. Ragliaro de Baez
Tecnóloga de Producción
Gte. de Operaciones Gran Asunción
essap sa

-019-

INPET	Manual de Especificaciones de Preformas
	GERENCIA DE CALIDAD
	Revisión: 06

ROSCA PCO 1816 - 28 mm.

ESP-HUS-011

Plano *HUSKY* Finish N° PCO 969-1816-002

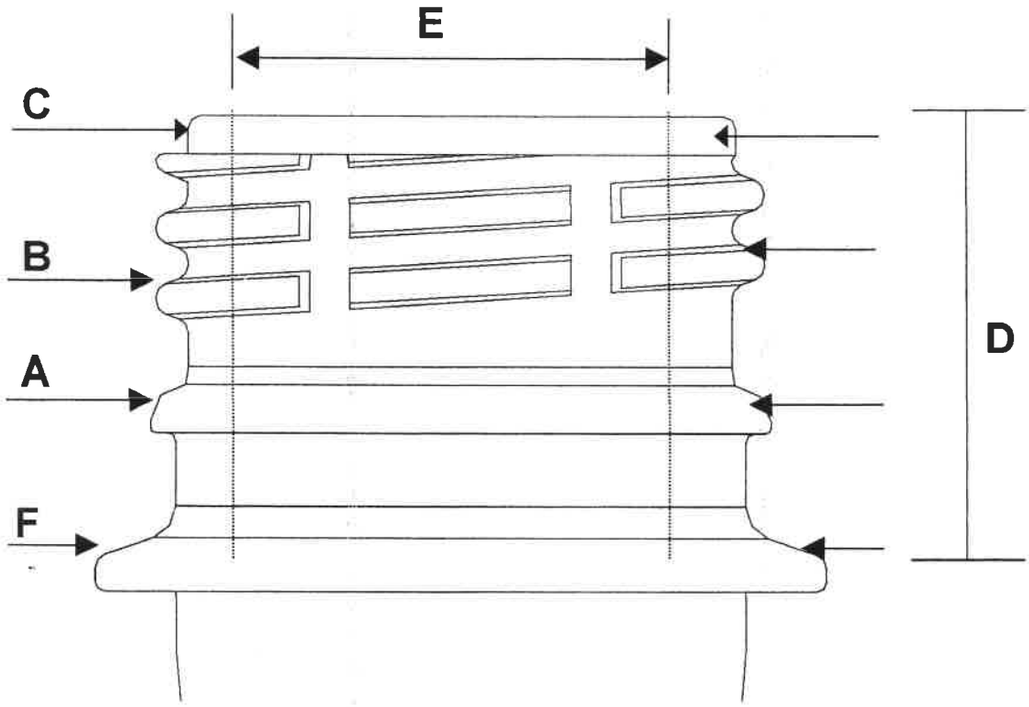

Lic. Sandra E. Pagliano de Báez
Tecnóloga de Producción
Gte. de Operaciones Gran Asunción
essap sa

Realizado por:
Lic. Liz Baukloh

Coordinador Técnico de Calidad

Lic. Quím. Guillermo Palmeri
Químico
UCC-OESSAP S.A.

Lic. Quím. Diego H. Marín
Jefe de Unidad de Control de Calidad
Gerencia de Operaciones de G.A.
OESSAP S.A.

COMPLAST
COMERCIO DE PLASTICOS S.A

PRESUPUESTO **16/06/2020**

Para:

ESSAP S.A

Por la presente enviamos la cotización solicitada:

COTIZACIÓN AL CONTADO:			
CANTIDAD	DESCRIPCION	IMPORTE	TOTAL.
1.000	BOTELLÓN DE 20 LITROS	Gs.14.500	14.500.000
10.000	TAPA PARA BIDÓN DE 20 LITROS	Gs. 340	3.400.000
1.000	DISPENSER PARA AGUA	Gs. 25.000	25.000.000
TOTAL PRODUCTO Gs.			**42.900.000**

Obs: Todos los precios son IVA INCLUIDO

Sin otro particular, aprovecho la oportunidad para saludarles atentamente.

COMPLAST S.A.

Lic. Quím. Guillermo Palmeri
Químico
MCC-OESSAP S.A.

Lic. Quím. Diego H. Marin
Jefe de Unidad de Control de Calidad
Gerencia de Operaciones de G.A.
OESSAP S.A.

Lic. Sandra E. Pagliero de Báe.
Tecnóloga de Producción
Gte. de Operaciones Gran Asunción
Oessap sa

Campo Vía y 7 de octubre - Isla Bogado, Luque
+595 21 649 162 // +595 985 560 007
complasa@hotmail.com

COMPLAST	ESPECIFICACION TÉCNICA DE MATERIAL Bidón de 20Lts - Agua	Doc.: FT-BP2 Revisión: 01 Fecha C: 12/01/2016 Fecha R: 15/03/2016

ALCANCE DEL DOCUMENTO FT-BP2

Este documento especifica las características técnicas generales que deben poseer los Bidones de 20Lts para agua y las pruebas realizadas.

ESPECIFICACIONES TÉCNICAS

GRUPO	PROPIEDAD	Unidad	Estándar	Tolerancia
◆ Materia Prima	PET – Polietileno de Tereftalato	-	100%	-
◆ Inspección Visual	Color Imperfecciones	-Uniforme, sin manchas y transparente. -No debe presentar restos de material, superficie rígida. -Boca y cuerpo bien formados.		
◆ Peso Neto		g	717	+/- 0,5
◆ Volumen	Capacidad Punto de Llenado	ml	20.000	
	Capacidad de Rebalse	ml	20.295	1,5%
◆ Dimensiones	**Ver Esquema**			
	Diámetro Interno - Boca	mm	47	+/- 0.5
	Área de Contacto con alimento	mm2	433.256	-
	Altura Total	mm	485	+/- 3
	Diámetro - Cuerpo	mm	256	+/- 3
◆ Espesor		mm	1,2	+/- 0,3

PRUEBAS

◆ **Hermeticidad:** El Bidón cargado con agua es tapado con la tapa anti-derrame, el mismo es sometido a pruebas de caída de una altura de 1,5mts.

◆ **Estabilidad:** El Bidón es almacenado a la intemperie por un período de un mes, el mismo no debe presentar deformaciones ni pérdida de líquido.

REALIZADO POR Marcos Zayas Analista Control de Calidad	**SUPERVISADO POR** Marcelo Osorio Líder Control de Calidad

Lic. Quím. Guillermo Palmeri
Químico
UCC-OESSAP S.A.

Lic. Quím. Diego H. Marín
Jefe de Unidad de Control de Calidad
Gerencia de Operaciones de G.A.
OESSAP S.A.

Lic. Sandra E. Pagliaro de Báez
Tecnóloga de Producción
Gte. de Operaciones Gran Asunción
Oessap sa

COMPLAST	ESPECIFICACION TÉCNICA DE MATERIAL Bidón de 20Lts - Agua	Doc.: FT-BP2 Revisión: 01 Fecha C: 12/01/2016 Fecha R: 15/03/2016

ESQUEMA

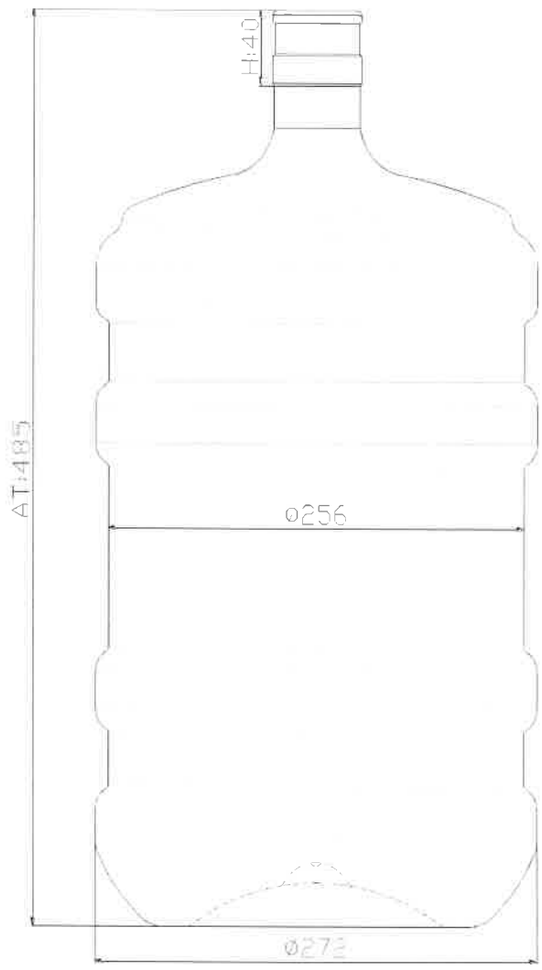

REALIZADO POR	**SUPERVISADO POR**
Marcos Zayas	Marcelo Osorio
Analista Control de Calidad	Líder Control de Calidad

Lic. Quim. Guillermo Palmeri
Químico
UCC-OESSAP S.A.

Lic. Quim. Diego H. Marín
Jefe de Unidad de Control de Calidad
Gerencia de Operaciones de G.A.
OESSAP S.A.

Lic. Sandra E. Pagliaro de Báez
Tecnóloga de Producción
Gte. de Operaciones Gran Asunción
Oessap sa

COMPLAST	ESPECIFICACION TÉCNICA DE MATERIAL Tapa Anti-derrame con tapa de seguridad	Doc.: FT-CAR Revisión: 03 Fecha C: 12/01/2016 Fecha R: 13/05/2019

ALCANCE DEL DOCUMENTO FT-CAR

Este documento especifica las características técnicas generales que deben poseer las tapas anti-derrame utilizadas para bidones de 20Lts y las pruebas realizadas.

ESPECIFICACIONES TÉCNICAS

GRUPO	PROPIEDAD	Unidad	Estándar	Tolerancia
◆ Materia Prima	Polietileno Lineal de Baja Densidad (LDPE)	-	100%	-
◆ Inspección Visual	Color Imperfecciones	-Uniforme, sin manchas. -No debe presentar restos de material, superficie lisa. -Válvula y Tapa de seguridad correctamente posicionadas.		
◆ Peso Neto Total		g	16	+/- 1,5
◆ Componentes	Válvula Tapa de seguridad	g g	1 1	+/- 0,3 +/- 0,3
◆ Dimensiones	**Ver Esquema – Tapa Anti-derrame** Diámetro de Cierre - Boca Altura Total Diámetro - Cuerpo	 mm mm mm	 50,2 41,6 57,4	 +/- 0.3 +/- 0,5 +/- 0,5
◆ Espesor		mm	1,2	+/- 0,4

REALIZADO POR
Marcos Zayas
Analista Control de Calidad

SUPERVISADO POR
Marcelo Osorio
Líder Control de Calidad

Lic. Quím. Guillermo Palmer
Químico
UCC-OESSAP S.A

Lic. Quím. Diego H. Marín
Jefe de Unidad de Control de Calidad
Gerencia de Operaciones de G.A.
OESSAP S.A.

Lic. Sandra E. Pagliaro de Báez
Tecnóloga de Producción
Gte. de Operaciones Gran Asunción
oessap sa

COMPLAST	ESPECIFICACION TÉCNICA DE MATERIAL Tapa Anti-derrame con tapa de seguridad	Doc.: FT-CAR Revisión: 03 Fecha C: 12/01/2016 Fecha R: 13/05/2019

ESQUEMA

VALVULA

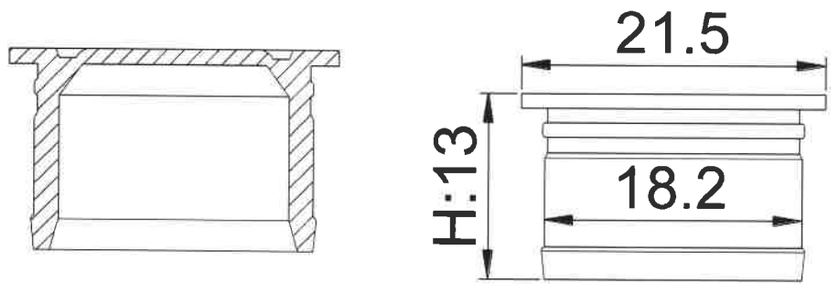

TAPA ANTI-DERRAME

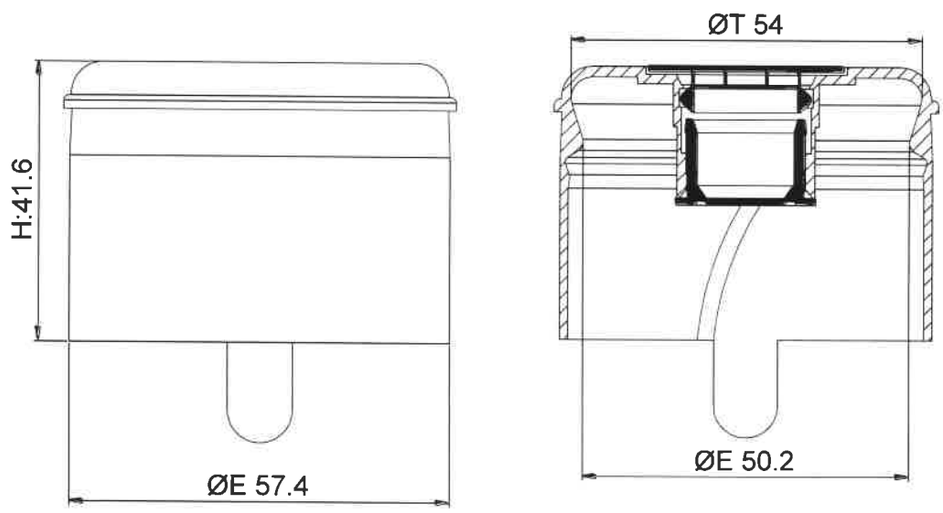

REALIZADO POR	SUPERVISADO POR
Marcos Zayas	Marcelo Osorio
Analista Control de Calidad	Líder Control de Calidad

Lic. Quím. Guillermo Palmeri
Químico
UCC-OESSAP S.A.

Lic. Quím. Diego H. Marín
Jefe de Unidad de Control de Calidad
Gerencia de Operaciones de G.A.
OESSAP S.A.

Lic. Sandra E. Pagliaro de Báez
Tecnóloga de Producción
Gte. de Operaciones Gran Asunción
Oessap sa

COMPLAST
ESPECIFICACIONES TÉCNICAS

CLIENTE: ESSAP S.A	FECHA	17/06/2020
	Nº DE REVISIÓN	03
Dispense para agua doble caudal	REF. DOCUMENTO	FT-DISP-AG

USO

Diseñado para contener productos de grado alimenticio,
Su diseño garantiza el óptimo desempeño de resistencia para aguantar el peso de las botellas de 20 litros cargada con agua mineral bebible.

CARACTERISTICAS

MATERIAL	HDPE	**Peso (gr)**	510 ± 0.5	**Altura total (cm)**	26± 0.5
Proceso	INYECCION	**Boca (mm)**	141.0 x 128.10	**Diámetro de espada (mm)**	18.10 ± 0.5
Color	BLANCO	**Diámetro de rosca (mm)**	18.76 ± 0.5	**Diámetro rosco de pico (mm)**	19.65 ± 0.5
Capacidad nominal	-	**Base (cm)**	24.5 x 21.5±0.5		
Capacidad de rebalse	-	**Espesor (mm)**	2.60 ± 0.2		

EMBALAJE

EMPAQUE	Caja de cartón de doble corrugado. Una bolsa en el interior sellada con cintillo de plastico. Apilado de cajas en 5 niveles.
DIMENSIONES DE LA CAJA	680 x 480 x 490
CONTENIDO	18 UNIDADES

ESQUEMA

Dispenser

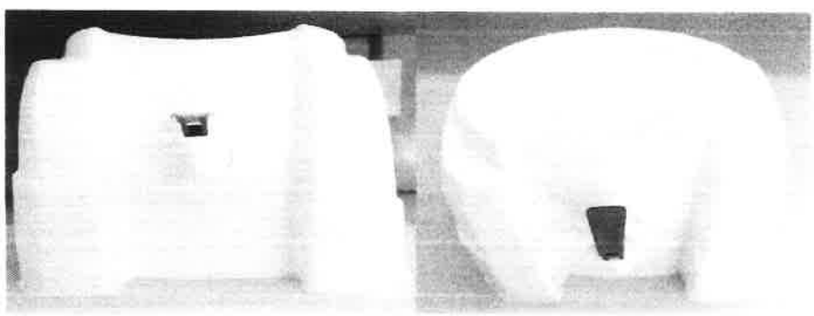

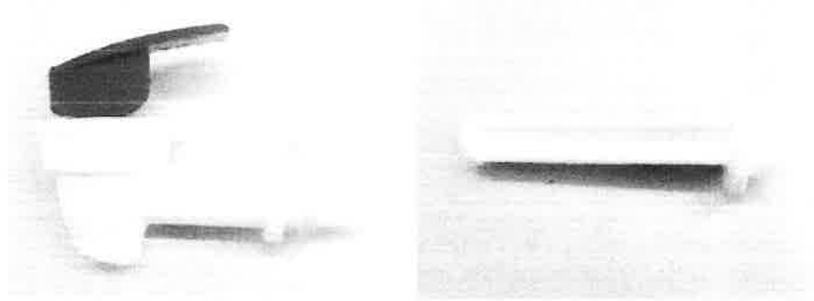

Pico de caudal de agua pico espada

Elaborado por: Fredy Moraez Analista de Calidad	Revisado por: Marcelo Osorio Jefe de Calidad	Aprobado por: Javier Meza Jefe de Producción

Lic. Quím. Guillermo [illegible]
Químico
UCC-OESSAP S.A.

Lic. Quím. Diego H. Marín
Jefe de Unidad de Control de Calidad
Gerencia de Operaciones de G.A.
OESSAP S.A.

-012-

Lic. Sandra E. Rasllaro de Báez
Tecnóloga de Producción
Gte. de Operaciones Gran Asunción
Oessap sa

Gmail

controldecalidad ESSAP S.A <essapcontroldecalidad@gmail.com>

Solicitud de presupuesto

8 mensajes

controldecalidad ESSAP S.A <essapcontroldecalidad@gmail.com> 11 de junio de 2020, 8:42
Para: ventas@complast.com.py

Buenas Dias Señores Complast.

Solicito por este medio la elaboración de un presupuesto para la adquisición de botellitas de PET de 500ml y botellones de 20 litros, así como tapas y etiquetas.
Dicho presupuesto será tomado como base para la elaboración de los precios referenciales para el llamado a licitación.

Se adjunta archivo con los ítems en los cuales se necesitan presupuesto y especificaciones del producto ofertado.
En los items solo figura las cantidades mínimas a comprar las cantidades máximas ya dependen del presupuesto.

Atento a cualquier consulta

Saludos Cordiales

Lic. Guillermo Palmeri
Cel: 0985998750

--
Unidad de Control de Calidad

Empresa de Servicios Sanitarios del Paraguay S.A.
essap

Especificaciones Tecnicas Botellitas 2020 v1. - para presupuestar.docx
1546K

controldecalidad ESSAP S.A <essapcontroldecalidad@gmail.com> 11 de junio de 2020, 9:26
Para: ventas@complast.com.py

Buenos días.

Adjunto archivo con las cantidades máximas,

Lic. Quim. Diego H. Marín
Jefe de Unidad de Control de Calidad
Gerencia de Operaciones de G.A.
ESSAP S.A.

Lic. Quim. Guillermo Palmeri
Químico
UCC-ESSAP S.A

Lic. Sandra E. Pagliaro de Ba
Tecnóloga de Producción
Gte. de Operaciones Gran Asunció
essap sa

011

Saludos Cordiales

Lic. Guillermo Palmeri.
[El texto citado está oculto]

Especificaciones Tecnicas Botellitas 2020 v1. - para presupuestar.docx
1545K

---

ventas@complast.com.py <ventas@complast.com.py> 11 de junio de 2020, 16:58
Para: "controldecalidad ESSAP S.A" <essapcontroldecalidad@gmail.com>

[El texto citado está oculto]
HOLA SEÑOR GUILLERMO BUENAS TARDES, SEÑOR GUILLERMO YA RECIBIMOS LAS MEDIDAS Y CANTIDADES QUE SOLICITAN EN EL PRESUPUESTO, PARA FINALIZAR DICHO PEDIDO NOS GUSTARÍA SABER LOS MÉTODOS DE PAGO QUE VAN A MANEJAR EN ESTA LICITACIÓN Y ASÍ ENTREGAR EL PRESUPUESTO SOLICITADO, DESDE YA MUCHAS GRACIAS Y AGUARDO SU RETORNO.

---

controldecalidad ESSAP S.A <essapcontroldecalidad@gmail.com> 15 de junio de 2020, 9:24
Para: ventas@complast.com.py

Buen Dia Señores COMPLAST.

El método de pago estará establecido en el Pliego de Bases y Condiciones PBC. Pero Generalmente la forma de pago se realiza de la siguiente manera.
Una vez emitida la orden de compra por una cantidad X según necesidad, normalmente se compra la cantidad máxima contratada solo que se solicita esa cantidad en diferentes órdenes de compra en el lapso de un año.
Luego de la entrega del producto de cada orden de compra se realiza lo siguiente.

Lic. Quím. Diego H. Mauro
Jefe de Unidad de Control de Calidad
Gerencia de Operaciones de G.A.
ESSAP S.A.

Formas y Condiciones de Pago

El adjudicado para solicitar el pago de las obligaciones deberá presentar la solicitud acompañada de los siguientes documentos:

1. **Documentos Genéricos:**
   a) Nota de Remisión;
   b) La factura de pago, con timbrado vigente, la cual deberán expresar claramente por separado el Impuesto al Valor Agregado (IVA) de conformidad con las disposiciones tributarias aplicables. En ningún caso el valor total facturado podrá exceder el valor adjudicado o las adendas aprobadas;
   c) REPSE (registro de prestadores de servicios) todos los que son prestadores de servicios;
   d) Certificado de Cumplimiento Tributario;
   e) Constancia de Cumplimiento con la Seguridad Social;
   f) Formulario de informe de servicios personales (FIS).

Lic. Sandra E. Pagliaro de Báez
Tecnóloga de Producción
Gte. de Operaciones Gran Asunción
essap sa

Quím. Guillermo Palmeri
Químico
CC-ESSAP S.A

Otras formas y condiciones de pago al proveedor en virtud del contrato serán las siguientes: Haga clic aquí para escribir texto. *(En este apartado la convocante podrá establecer documentos, formas o condiciones distintas a las establecidas anteriormente pero que sean necesarias para el efectivo pago de las prestaciones brindadas. Indicar asimismo el plazo durante el cual realizará los pagos)*
La contratante efectuará los pagos, dentro del plazo establecido en este apartado, sin exceder sesenta (60) días después de la presentación de una factura por el proveedor, y después de que la contratante la haya aceptado. Dicha aceptación o rechazo, deberá darse a más tardar en quince (15) días posteriores a su presentación.

010

De conformidad a las disposiciones del Decreto N° 7781/2006, del 30 de Junio de 2006 y modificatoria, en las contrataciones con Organismos de la Administración Central, el proveedor deberá habilitar su respectiva cuenta corriente o caja de ahorro en un banco de plaza y comunicar a la contratante para que ésta gestione ante la Dirección General del Tesoro Público, la habilitación en el Sistema de Tesorería (SITE).

Saludos Cordiales.

Lic. Guillermo Palmeri
[El texto citado está oculto]
[El texto citado está oculto]
Empresa de Servicios Sanitarios del Paraguay S.A.
essap

---

ventas@complast.com.py <ventas@complast.com.py> 16 de junio de 2020, 15:48
Para: "controldecalidad ESSAP S.A" <essapcontroldecalidad@gmail.com>

Buenas tardes Lic. Guillermo,

Adjuntamos el presupuesto solicitado. En el mismo solo le cotizamos los productos con los cuales contamos.

Cualquier consulta estamos a las ordenes.

Atte.

Dpto. Ventas
Raul Fariña
Tel: 0985560007
wwww.complast.com.py

Lic. Quím. Guillermo Palmeri
Químico
UCC-ESSAP S.A.

Lic. Quím. Diego H. Marin
Jefe de Unidad de Control de Calidad
Gerencia de Operaciones de G.A.
ESSAP S.A.

Lic. Sandra E. Pagliaro de Báez
Tecnóloga de Producción
Gte. de Operaciones Gran Asunción
essap sa

600

COT. ESSAP S.A.docx
2012K

---

controldecalidad ESSAP S.A <essapcontroldecalidad@gmail.com> 17 de junio de 2020, 10:22
Para: ventas@complast.com.py

MUCHAS GRACIAS.
[El texto citado está oculto]
[El texto citado está oculto]

---

ventas@complast.com.py <ventas@complast.com.py> 17 de junio de 2020, 16:05
Para: "controldecalidad ESSAP S.A" <essapcontroldecalidad@gmail.com>

El 2020-06-17 09:22, controldecalidad ESSAP S.A escribió:
MUCHAS GRACIAS.

El mar., 16 jun. 2020 a las 15:48, <ventas@complast.com.py> escribió:

Buenas tardes Lic. Guillermo,

Adjuntamos el presupuesto solicitado. En el mismo solo le cotizamos los
productos con los cuales contamos.

Cualquier consulta estamos a las ordenes.

Atte.

Dpto. Ventas
Raul Fariña
Tel: 0985560007
wwww.complast.com.py [1]

--

Unidad de Control de Calidad

.

Links:
---
[1] http://wwww.complast.com.py
Buenas tardes Lic. Guillermo,

Adjuntamos las especificaciones técnicas solicitadas.

Lic. Quím. Guillermo Ferrer
Químico
UCC-ESSAP S.A

Lic. Quím. Diego H. Marín
Jefe de Unidad de Control de Calidad
Gerencia de Operaciones de G.A.
ESSAP S.A.

Lic. Sandra E. Pagliaro de Báez
Tecnóloga de Producción
Gte. de Operaciones Gran Asunción
ESSAP SA

800

008

Cualquier otra consulta estamos a las ordenes.
[El texto citado está oculto]

3 adjuntos

13-ET-dispenser para agua.pdf
257K

FT-Capuchón con Tapita.pdf
383K

FT-Bidón de 20Lts Agua.pdf
378K

---

controldecalidad ESSAP S.A <essapcontroldecalidad@gmail.com> 18 de junio de 2020, 7:28
Para: ventas@complast.com.py

Muchas Gracias
[El texto citado está oculto]
[El texto citado está oculto]
Empresa de Servicios Sanitarios del Paraguay S.A.
essap

Lic. Quím. Guillermo Palmeri
Químico
UCC-ESSAP S.A

Lic. Quím. Diego H. Marín
Jefe de Unidad de Control de Calidad
Gerencia de Operaciones de G.A.
ESSAP S.A.

Lic. Sandra E. Pagliaro de Báez
Tecnóloga de Producción
Gte. de Operaciones Gran Asunción
essap sa

-007-

007

Cimplast s.a.c.i.

Fábrica de Envases y Tapas Plásticas

PRODUCTO	Pedido	Precio	Total
Preforma pet 24grs cristal	50.000	361	18.050.000
Preforma pet 24grs cristal	250.000	344	86.000.000
Preforma pet 24grs cristal	500.000	298	149.000.000

OBS.

Los pedidos en otros colores serian a partir de 1.000.000 de pref. x color a 298gs c/u

Compra minima: 17.000 unidades x pallets

Tiempo de entrega: 30 dias

Precios: Incluyen IVA

Condicion de pago A confirmar

Lic. Quím. Guillermo Palmeri
Químico
UCC-OESSAP S.A.

Lic. Quím. Diego H. Marín
Jefe de Unidad de Control de Calidad
Gerencia de Operaciones de G.A.
OESSAP S.A.

Lic. Sandra E. Pagliaro de Báez
Tecnólogo de Producción
Gte. de Operaciones Gran Asunción
Oessap sa

—006—

Ruta Transchaco Km. 15
Mariano Roque Alonso - Paraguay
Tel: +595 21 752 434 (R.A)/Fax: + 595 21 752 925
www.cimplast.com.py

Gmail

controldecalidad ESSAP S.A <essapcontroldecalidad@gmail.com>

Solicitud de presupuesto

1 mensaje

controldecalidad ESSAP S.A <essapcontroldecalidad@gmail.com> 11 de junio de 2020, 8:44
Para: 4p@4p.com.py

Buenas Dias Señores 4P.

Solicito por este medio la elaboración de un presupuesto para la adquisición de botellitas de PET de 500ml y botellones de 20 litros, así como tapas y etiquetas.
Dicho presupuesto será tomado como base para la elaboración de los precios referenciales para el llamado a licitación.

Se adjunta archivo con los ítems en los cuales se necesitan presupuesto y especificaciones del producto ofertado.
En los items solo figura las cantidades mínimas a comprar, las cantidades máximas dependen del presupuesto.
Atento a cualquier consulta

Saludos Cordiales

Lic. Guillermo Palmeri
Cel: 0985998750

--
Unidad de Control de Calidad

Empresa de Servicios Sanitarios del Paraguay S.A.
essap

Especificaciones Tecnicas Botellitas 2020 v1. - para presupuestar.docx
1546K

-005-

Lic. Quím. Guillermo Palmer
Químico
UCC-ESSAP S.A

Lic. Quím. Diego H. Marín
Jefe de Unidad de Control de Calidad
Gerencia de Operaciones de G.A
ESSAP S.A.

Lic. Sandra E. Pagliaro de Báez
Tecnóloga de Producción
Gte. de Operaciones Gran Asunción
ESSAP SA

005

Gmail

controldecalidad ESSAP S.A <essapcontroldecalidad@gmail.com>

Solicitud de presupuesto

2 mensajes

controldecalidad ESSAP S.A <essapcontroldecalidad@gmail.com> 11 de junio de 2020, 11:46
Para: hgomezdelafuente@gmail.com

Buen Dia Señor Gómez.

Solicito por este medio la elaboración de un presupuesto para la adquisición de botellitas de PET de 500ml y botellones de 20 litros, así como tapas y etiquetas.
Dicho presupuesto será tomado como base para la elaboración de los precios referenciales para el llamado a licitación.

Se adjunta archivo con los ítems en los cuales se necesitan presupuesto y especificaciones del producto ofertado.

Atento a cualquier consulta

Saludos Cordiales

Lic. Guillermo Palmeri
Cel: 0985998750

--
Unidad de Control de Calidad

Empresa de Servicios Sanitarios del Paraguay S.A.
essap

Especificaciones Tecnicas Botellitas 2020 v1. - para presupuestar.docx
1545K

Lic. Quim. Diego H. Marin
Jefe de Unidad de Control de Calidad
Gerencia de Operaciones de G.A.
ESSAP S.A.

Lic. Sandra E. Pagliaro de Báez
Tecnóloga de Producción
Gte. de Operaciones Gran Asunción
essap sa

-004-

controldecalidad ESSAP S.A <essapcontroldecalidad@gmail.com> 11 de junio de 2020, 13:47
Para: hgomezdelafuente@gmail.com

Este es el Pliego de Bases y Condiciones del llamado anterior, Generalmente se solicita los mismos documentos en un sector se encuentra como se realiza el ajuste de precios.

Lic. Quim. Guillermo Palmeri
Químico
UCC-ESSAP S.A.

004

Saludos Cordiales
[El texto citado está oculto]

PLIEGO SEG BOTELLITAS 2019.pdf
1719K

Lic. Quím. Guillermo Palmieri
Químico
ESSAP S.A

Lic. Quím. Diego H. Marín
Jefe de Unidad de Control de Calidad
Gerencia de Operaciones de G.A.
ESSAP S.A.

Lic. Sandra E. Pagliaro de Báez
Tecnóloga de Producción
Gte. de Operaciones Gran Asunción
essap sa

-003-

003

Gmail

controldecalidad ESSAP S.A <essapcontroldecalidad@gmail.com>

Solicitud de Presupuesto

1 mensaje

controldecalidad ESSAP S.A <essapcontroldecalidad@gmail.com> 11 de junio de 2020, 9:37
Para: pharmapetventas@gmail.com

Buenas Días Señores Pharma Pet .

Solicito por este medio la elaboración de un presupuesto para la adquisición de botellitas de PET de 500ml y botellones de 20 litros, así como tapas y etiquetas.
Dicho presupuesto será tomado como base para la elaboración de los precios referenciales para el llamado a licitación.

Se adjunta archivo con los ítems en los cuales se necesitan presupuesto y especificaciones del producto ofertado.
En los items solo figura las cantidades mínimas a comprar,

Atento a cualquier consulta

Saludos Cordiales

Lic. Guillermo Palmeri
Cel: 0985998750

--
Unidad de Control de Calidad

Empresa de Servicios Sanitarios del Paraguay S.A.
essap

Especificaciones Tecnicas Botellitas 2020 v1. - para presupuestar.docx
1545K

Lic. Quím. Guillermo Palmeri
Químico
UCC-ESSAP S.A.

Lic. Quím. Diego H. Marín
Jefe de Unidad de Control de Calidad
Gerencia de Operaciones de G.A.
ESSAP S.A.

Lic. Sandra E. Pagliaro de Báez
Tecnóloga de Producción
Gte. de Operaciones Gran Asunción
essap sa

1-022

002

Gmail

controldecalidad ESSAP S.A <essapcontroldecalidad@gmail.com>

Solicitud de presupuesto

1 mensaje

controldecalidad ESSAP S.A <essapcontroldecalidad@gmail.com> 11 de junio de 2020, 11:31
Para: clientesa2@agpetiquetas.com.py

Buen Dia Señores AGP.

Solicito por este medio la elaboración de un presupuesto para la adquisición de botellitas de PET de 500ml y botellones de 20 litros, así como tapas y etiquetas.
Dicho presupuesto será tomado como base para la elaboración de los precios referenciales para el llamado a licitación.

Se adjunta archivo con los ítems en los cuales se necesitan presupuesto y especificaciones del producto ofertado.

Atento a cualquier consulta

Saludos Cordiales

Lic. Guillermo Palmeri
Cel: 0985998750

--
Unidad de Control de Calidad

Empresa de Servicios Sanitarios del Paraguay S.A.
essap

Especificaciones Tecnicas Botellitas 2020 v1. - para presupuestar.docx
1545K

Lic. Quím. Guillermo Palmeri
Químico
UCC-ESSAP S.A.

Lic. Quím. Diego H. Marín
Jefe de Unidad de Control de Calidad
Gerencia de Operaciones de G.A.
ESSAP S.A.

Lic. Sandra E. Pagliaro de Báez
Tecnóloga de Producción
Gte. de Operaciones Gran Asunción
essap sa

001

001