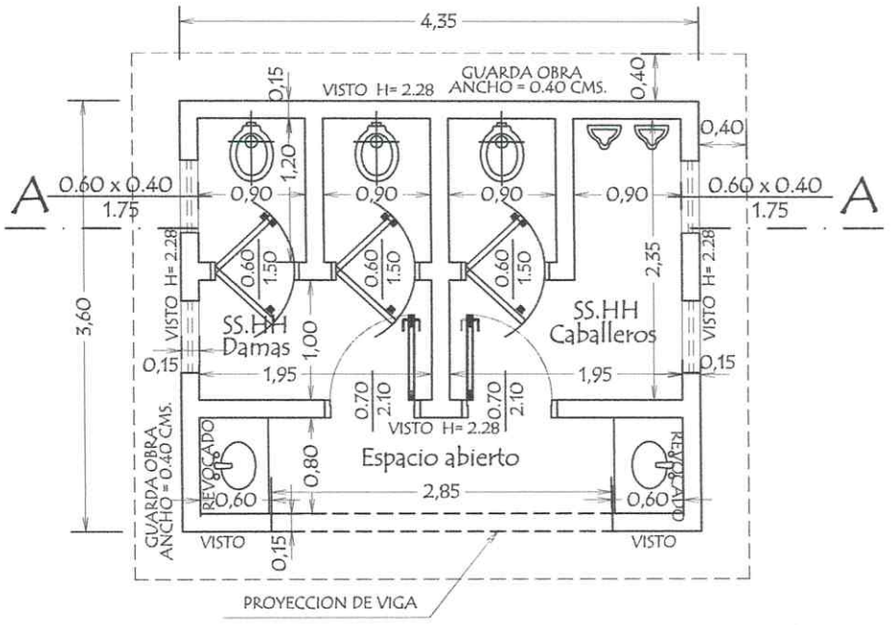

PLANTA CONSTRUCTIVA

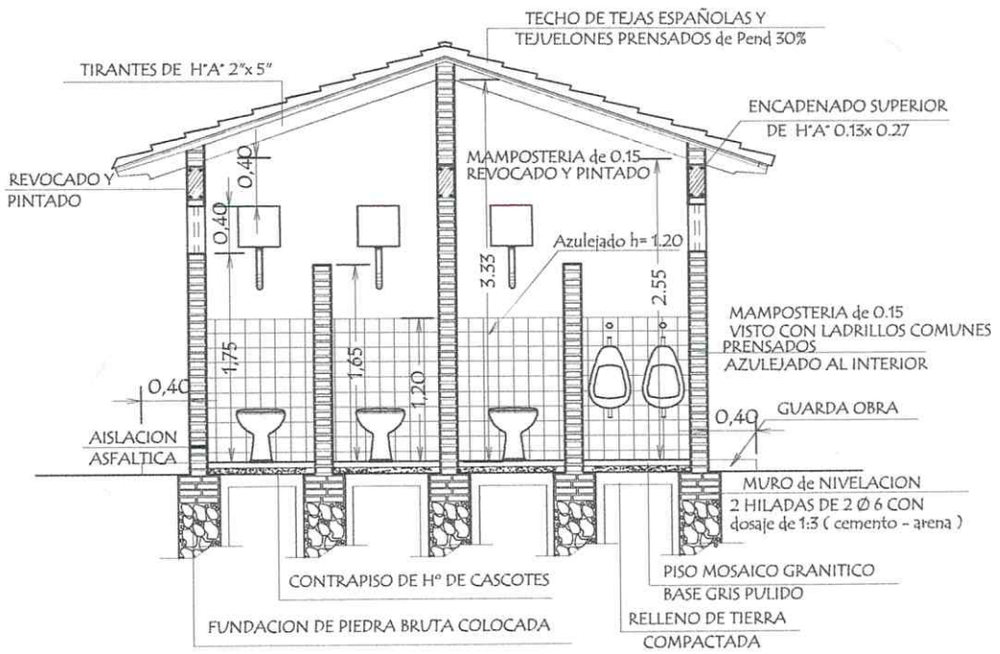

CORTE A A

MINISTERIO DE EDUCACION Y CULTURA DIRECCION DE INFRAESTRUCTURA		
PROYECTO	SS.HH Tipo de 3,60 x 4,35	01
Planta Constructiva y Corte AA escala 1 / 50		

DIONISIO PANIAGUA GARCIA
Ingeniero Civil
Reg. MOPC N° 3185

GOBERNACION DE SAN PEDRO
Segundo Departamento
Secretaría de Obras Públicas

Néstor Ramírez
Secretario Obras Públicas
Gobernación San Pedro

GOBERNACION DE SAN PEDRO
Segundo Departamento
Secretaría de Educación

Mario C. Franco Martinez
Secretario de Educación
Gobernacion de II Dpto San Pedro

PLANTA DE CIMENTACION

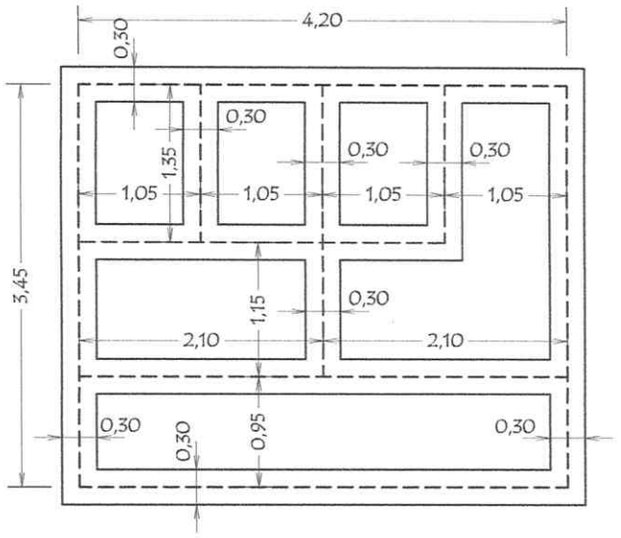

NIVEL DE TERRENO + 0.00
NIVEL INFERIOR DE FUNDACION EN PAREDES EXTERNAS Y CUMBRERA - 1.00 m.-
NIVEL INFERIOR DE FUNDACION EN PAREDES INTERNAS - 0.50 m.-

PLANTA DE TECHO

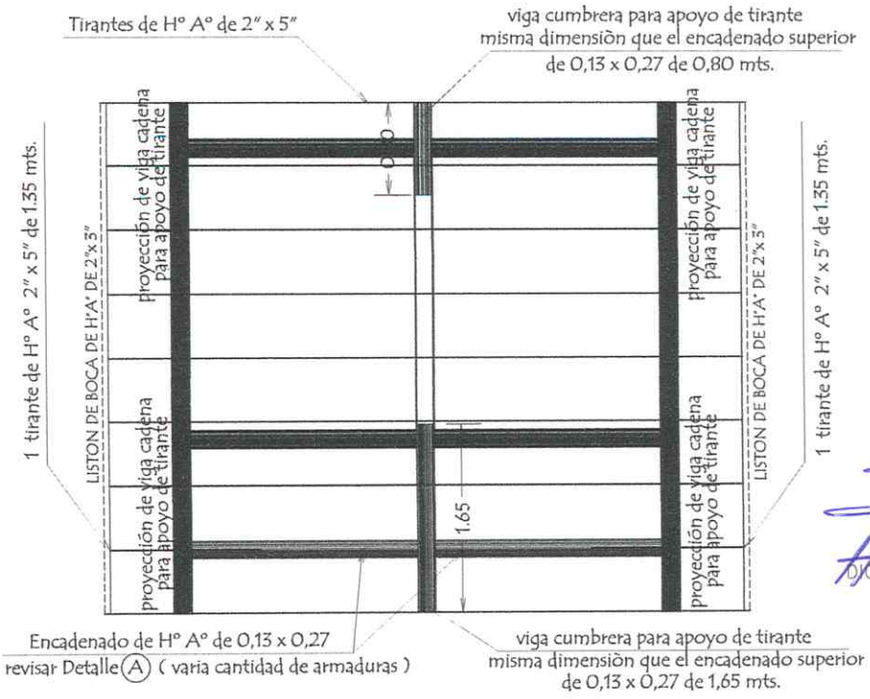

DIONISIO PANIAGUA GARCIA
Ingeniero Civil
Reg. MOPC Nº 3185

MINISTERIO DE EDUCACION Y CULTURA DIRECCION DE INFRAESTRUCTURA		
PROYECTO	SS.HH Tipo de 3,60 x 4,35	02
	Planta de Cimentaciòn y Techo escala 1 / 50	

GOBERNACION DE SAN PEDRO · Segundo Departamento · Secretaría de Educación

Lic. Mario C. Franco Martinez
Secretario de Educación
Gobernacion de II Dpto San Pedro

GOBERNACION DE SAN PEDRO · Segundo Departamento · Secretaría de Obras Públicas

Néstor Ramírez
Secretario Obras Públicas
Gobernación San Pedro

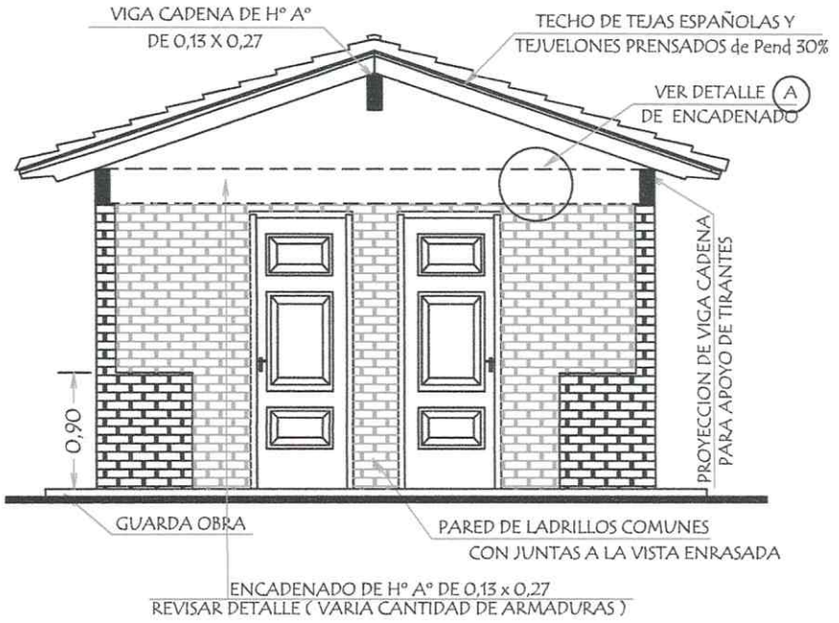

FACHADA FRONTAL

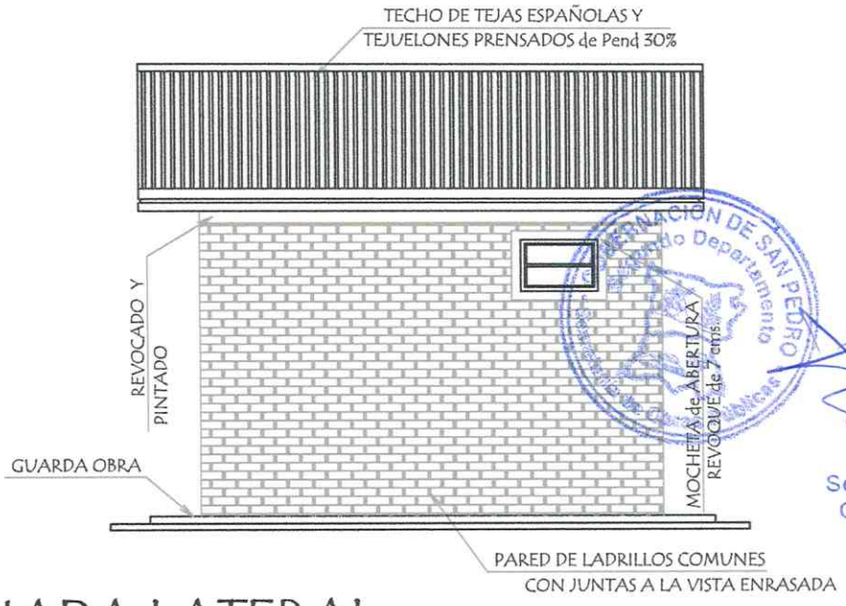

FACHADA LATERAL

Néstor Ramírez
Secretario Obras Públicas
Gobernación San Pedro

DIONISIO PANIAGUA GARCIA
Ingeniero Civil
Reg. MOPC Nº 3185

MINISTERIO DE EDUCACION Y CULTURA DIRECCION DE INFRAESTRUCTURA		
PROYECTO	SS.HH Tipo de 3,60 x 4,35	03
	Fachadas escala 1 / 50	

Mario C. Franco Martinez
Secretario de Educacion
Gobernacion de II Dpto San Pedro

PLANTA de DESAGUE CLOACAL

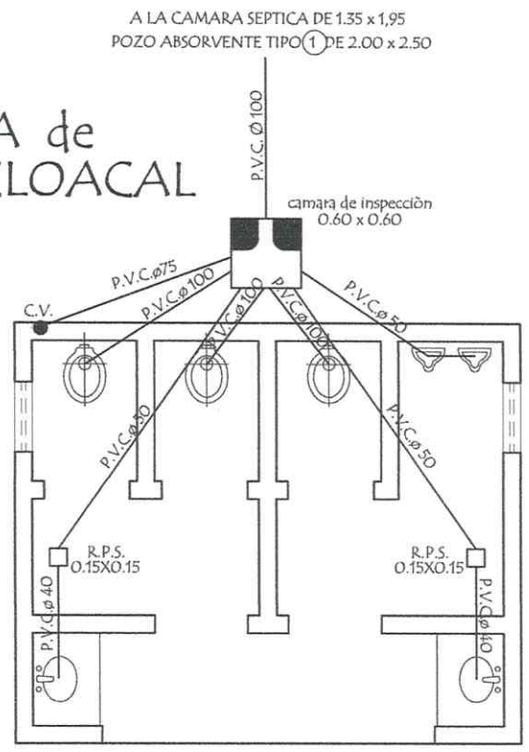

Observaciònes :

1 .- Las pendientes de las cañerias deberan ser del 0,5 %

PLANTA de AGUA CORRIENTE

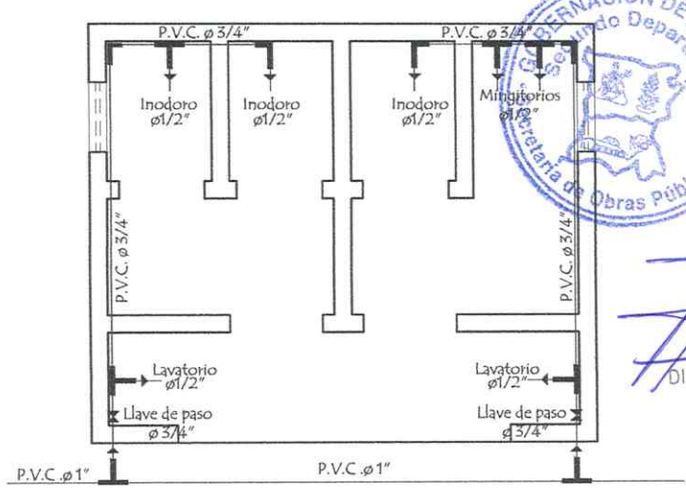

Néstor Ramírez
Secretario Obras Públicas
Gobernación San Pedro

DIONISIO PANIAGUA GARCIA
Ingeniero Civil
Reg. MOPC N° 5165

MINISTERIO DE EDUCACION Y CULTURA DIRECCION DE INFRAESTRUCTURA		
PROYECTO	SS.HH Tipo de 3,60 x 4,35	04
Planta de Desague y Agua Corriente escala 1 / 50		

Lic. Mario C. Franco Martinez
Secretario de Educacion
Gobernacion de II Dpto San Pedro

Instalaciòn Electrica

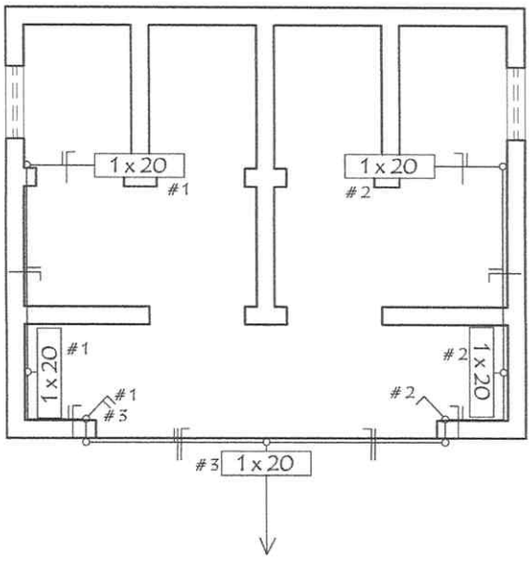

Detalle de Ventana Balancin

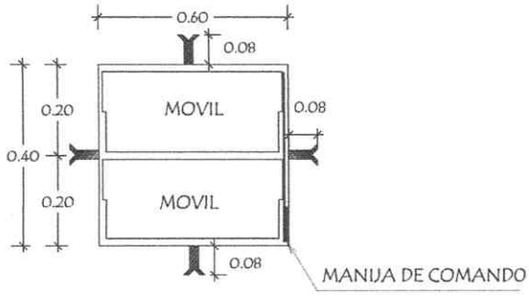

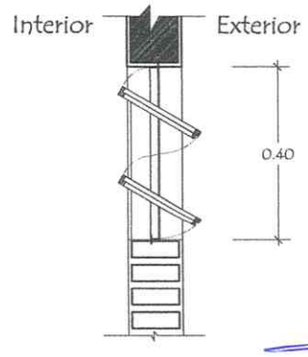

OBSERVACION :

NO DEBE TENER TERMINACIONES
EN PUNTAS O CORTANTES

DIONISIO PANIAGUA GARCIA
Ingeniero Civil
Reg. MOPC Nº 3185

Detalle de Tirante de Hº Aº de 2" x 5"

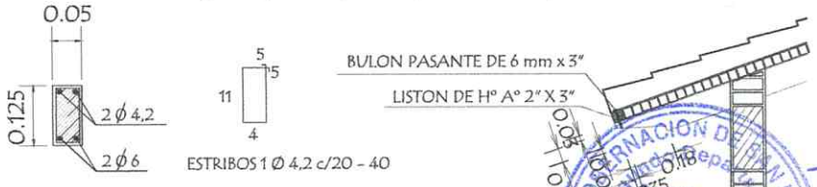

Néstor Ramírez
Secretario Obras Públicas
Gobernación San Pedro

MINISTERIO DE EDUCACION Y CULTURA DIRECCION DE INFRAESTRUCTURA		
PROYECTO	SS.HH Tipo de 3,60 x 4,35	05
Instalaciòn Elèctrica y Detalle Varios	sin escala	

Lic. Mario C. Franco Martinez
Secretario de Educación
Gobernacion de II Dpto San Pedro

Detalle de Corte de Cimentaciòn

OBSERVACIONES :

1.- LA ALTURA DEL MURO DE NIVELACIÓN SERA VARIABLE EN TODOS LOS CASOS DEPENDIENDO DE LA SITUACION DEL TERRENO

2.- CIMENTACION A = 1,00 o 0,50 mts. DEPENDIENDO DE LA UBICACIÒN
B = 0,50 o 0,30 mts. DEPENDIENDO DE LA UBICACIÒN

Para paredes de 0,15

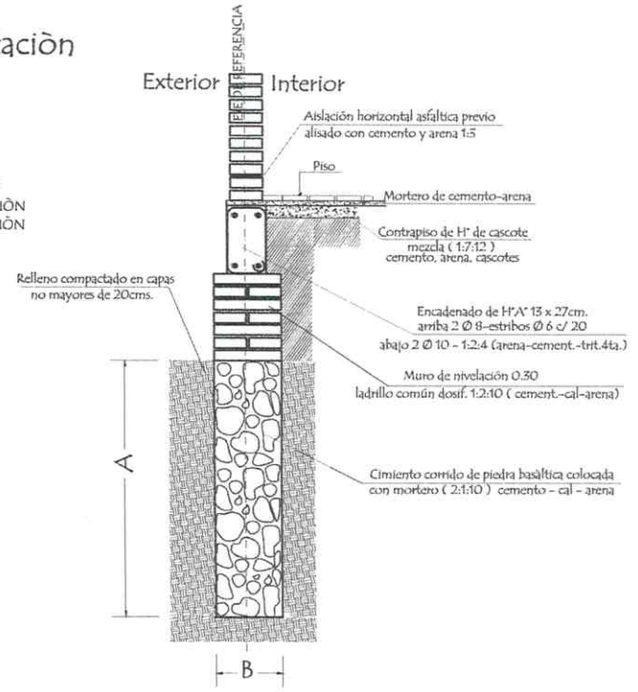

Detalle (A)
Encadenado de H° A° de 13 x 27

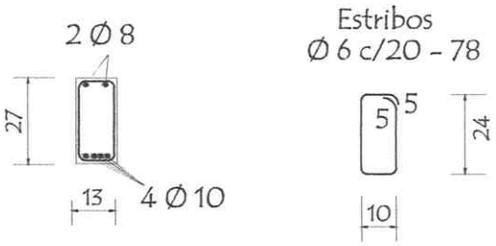

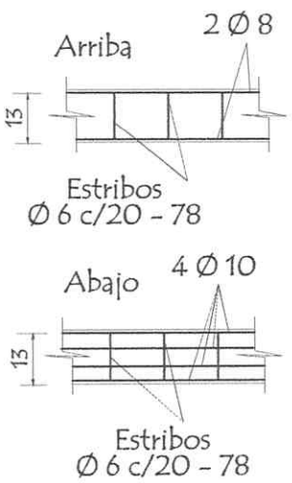

Detalle Encadenado de H° A° de 13 x 27

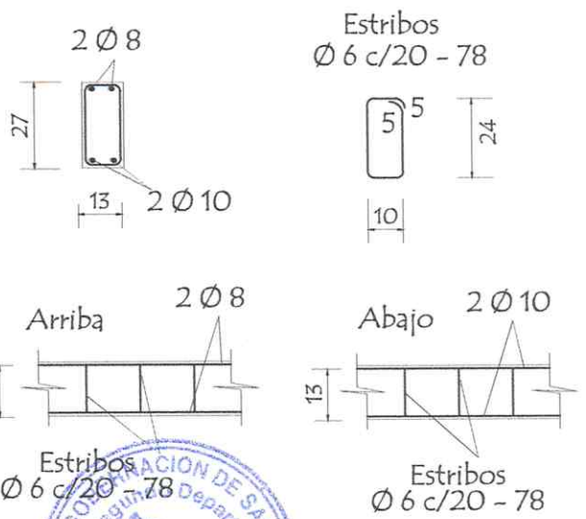

DIONISIO PANIAGUA GARCIA
Ingeniero Civil
Reg. MOPC N° 3185

GOBERNACION DE SAN PEDRO
Segundo Departamento
Secretaría de Obras Públicas

Néstor Ramírez
Secretario Obras Públicas
Gobernación San Pedro

MINISTERIO DE EDUCACION Y CULTURA DIRECCION DE INFRAESTRUCTURA		
PROYECTO	SS.HH Tipo de 3,60 x 4,35	06
Detalle de Cimiento y Encadenado	sin escala	

GOBERNACION DE SAN PEDRO
Segundo Departamento
Secretaría de Educación

Lic. Mario C. Franco Martinez
Secretario de Educación
Gobernacion de II Dpto San Pedro

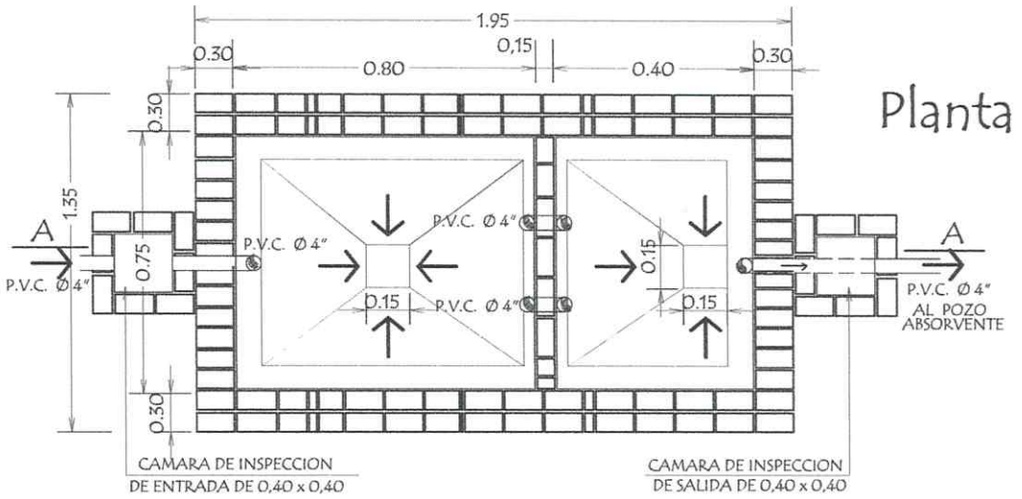

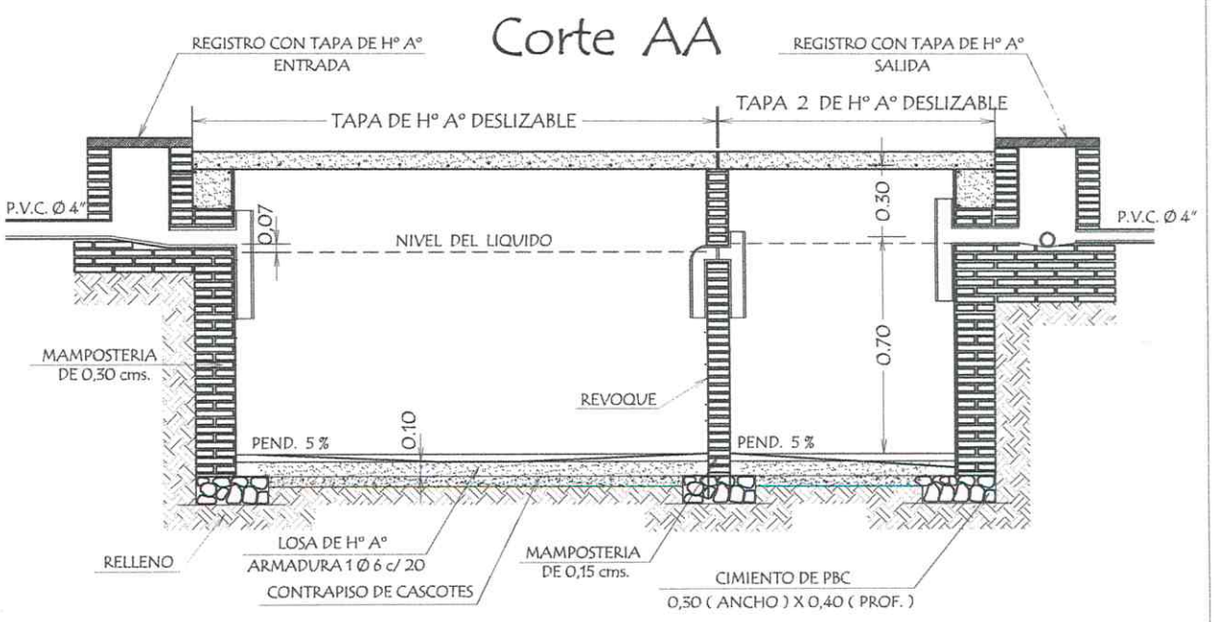

Detalle de losa tapa

DIONISIO PAMIAGUA GARCIA
Ingeniero Civil
Reg. MOPC Nº 3185

GOBERNACION DE SAN PEDRO
Segundo Departamento
Secretaría de Obras Públicas

Néstor Ramírez
Secretario Obras Pública
Gobernación San Pedro

MINISTERIO DE EDUCACION Y CULTURA DIRECCION DE INFRAESTRUCTURA		
PROYECTO	SS.HH Tipo de 3,60 x 4,35	07
	Detalle de Camara Sèptica sin escala	

GOBERNACION DE SAN PEDRO
Segundo Departamento
Secretaría de Educación

Lic. Mario C. Franco Martinez
Secretario de Educación
Gobernacion de II Dpto San Pedro

Detalle de losa tapa del pozo absorbente

detalle (A)

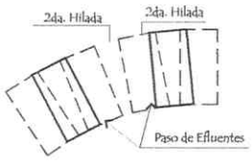

detalle (A)

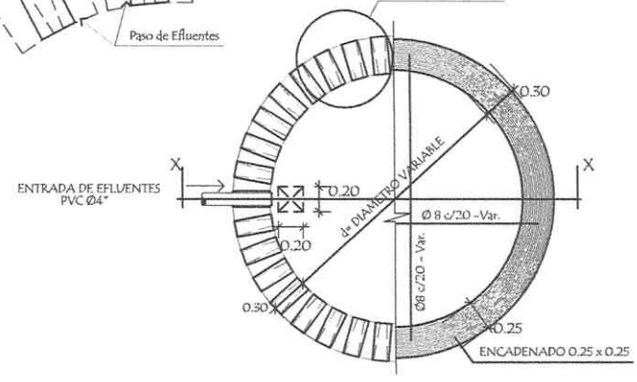

corte xx

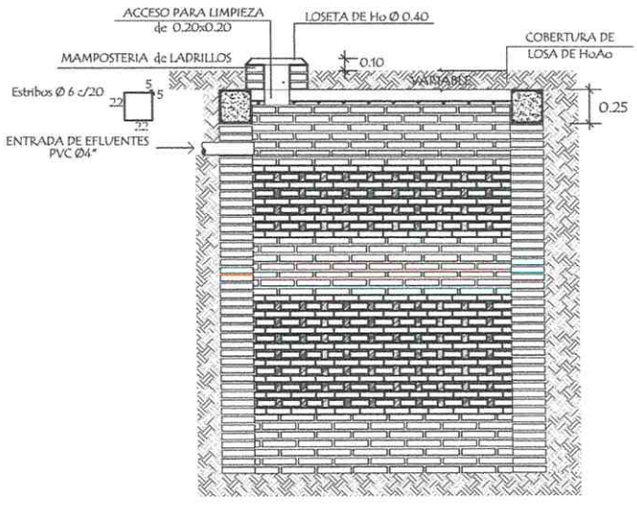

POZO ABSORBENTE MEDIDAS		
TIPO	d	h
1	2.00mts.	2.50mts.
2	2.50mts.	3.00mts.
3	3.00mts.	3.00mts.

DIONISIO PANIAGUA GARCIA
Ingeniero Civil
Reg. MOPC N° 3185

GOBERNACION DE SAN PEDRO
Segundo Departamento
Secretaría de Obras Públicas

Néstor Ramírez
Secretario Obras Públicas
Gobernación San Pedro

MINISTERIO DE EDUCACION Y CULTURA DIRECCION DE INFRAESTRUCTURA		
PROYECTO	SS.HH Tipo de 3,60 x 4,35	08
	Detalle de Pozo Absorvente sin escala	

GOBERNACION DE SAN PEDRO
Segundo Departamento
Secretaría de Educación

Lic. Mario C. Franco Martinez
Secretario de Educación
Gobernacion de II Dpto San Pedro

Puerta Placa de 0,60 x 1,50
Tipo Vaiven (boxes en baño)

Alzado
Vista exterior

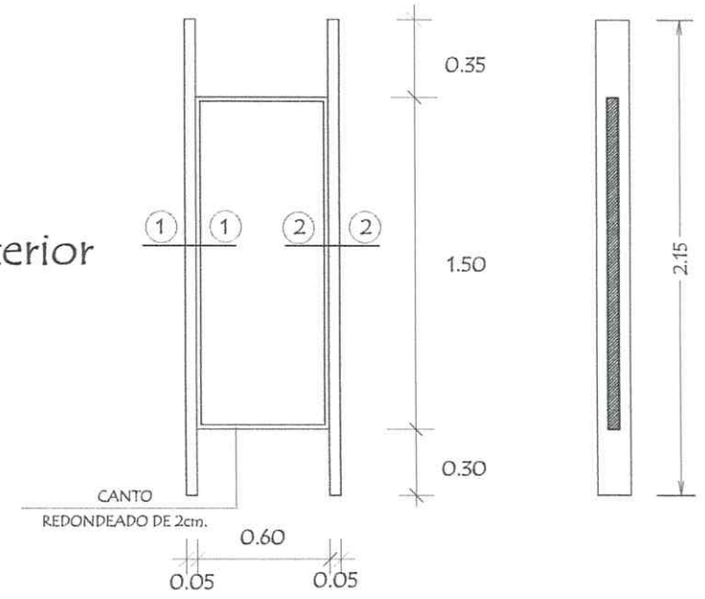

Planta

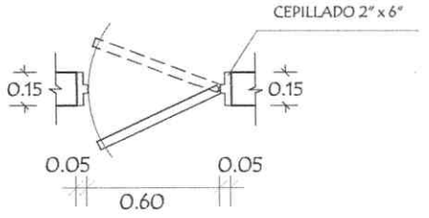

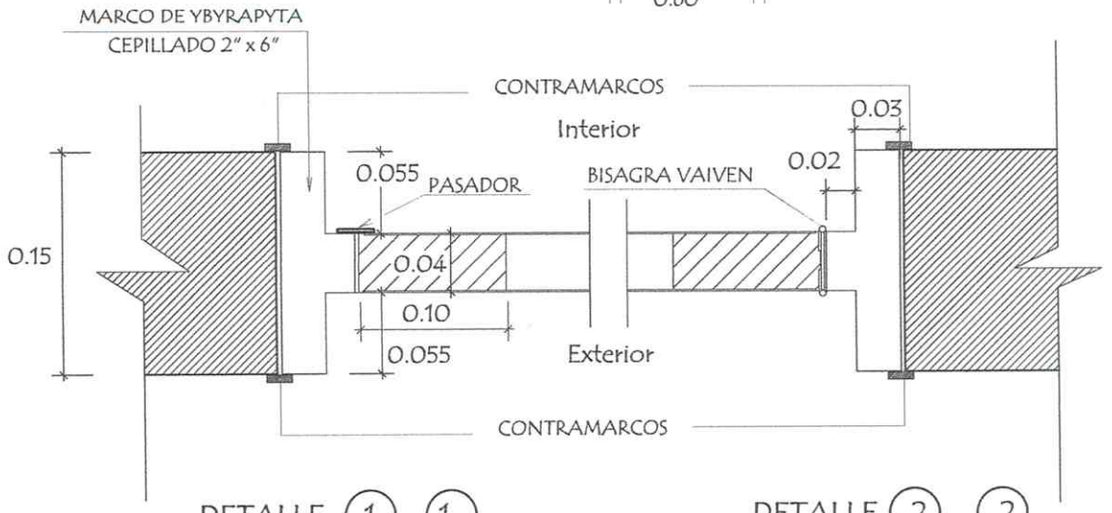

DETALLE 1 - 1 DETALLE 2 - 2

MINISTERIO DE EDUCACION Y CULTURA DIRECCION DE INFRAESTRUCTURA		
PROYECTO	SS.HH Tipo de 3,60 x 4,35	09
	Detalle de Puerta en Boxes — sin escala	

DIONISIO PANIAGUA GARCIA
Ingeniero Civil
Reg. MOPC Nº 3185

Néstor Ramírez
Secretario Obras Públicas
Gobernación San Pedro

Lic. Mario C. Franco Martinez
Secretario de Educación
Gobernacion de II Dpto San Pedro

Puerta Tablero de 0,70 x 2,10

Alzado
Vista exterior

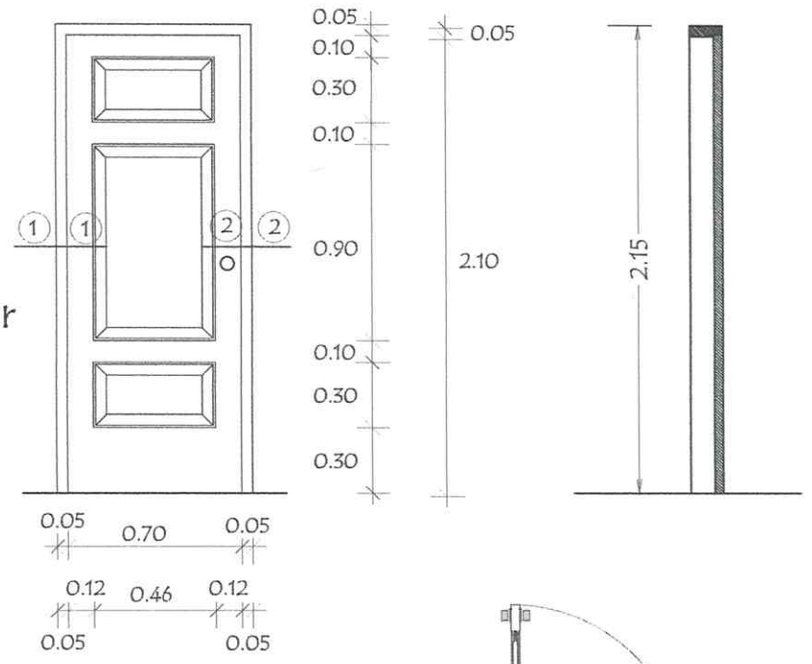

Planta

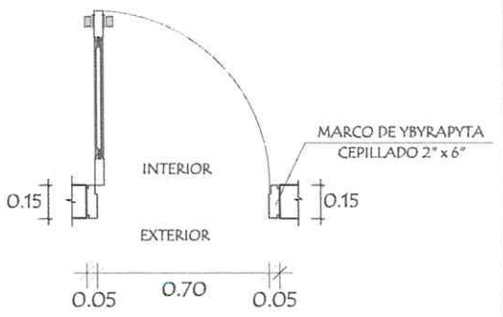

Detalle de Corte - Planta

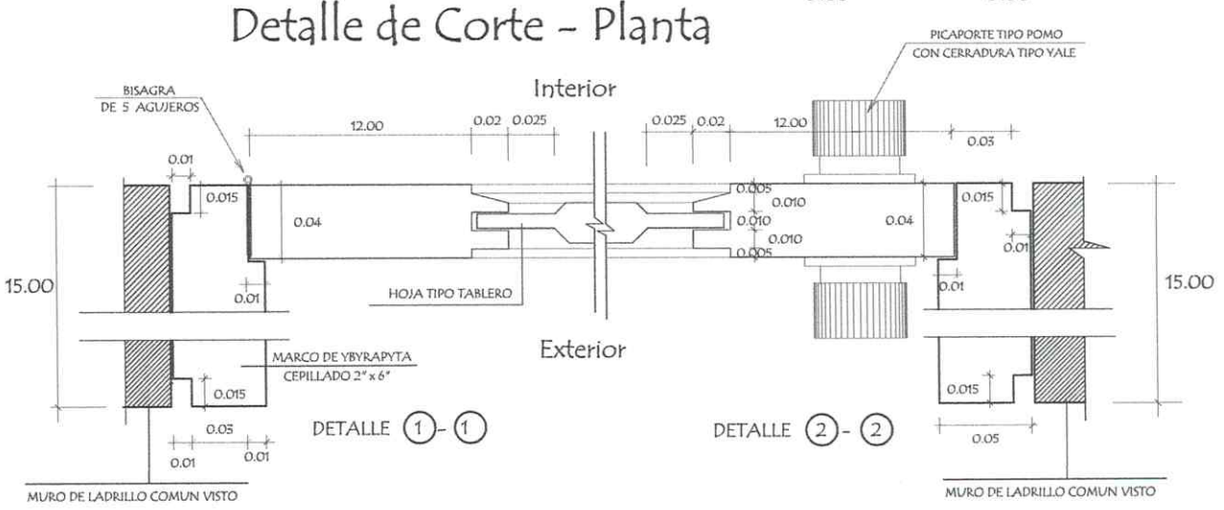

MINISTERIO DE EDUCACION Y CULTURA DIRECCION DE INFRAESTRUCTURA		
PROYECTO	SS.HH Tipo de 3,60 x 4,35	10
Detalle de Puerta Tablero de 0,70 x 2,10	sin escala	

DIONISIO PANIAGUA GARCIA
Ingeniero Civil
Reg. MOPC N° 3185

Néstor Ramírez
Secretario Obras Públicas
Gobernación San Pedro

Lic. Mario C. Franco Martinez
Secretario de Educacion
Gobernacion de II Dpto San Pedro

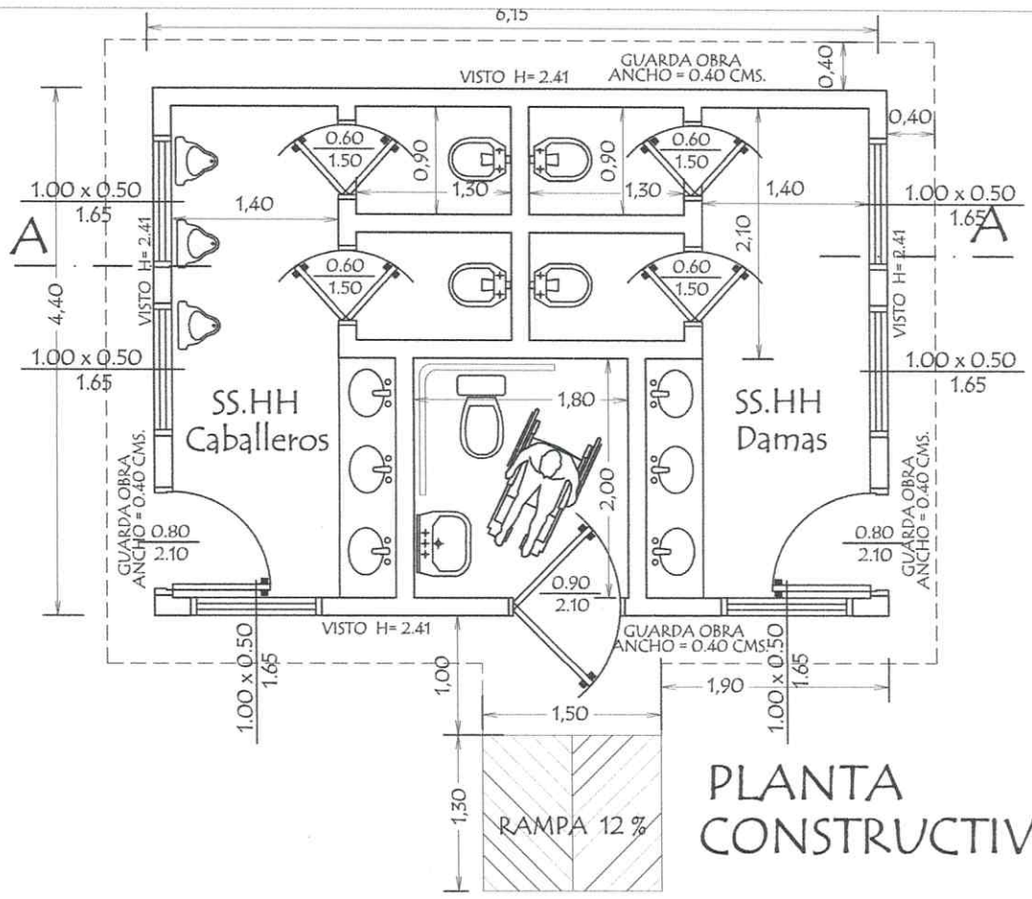

PLANTA CONSTRUCTIVA

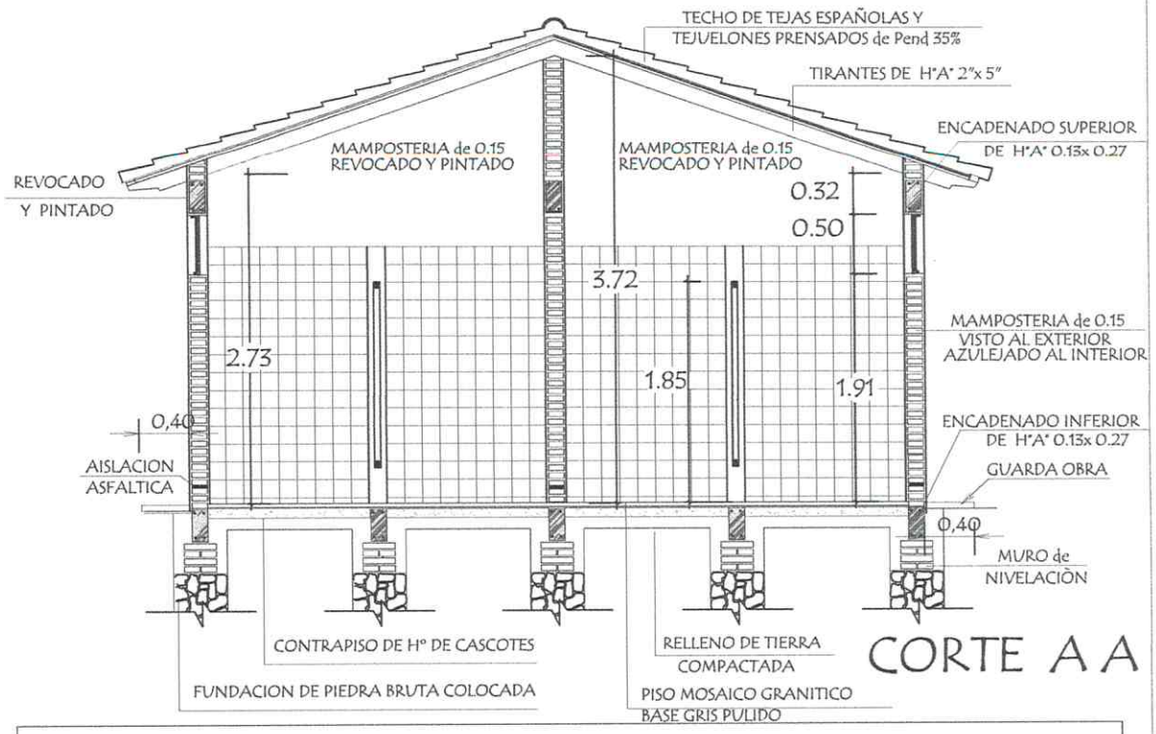

CORTE A A

MINISTERIO DE EDUCACION Y CULTURA

DIRECCION DE INFRAESTRUCTURA

PROYECTO	SS.HH Tipo de 4,40 x 6,15	01
	Planta Constructiva y Corte AA escala 1 / 50	

DIONISIO PANIAGUA GARCIA
Ingeniero Civil
Reg. MOPC N° 3185

GOBERNACION DE SAN PEDRO
Segundo Departamento
Secretaría de Obras Públicas

Néstor Ramírez
Secretario Obras Públicas
Gobernación San Pedro

GOBERNACION DE SAN PEDRO
Segundo Departamento
Secretaría de Educación

Lic. Mario C. Franco Martinez
Secretario de Educación
Gobernacion de II Dpto San Pedro

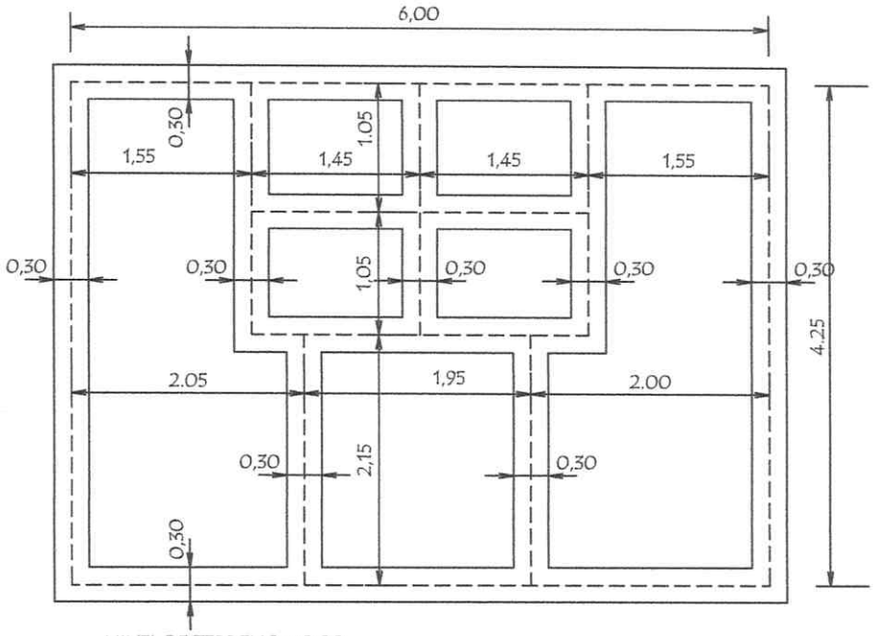

NIVEL DE TERRENO + 0.00

NIVEL INFERIOR DE FUNDACION EN PAREDES EXTERNAS Y CUMBRERA - 1.00 m.-

NIVEL INFERIOR DE FUNDACION EN PAREDES INTERNAS - 0.50 m.-

PLANTA DE CIMENTACION

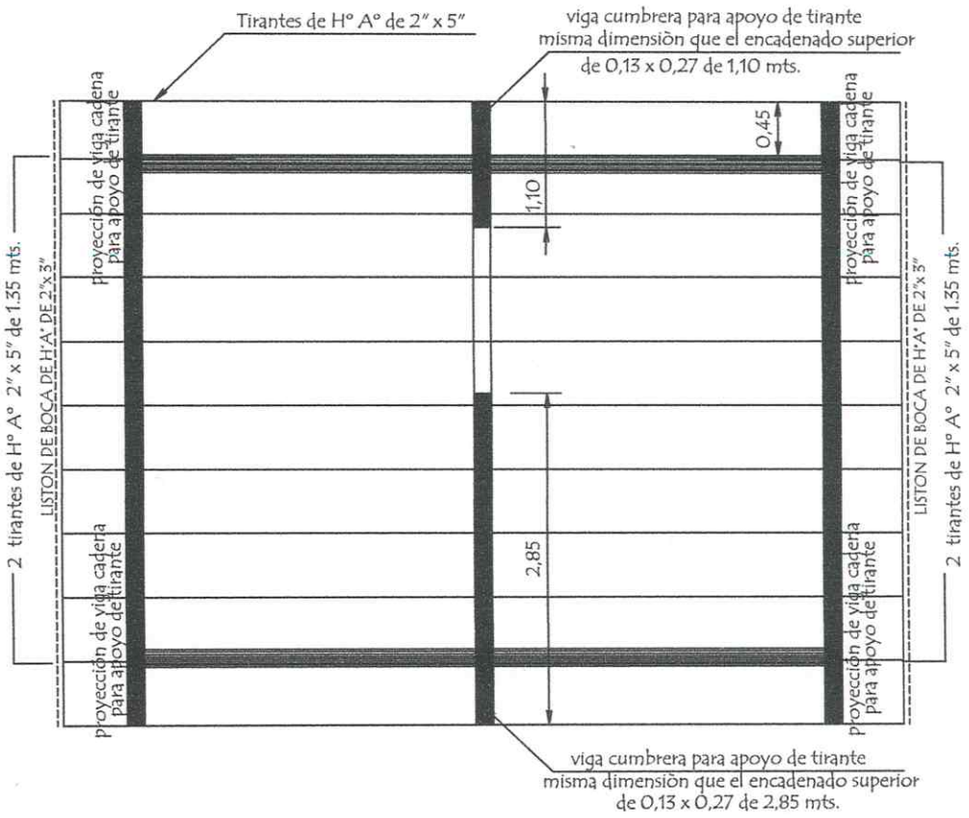

PLANTA DE TECHO

MINISTERIO DE EDUCACION Y CULTURA

DIRECCION DE INFRAESTRUCTURA

PROYECTO	SS.HH Tipo de 4,40 x 6,15	02
	Planta de Cimentaciòn y Techo escala 1 / 50	

DIONISIO PANIAGUA GARCIA
Ingeniero Civil
Reg. MOPC Nº 3185

Néstor Ramírez
Secretario Obras Públicas
Gobernación San Pedro

Lic. Mario C. Franco Martinez
Secretario de Educación
Gobernacion de II Dpto San Pedro

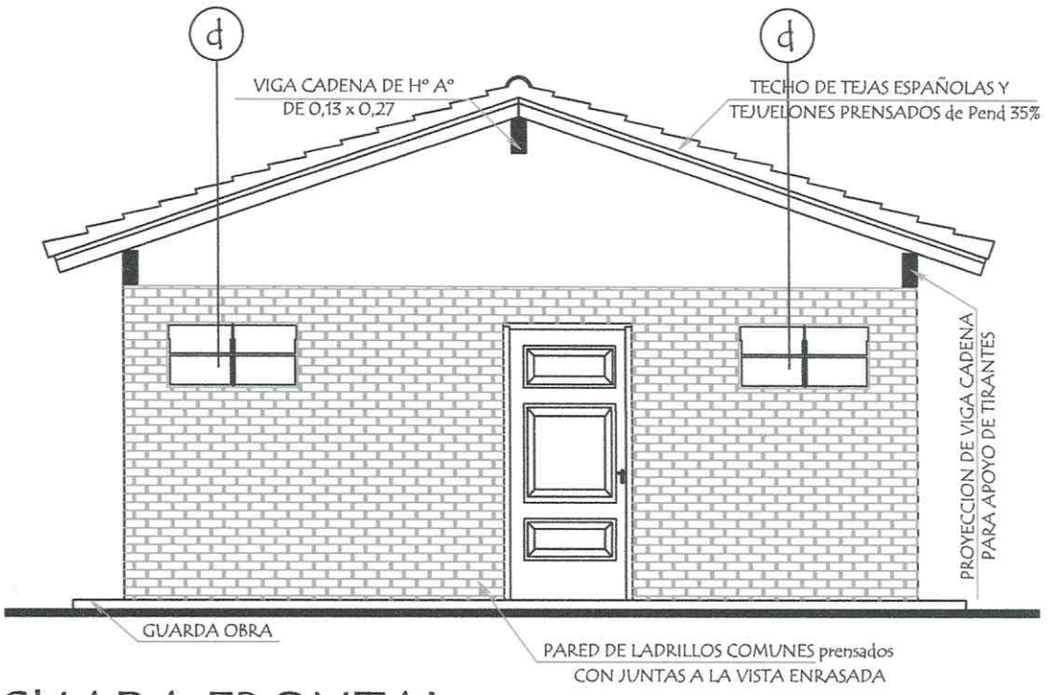

FACHADA FRONTAL

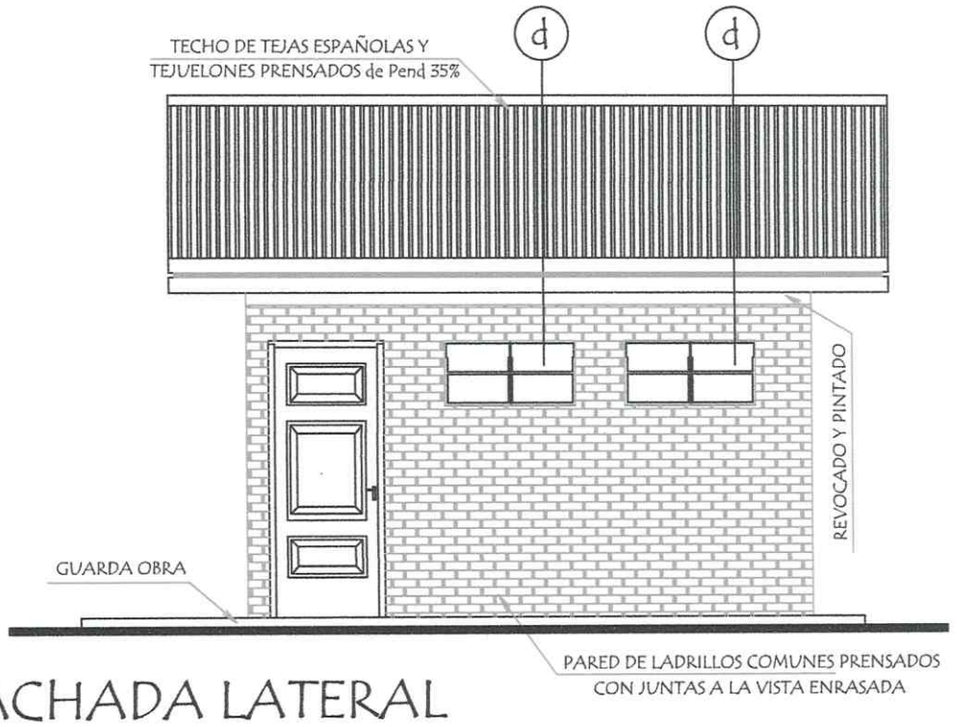

FACHADA LATERAL

MINISTERIO DE EDUCACION Y CULTURA DIRECCION DE INFRAESTRUCTURA		
PROYECTO	SS.HH Tipo de 4,40 x 6,15	03
	Fachadas escala 1 / 50	

DIONISIO PANIAGUA GARCIA
Ingeniero Civil
Reg. MOPC Nº 3185

Lic. Mario C. Franco Martinez
Secretario de Educación
Gobernación de II Dpto. San Pedro

Néstor Ramírez
Secretario Obras Públicas
Gobernación San Pedro

PLANTA de DESAGUE CLOACAL

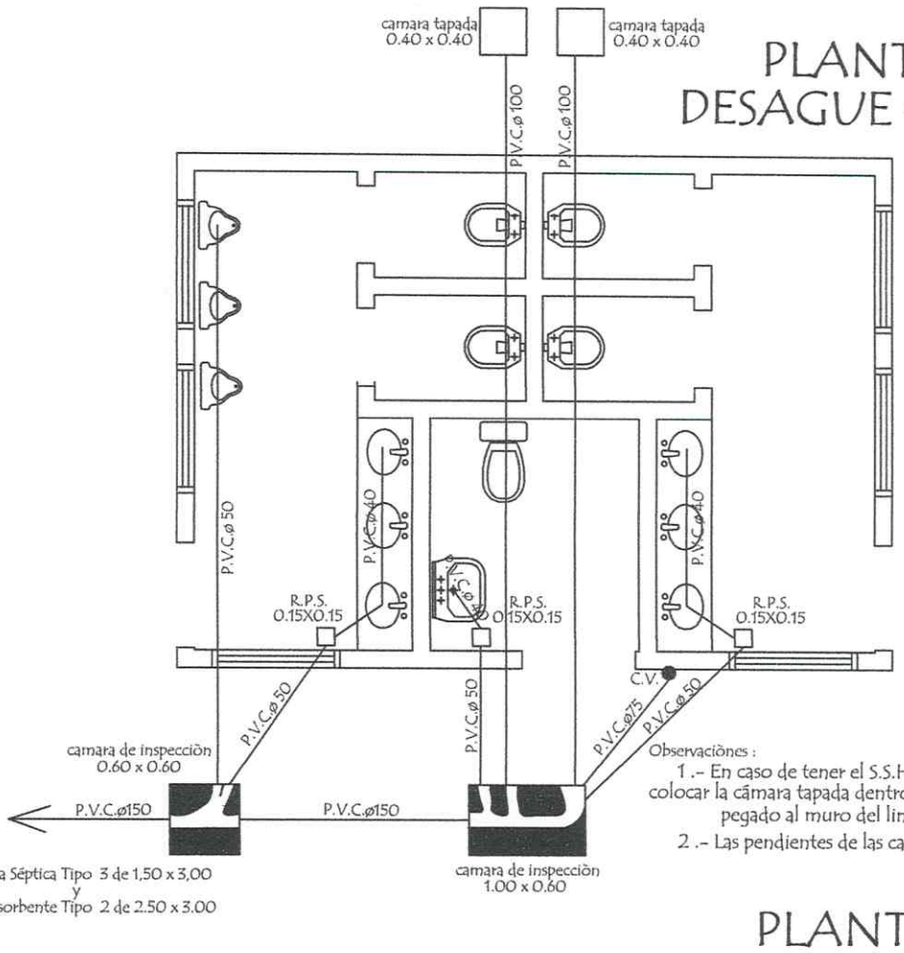

Observaciònes :

1 .- En caso de tener el S.S.H.H. en el lindero colocar la cámara tapada dentro del ultimo boxeS pegado al muro del lindero.

2 .- Las pendientes de las cañerias deberan ser del 0,5 %

PLANTA de AGUA CORRIENTE

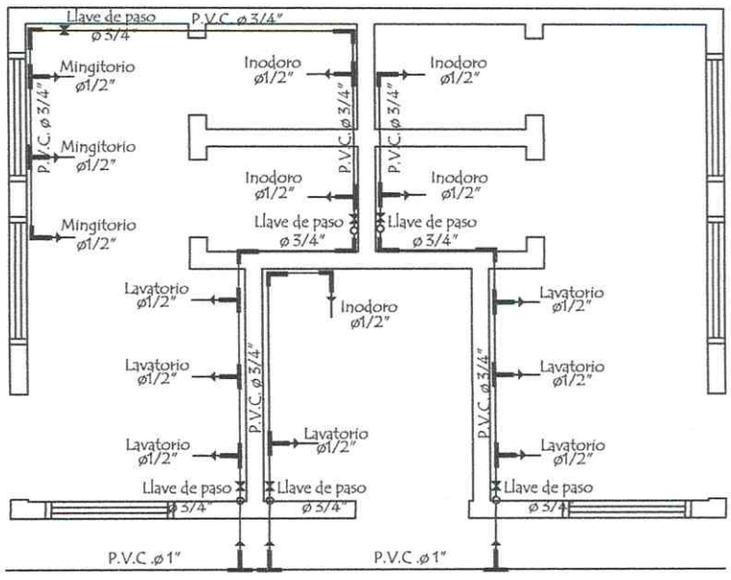

MINISTERIO DE EDUCACION Y CULTURA DIRECCION DE INFRAESTRUCTURA		
PROYECTO	SS.HH Tipo de 4,40 x 6,15	04
	Planta de Desague y Agua Corriente escala 1 / 50	

DIONISIO PANIAGUA GARCIA
Ingeniero Civil
Reg. MOPC N° 3185

Néstor Ramírez
Secretario Obras Públicas
Gobernación San Pedro

Lic. Mario C. Franco Martinez
Secretario de Educación
Gobernacion de II Dpto. San Pedro

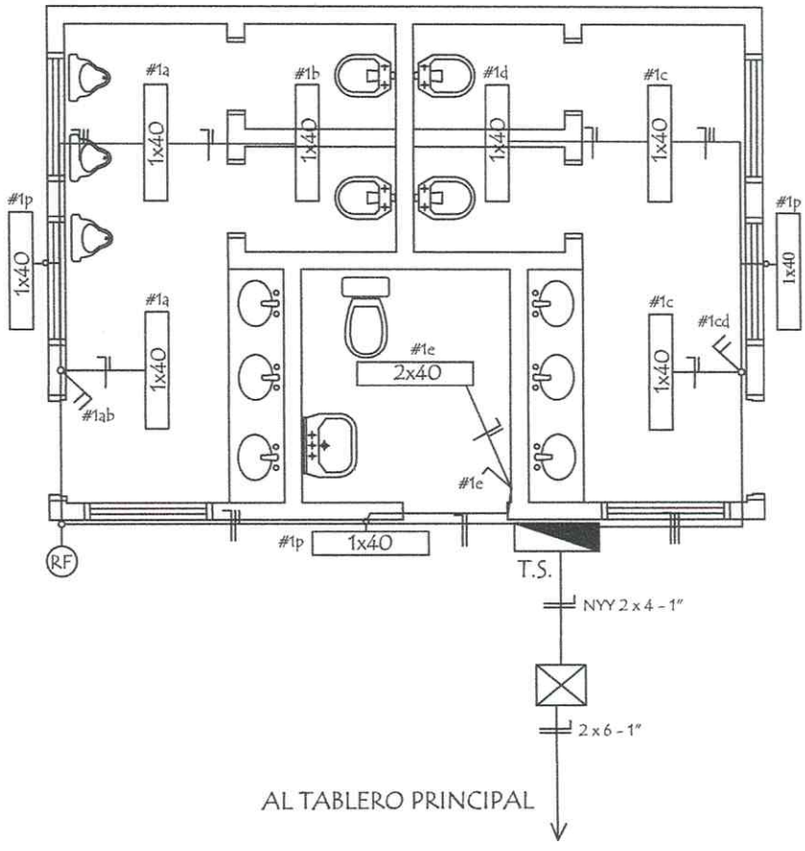

ESQUEMA DEL TS
AL TABLERO GENERAL

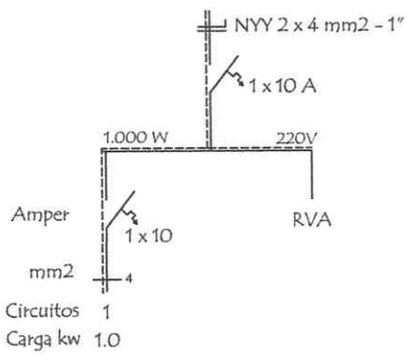

DETALLE DE CARGA T.S.

Circuitos	Fluorescentes 1x40w	Tomas Watt	Otras cargas	TOTAL	
#1	10 x 100			1.000	
TOTAL					1.000 W

MINISTERIO DE EDUCACION Y CULTURA

DIRECCION DE INFRAESTRUCTURA

PROYECTO	SS.HH Tipo de 4,40 x 6,15	05
	Instalaciòn Elèctrica escala 1 / 50	

DIONISIO PANIAGUA GARCIA
Ingeniero Civil
Reg. MOPC N° 3105

Néstor Ramírez
Secretario Obras Públicas
Gobernación San Pedro

Lic. Mario C. Franco Martinez
Secretario de Educación
Gobernacion de II Dpto San Pedro

Detalle de Ventana Balancin

ventana balancin tipo (d)

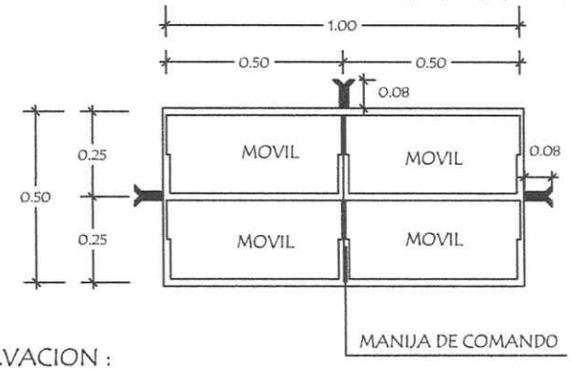

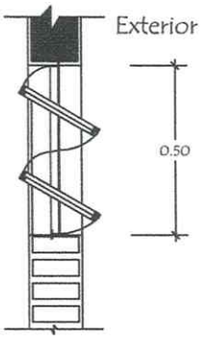

OBSERVACION :

NO DEBE TENER TERMINACIONES EN PUNTAS O CORTANTES

Detalle de Tirante de H° A° de 2" x 5"

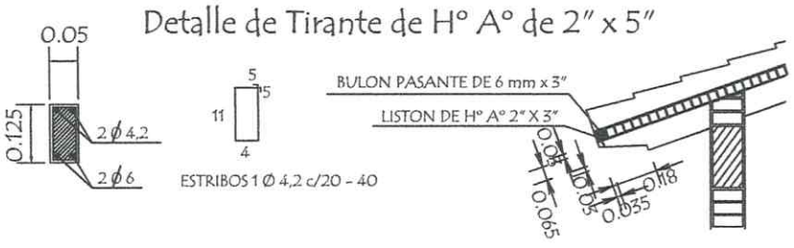

Detalle de Corte de Cimentaciòn

Para paredes de 0,15

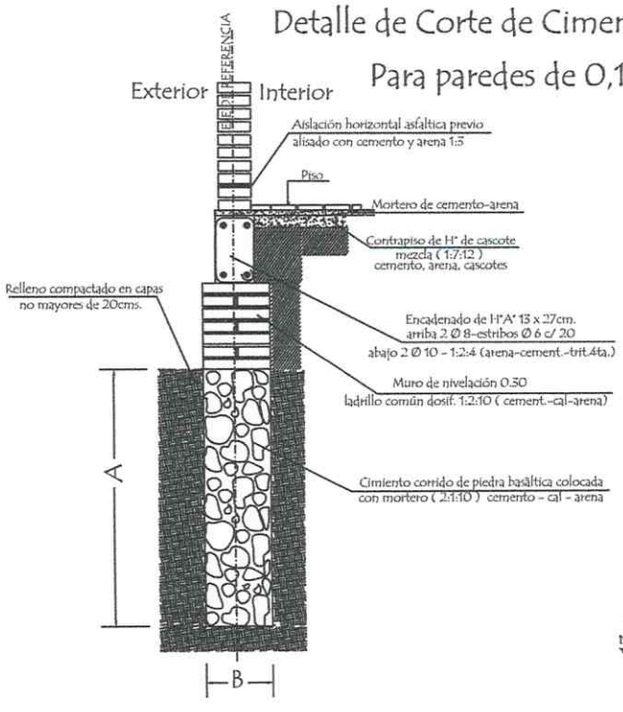

Detalle Encadenado de H° A° de 13 x 27

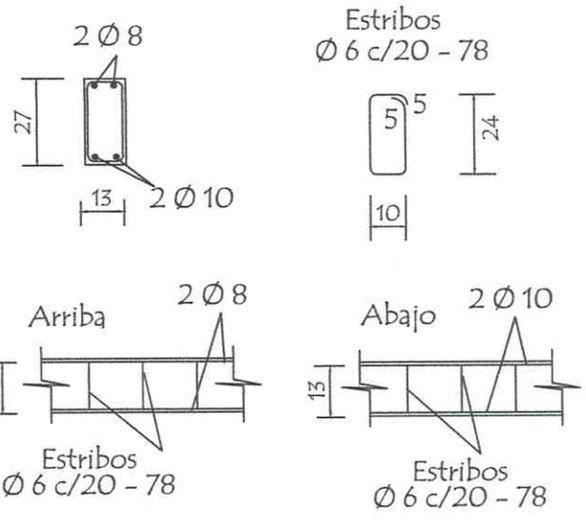

OBSERVACIONES :

1.- LA ALTURA DEL MURO DE NIVELACIÓN SERA VARIABLE EN TODOS LOS CASOS DEPENDIENDO DE LA SITUACION DEL TERRENO

2.- CIMENTACION A = 1,00 o 0,50 mts. DEPENDIENDO DE LA UBICACIÒN
B = 0,50 o 0,30 mts. DEPENDIENDO DE LA UBICACIÒN

MINISTERIO DE EDUCACION Y CULTURA DIRECCION DE INFRAESTRUCTURA		
PROYECTO	SS.HH Tipo de 4,40 x 6,15	06
	Detalle Varios — sin escala	

DIONISIO PANIAGUA GARCIA
Ingeniero Civil
Reg. MOPC Nº 3185

Néstor Ramirez
Secretario Obras Públicas
Gobernación San Pedro

Lic. Mario C. Franco Martinez
Secretario de Educación
Gobernacion de II Dpto San Pedro

Detalle de Camara Sèptica

Planta

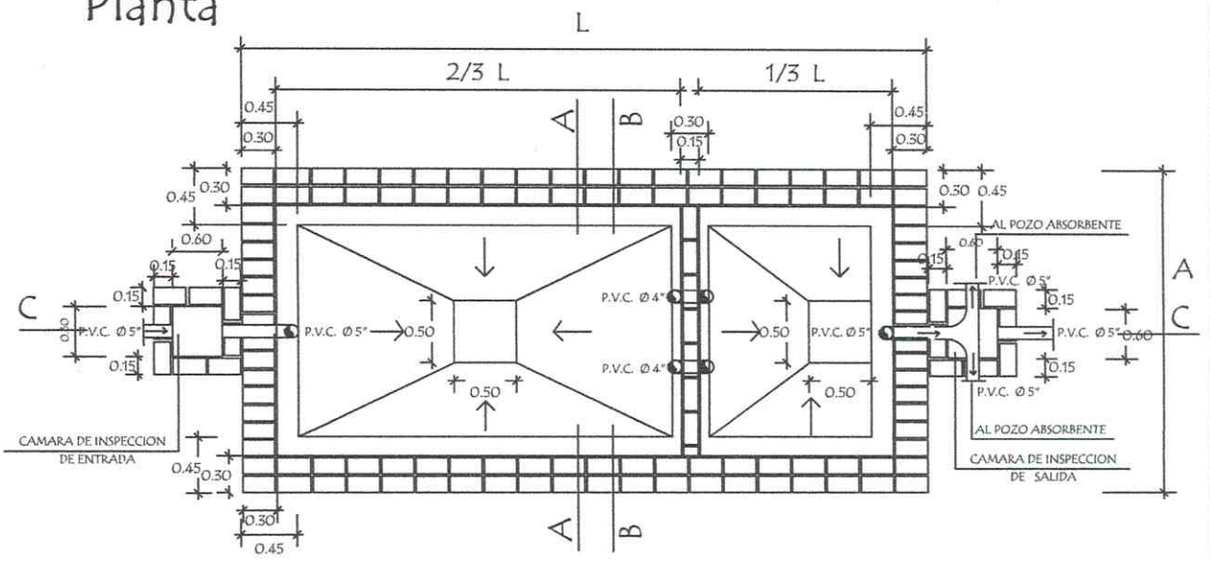

Corte CC

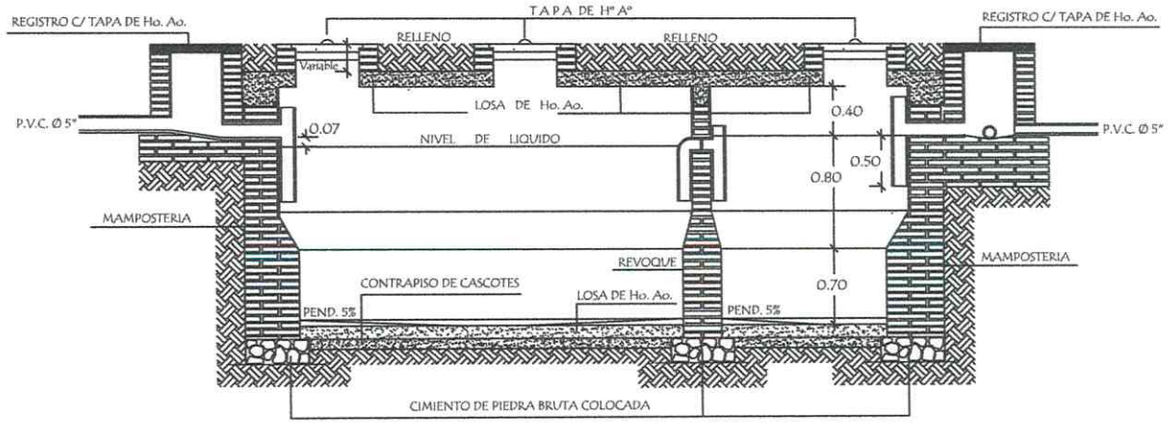

CAMARA SEPTICA MEDIDAS		
TIPO	L	A
1	6.00 mts.	3.00 mts.
2	5.00 mts.	2.00 mts.
3	3.00 mts.	1.50 mts.

REVOQUES INTERNO DE CAMARA		
1 CAPA	1:1/2:4 (CEMENTO,CAL, ARENA)	ESP. 1cm.
2 CAPA	1:2 (CEMENTO,ARENA)	ESP. 0.8cm.
3 CAPA	1 (CEMENTO)	ESP. 0.2cm.

MINISTERIO DE EDUCACION Y CULTURA
DIRECCION DE INFRAESTRUCTURA

PROYECTO	SS.HH Tipo de 4,40 x 6,15	07
	Detalle de Camara Sèptica — sin escala	

DIONISIO PAMAGUA GARCIA
Ingeniero Civil
Reg. MOPC Nº 3185

Lic. Mario O. Franco Martinez
Secretario de Educacion
Gobernacion de II Dpto San Pedro

Néstor Ramírez
Secretario Obras Públicas
Gobernación San Pedro

Detalle de Camara Sèptica

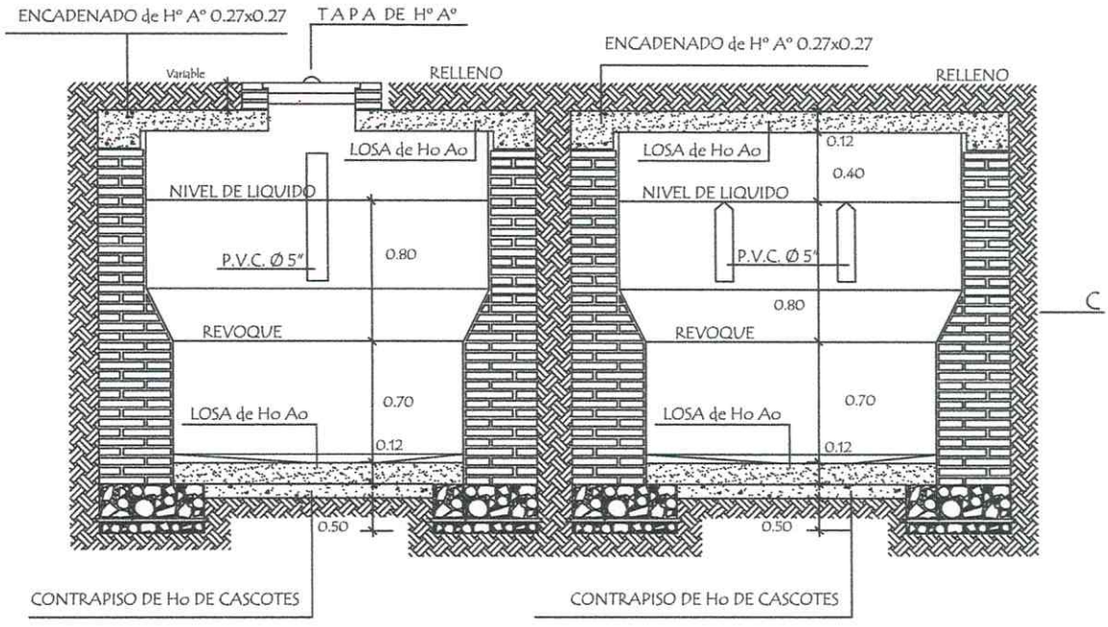

Corte AA

Corte BB

Detalle de losa tapa de camara sèptica

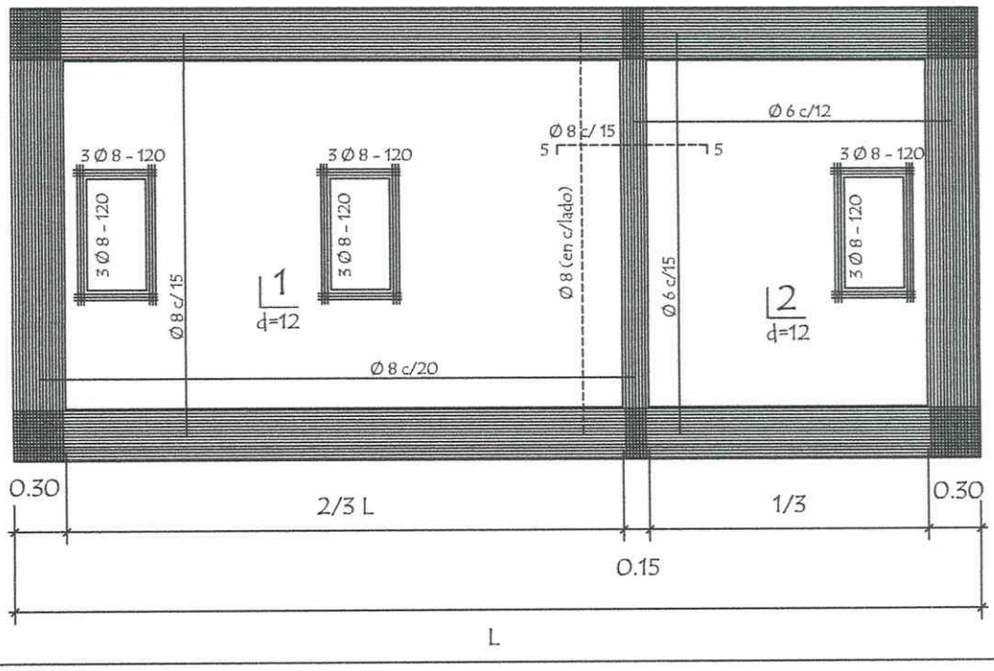

MINISTERIO DE EDUCACION Y CULTURA DIRECCION DE INFRAESTRUCTURA		
PROYECTO	SS.HH Tipo de 4,40 x 6,15	08
	Detalle de Camara Sèptica sin escala	

DIONISIO PANIAGUA GARCIA
Ingeniero Civil
Reg. MOPC Nº 3185

Néstor Ramírez
Secretario Obras Públicas
Gobernación San Pedro

Lic. Mario C. Franco Martinez
Secretario de Educación
Gobernacion de II Dpto San Pedro

Detalle de losa tapa del pozo absorbente

detalle (A)

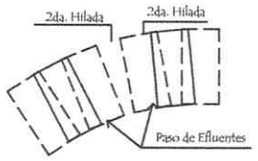

detalle (A)

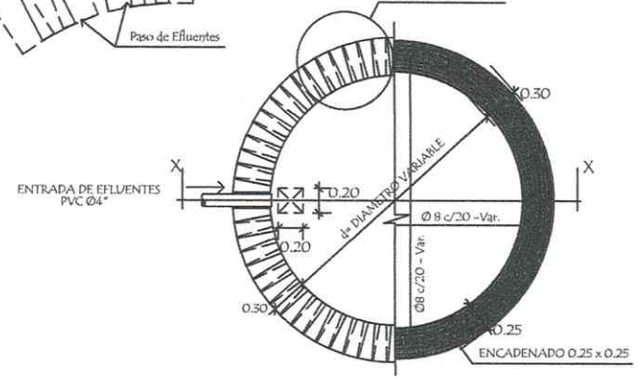

corte xx

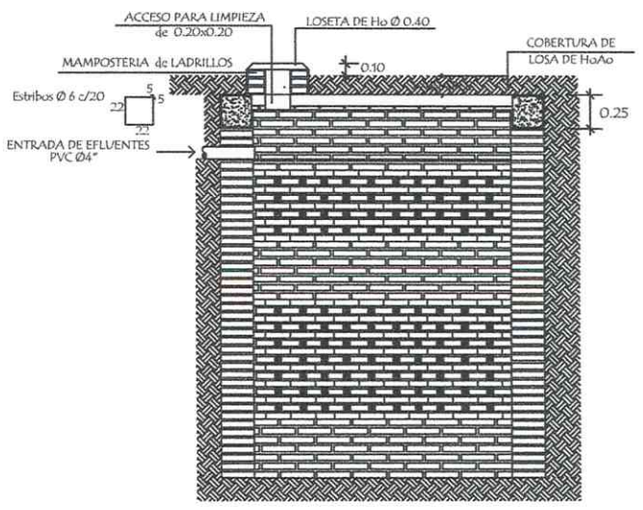

POZO ABSORBENTE MEDIDAS		
TIPO	d	h
1	2.00mts.	2.50mts.
2	2.50mts.	3.00mts.
3	3.00mts.	3.00mts.

MINISTERIO DE EDUCACION Y CULTURA DIRECCION DE INFRAESTRUCTURA		
PROYECTO	SS.HH Tipo de 4,40 x 6,15	09
	Detalle de Pozo Absorvente sin escala	

DIONISIO PANIAGUA GARCIA
Ingeniero Civil
Reg. MOPC Nº 3185

Lic. Mario C. Franco Martinez
Secretario de Educacion
Gobernacion de II Dpto San Pedro

Néstor Ramírez
Secretario Obras Públicas
Gobernación San Pedro

Puerta Placa de 0,60 x 1,50
Tipo Vaiven revestido en formica (boxes en baño)

Alzado
Vista exterior

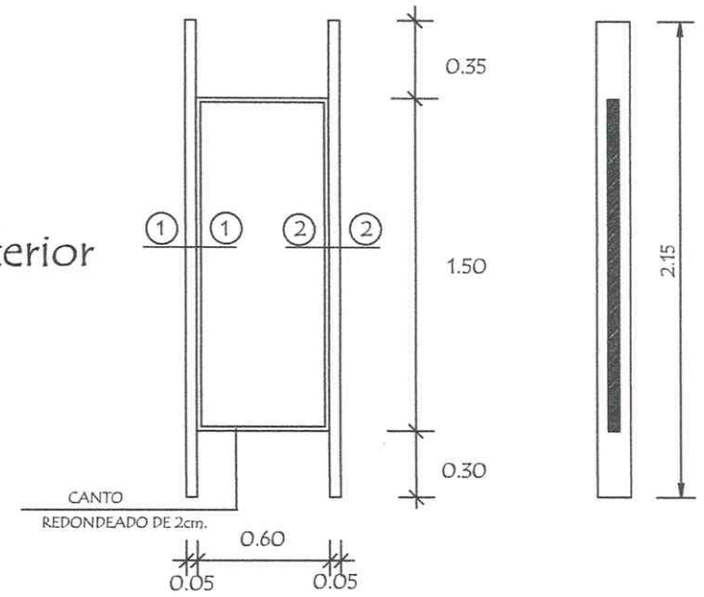

Planta

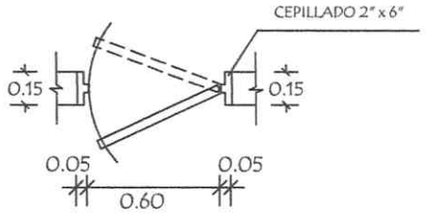

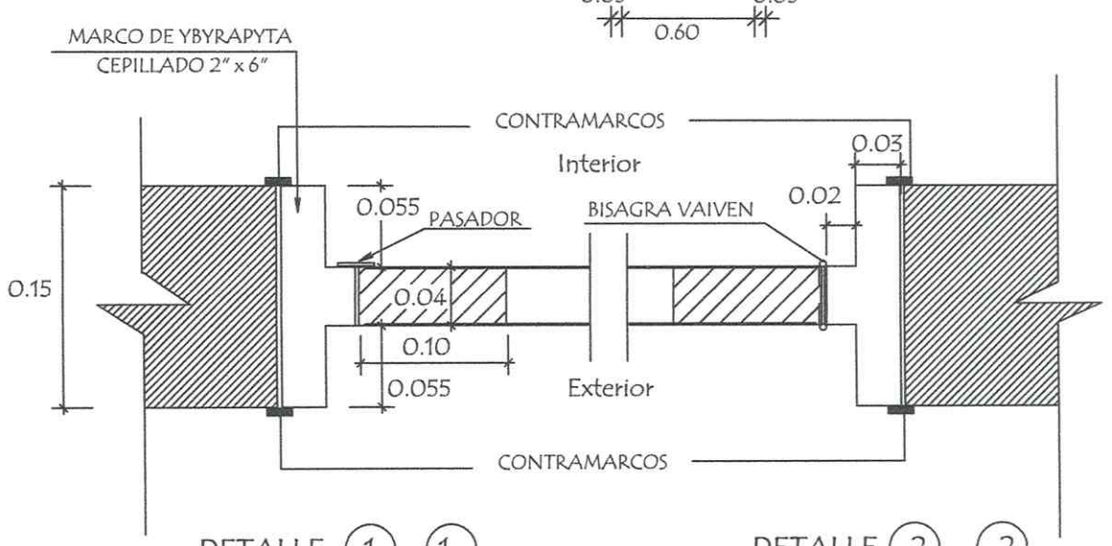

DETALLE 1 - 1 DETALLE 2 - 2

MINISTERIO DE EDUCACION Y CULTURA DIRECCION DE INFRAESTRUCTURA		
PROYECTO	SS.HH Tipo de 4,40 x 6,15	10
	Detalle de Puerta en Boxes sin escala	

DIONISIO PANIAGUA GARCIA
Ingeniero Civil
Reg. MOPC Nº 3185

Lic. Mario O. Franco Martinez
Secretario de Educación
Gobernacion de II Dpto San Pedro

Néstor Ramirez
Secretario Obras Públicas
Gobernación San Pedro

Puerta Tablero de 0,80 x 2,10

Alzado
Vista exterior

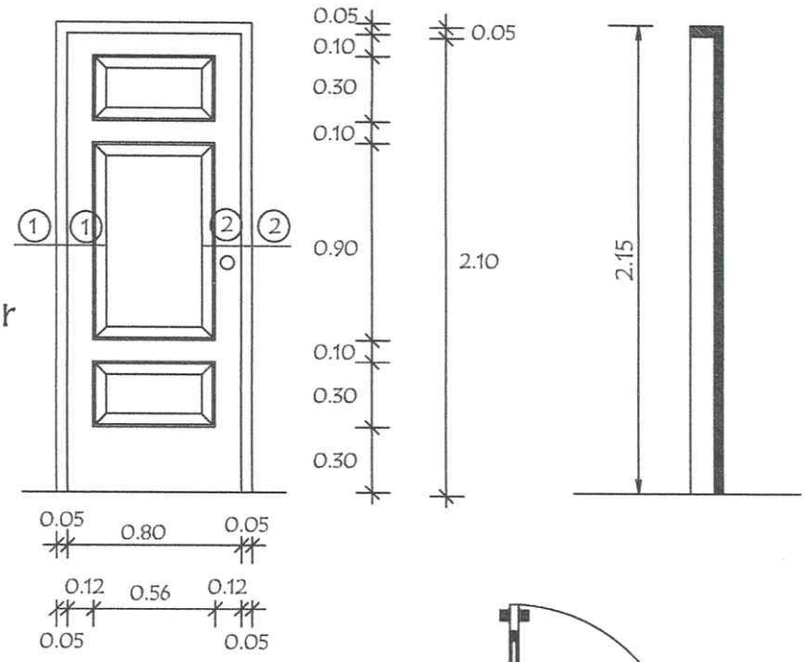

Planta

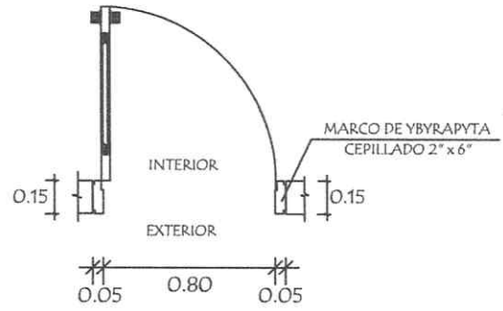

Detalle de Corte - Planta

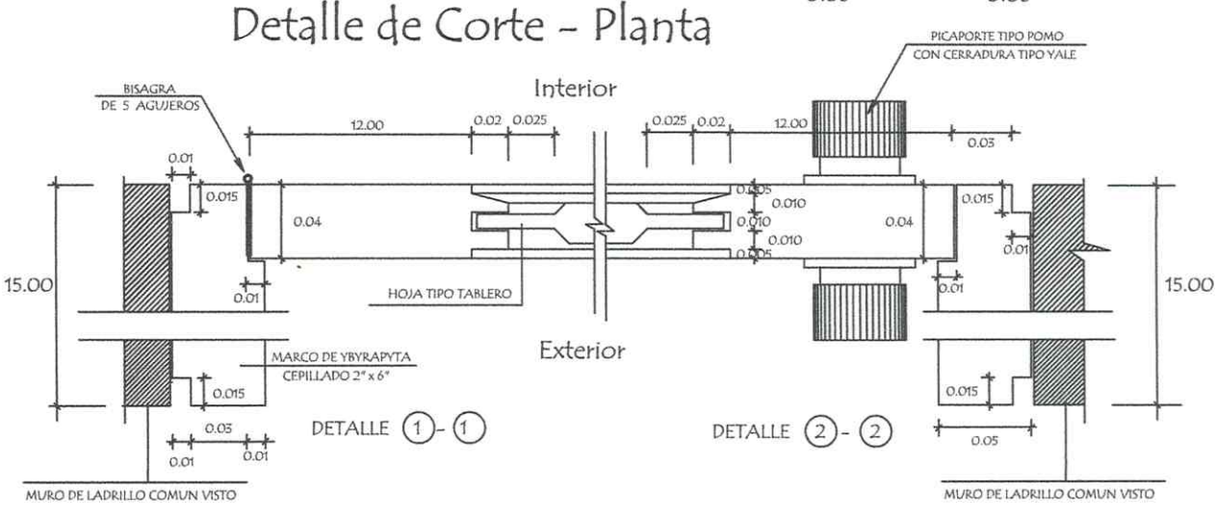

MINISTERIO DE EDUCACION Y CULTURA DIRECCION DE INFRAESTRUCTURA		
PROYECTO	SS.HH Tipo de 4,40 x 6,15	11
Detalle de Puerta Tablero de 0,80 x 2,10	sin escala	

Arq. Basilio Paniagua Garcia
Ingeniero Civil
MOPC N° 3135

Mario C. Franco Martinez
Secretario de Educación
Gobernacion de II Dpto San Pedro

Néstor Ramírez
Secretario Obras Públicas
Gobernación San Pedro

Puerta Tablero de 0,90 x 2,10 tipo vaiven

Alzado
Vista exterior

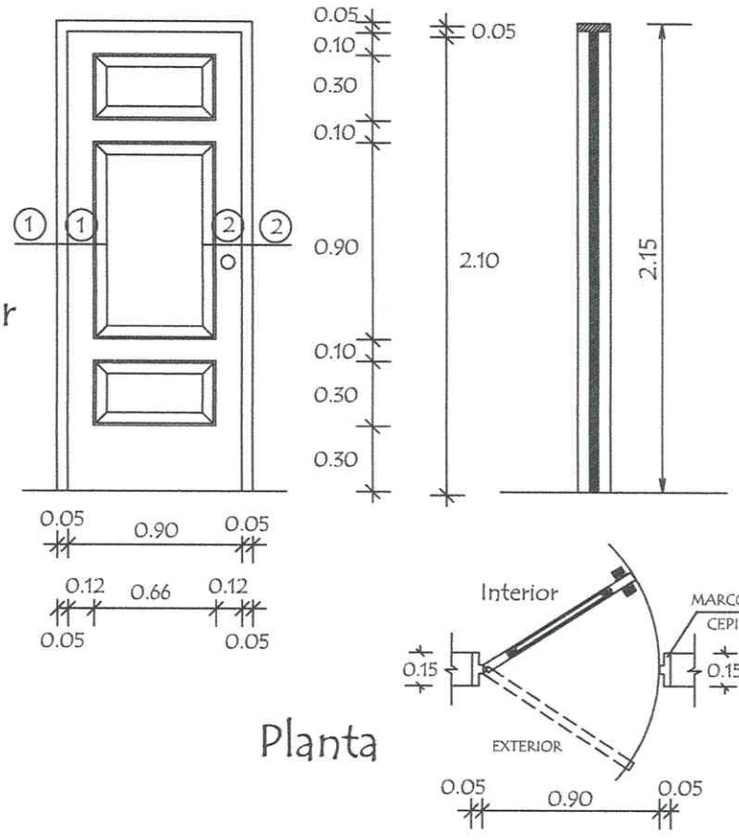

Planta

Detalle de Corte - Planta

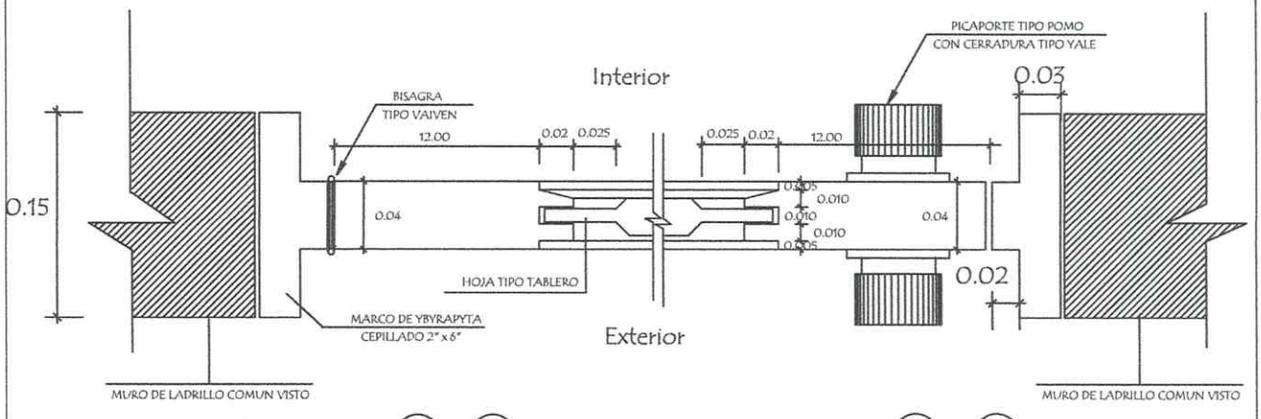

DETALLE (1) - (1) DETALLE (2) - (2)

MINISTERIO DE EDUCACION Y CULTURA DIRECCION DE INFRAESTRUCTURA		
PROYECTO	SS.HH Tipo de 4,40 x 6,15	12
Detalle de Puerta Tablero de 0,90 x 2,10	sin escala	

DIONISIO PANIAGUA GARCIA
Ingeniero Civil
Reg. MOPC Nº 3185

Lic. Mario C. Franco Martinez
Secretario de Educación
Gobernacion de II Dpto San Pedro

Néstor Ramírez
Secretario Obras Públicas
Gobernación San Pedro