MINISTERIO DE EDUCACION Y CULTURA

DIRECCION DE INFRAESTRUCTURA

Cocina - Comedor de 8,60 x 10,90 con techo de tejas

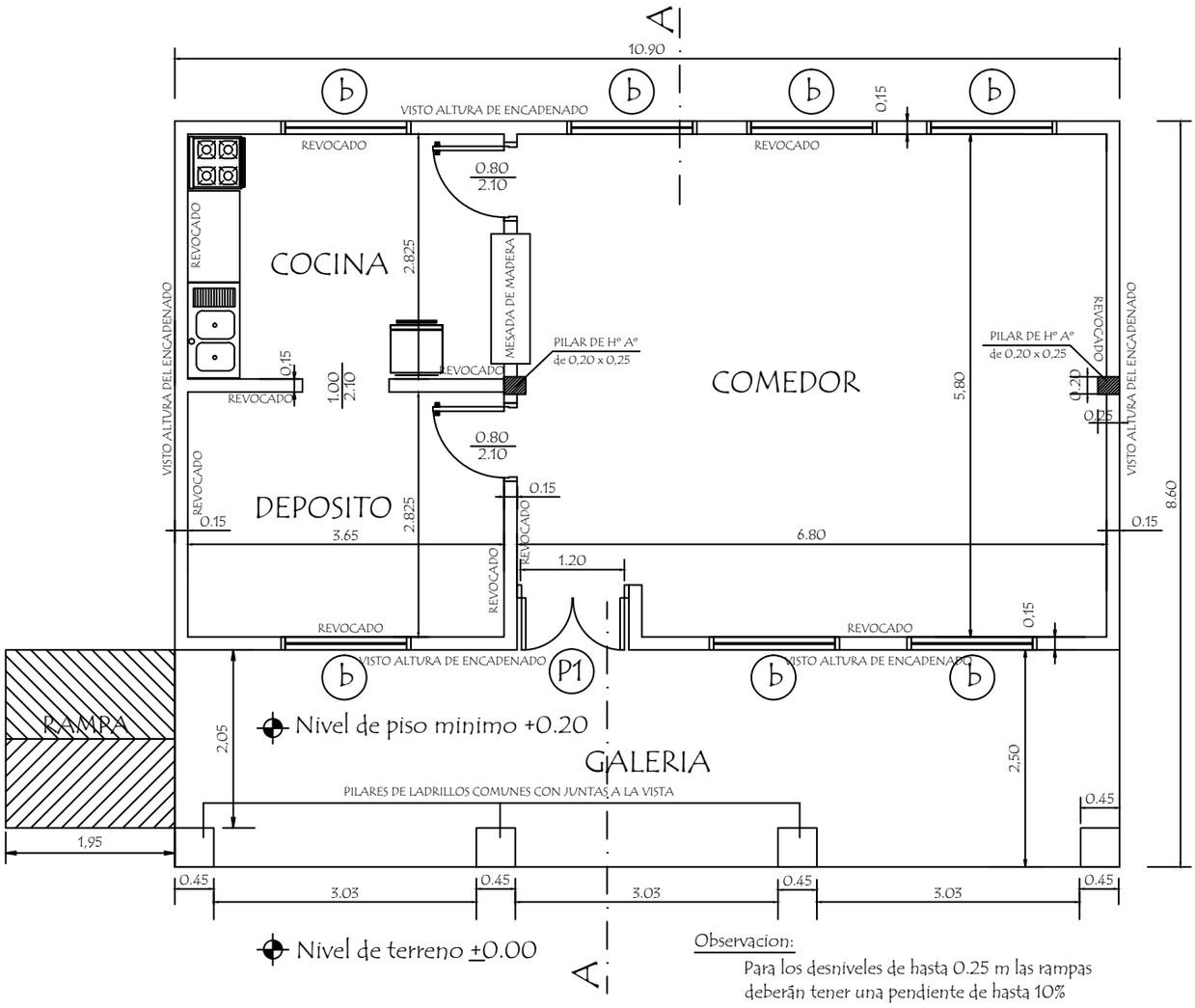

PLANTA CONSTRUCTIVA

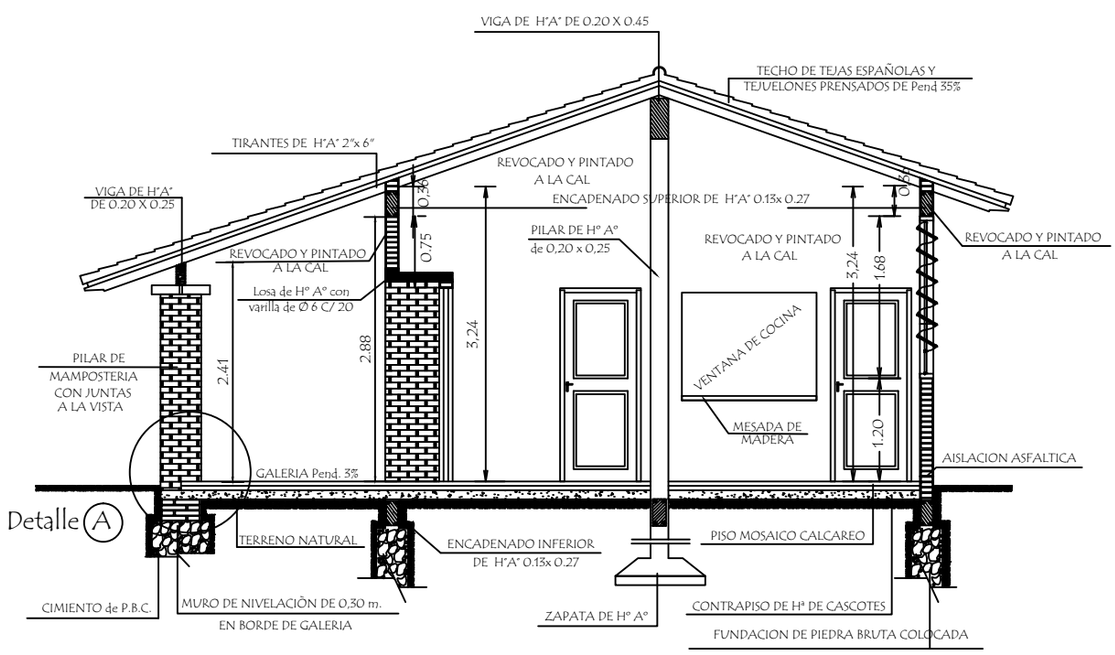

CORTE A A

MINISTERIO DE EDUCACION Y CULTURA

DIRECCION DE INFRAESTRUCTURA

PROYECTO	Cocina - Comedor de 8,60 x 10,90 con techo de tejas	01
	Planta Constructiva y Corte AA escala 1 / 75	

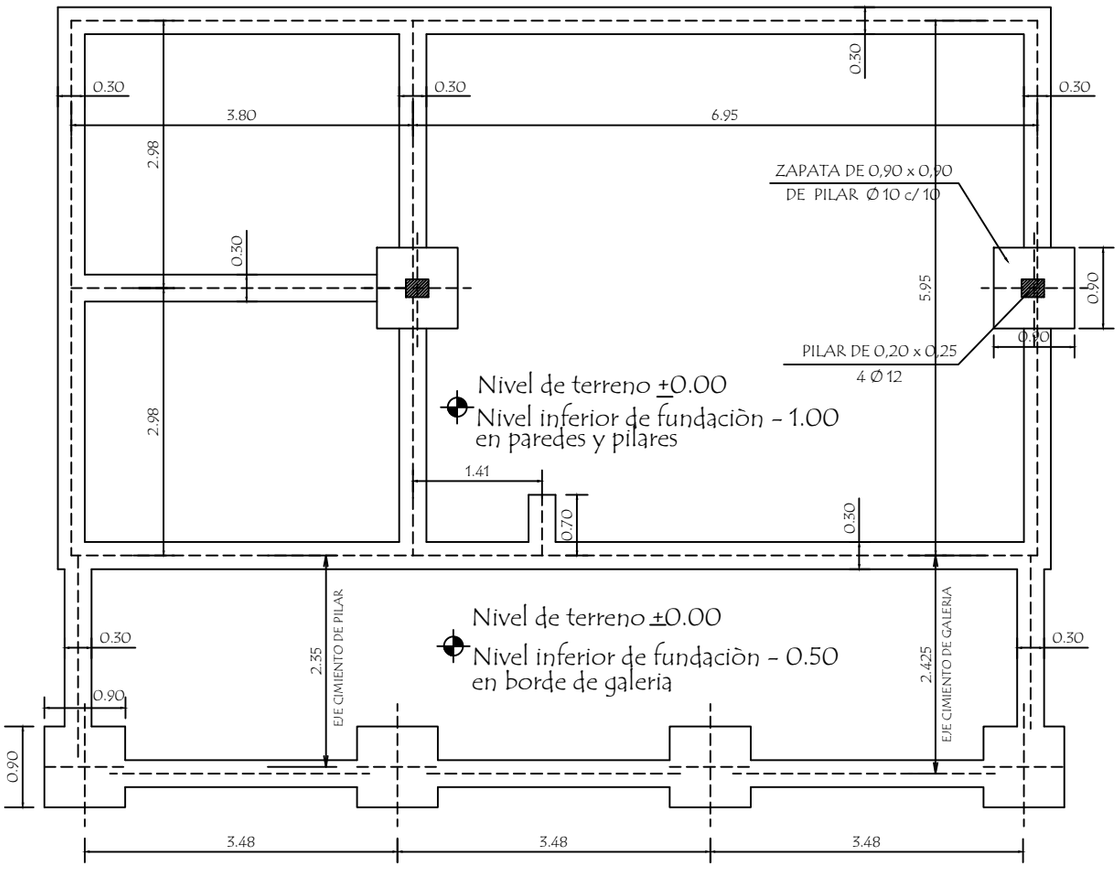

PLANTA DE CIMENTACION

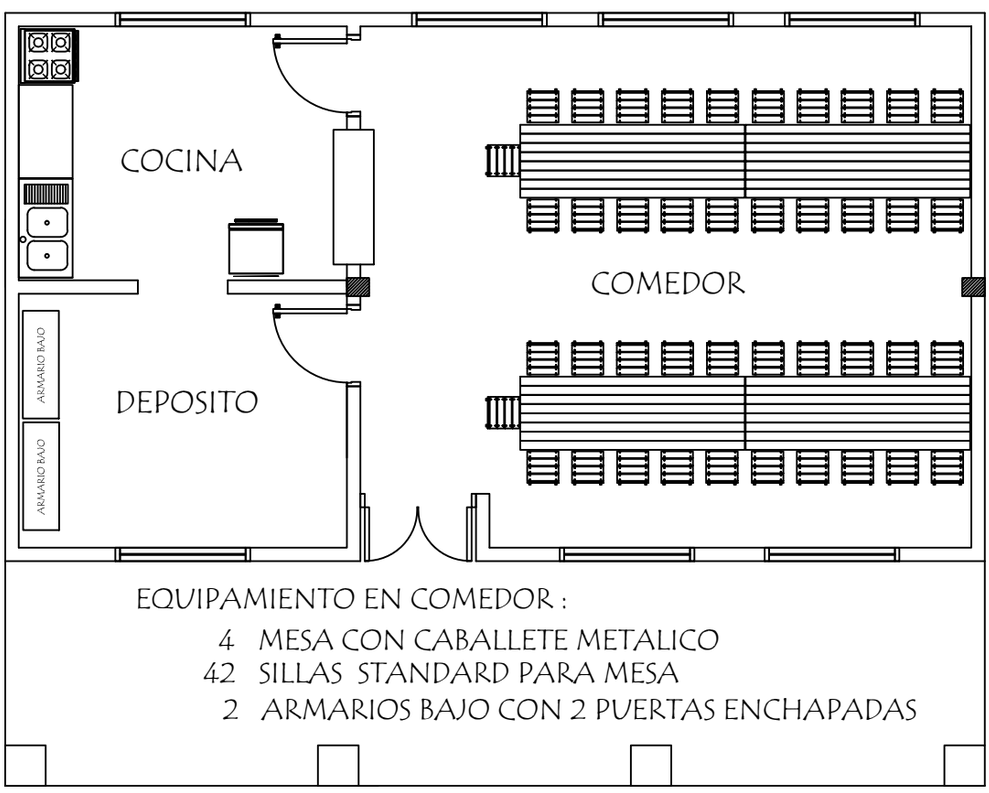

PLANTA DE EQUIPAMIENTO

MINISTERIO DE EDUCACION Y CULTURA

DIRECCION DE INFRAESTRUCTURA

PROYECTO	Cocina - Comedor de 8,60 x 10,90 con techo de tejas	02
	Planta de Cimentaciòn y Equipamiento escala 1 / 75	

FACHADA FRONTAL

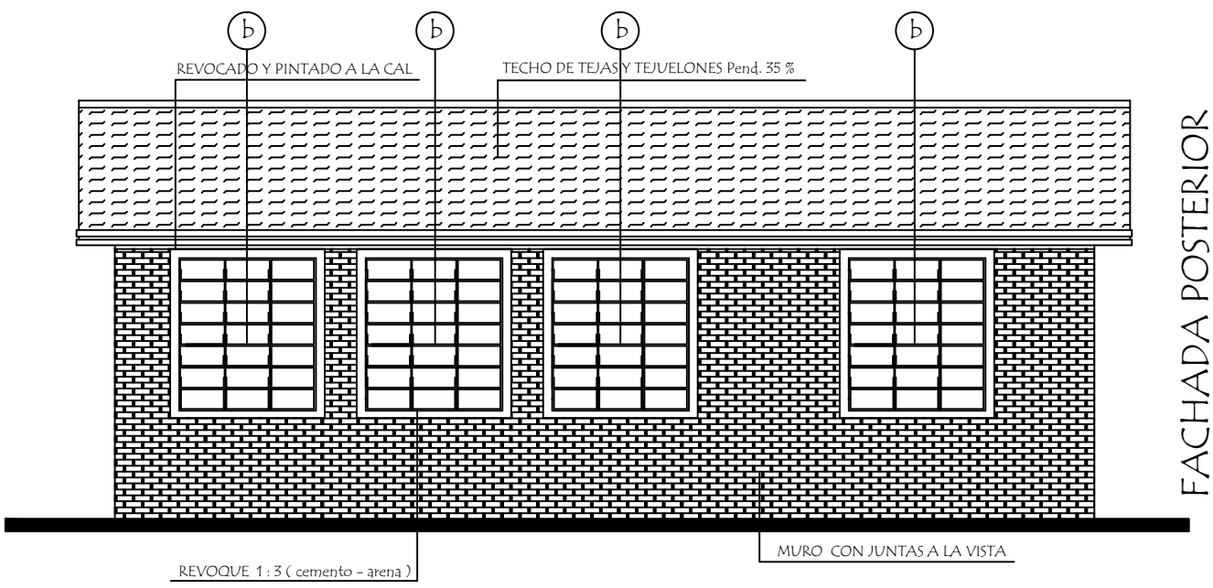

FACHADA POSTERIOR

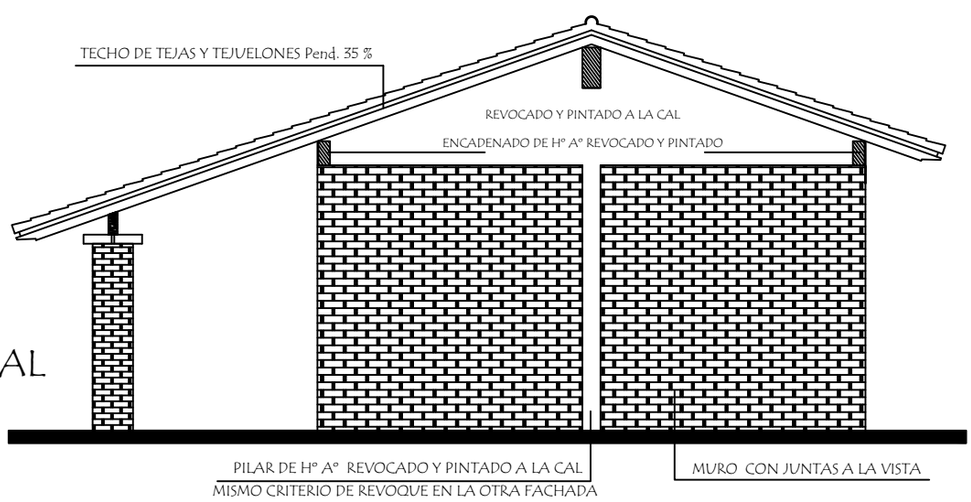

FACHADA LATERAL

MINISTERIO DE EDUCACION Y CULTURA

DIRECCION DE INFRAESTRUCTURA

PROYECTO	Cocina - Comedor de 8,60 x 10,90 con techo de tejas	03
	Fachadas escala 1 / 75	

Observación :
Los aleros extremos del bloques serán de 0.20m. y los aleros longitudinales del bloque serán de 0.70 m. contados del lado de la galería apartir de la viga de apoyo del tirante y en el opuesto apartir del muro .-

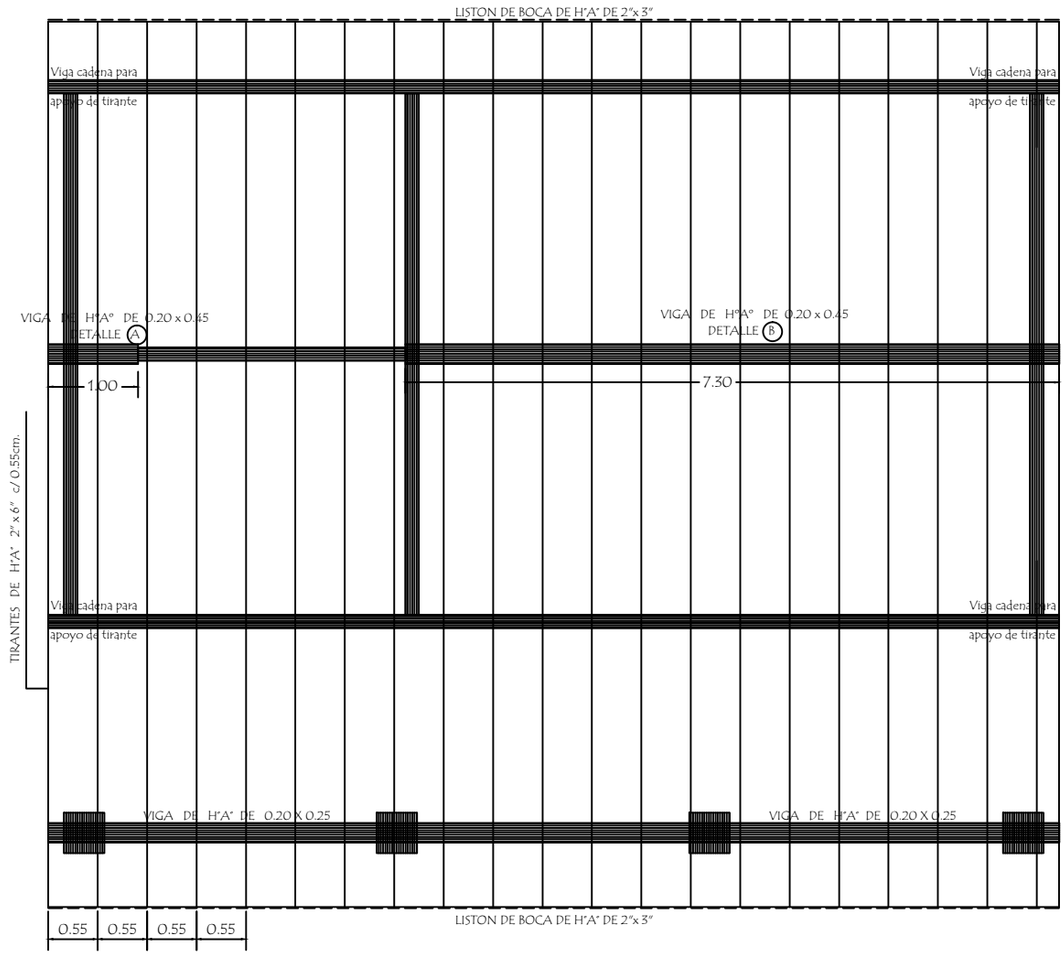

PLANTA DE TECHO

VIGA GALERIA DE H° A° DE 0.20 x 0.25

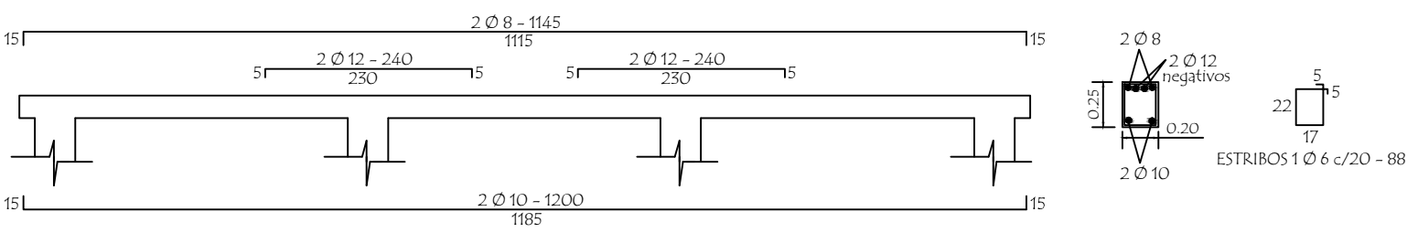

PLANTA de DESAGUE CLOACAL

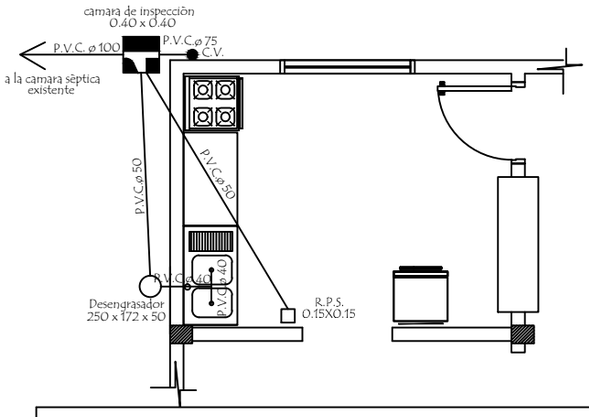

PLANTA de AGUA CORRIENTE

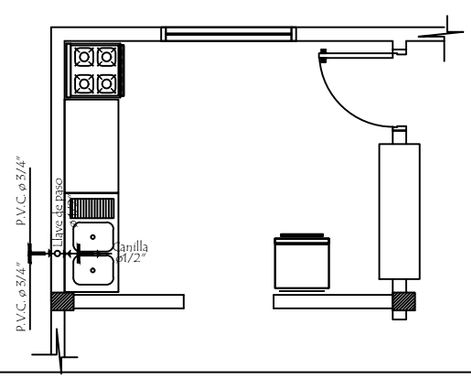

MINISTERIO DE EDUCACION Y CULTURA

DIRECCION DE INFRAESTRUCTURA

PROYECTO	Cocina - Comedor de 8,60 x 10,90 con techo de tejas	04
Planta de Techo - Desagüe y Agua Corriente - Detalle de viga escala 1 / 75		

INSTALACION ELECTRICA
UBICACION DE ARTEFACTOS Y ELECTRODUCTOS

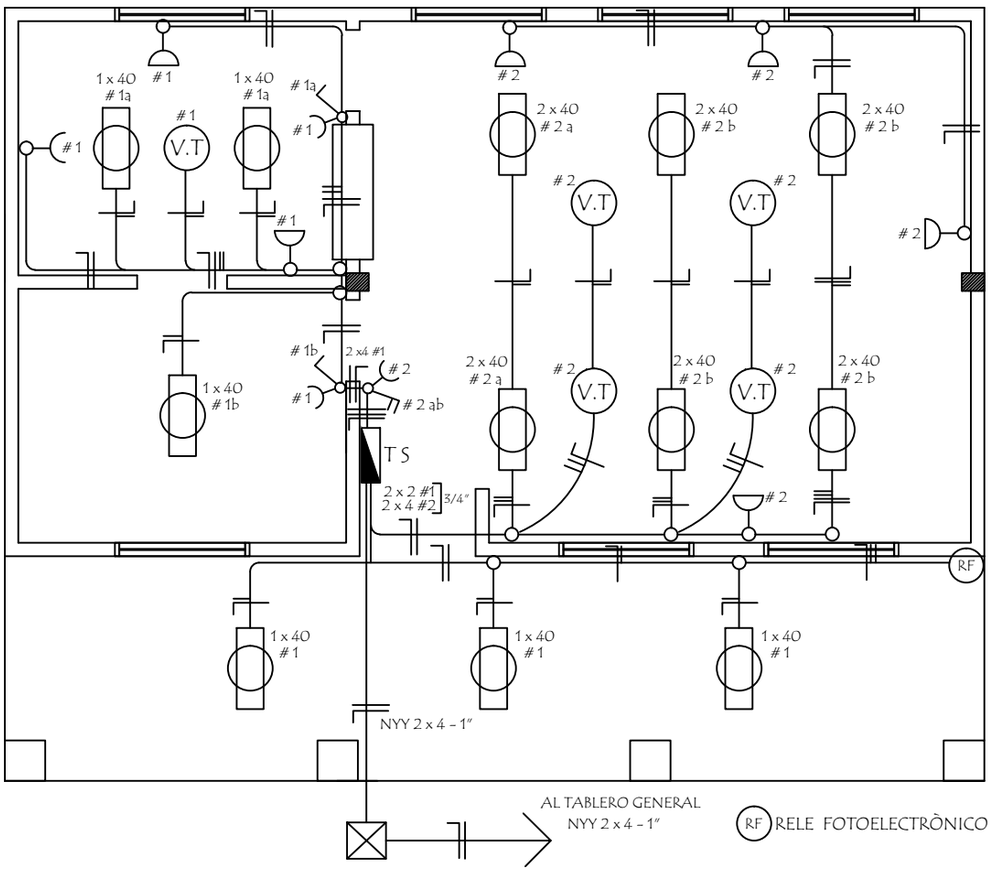

DETALLE DE CARGA TS

Circuitos	Fluorescentes		Tomas Watts	Heladera Watts	V.T. Watts	Fase	Total General
	2 x 40	1 x 40				R	
#1		6 x 100	5 x 100	300	1 x 100	1.500	1.500
#2	6 x 100		5 x 100		4 x 100	1.500	1.500
Total							3.000W

ESQUEMA DEL TS

AL TABLERO GENERAL

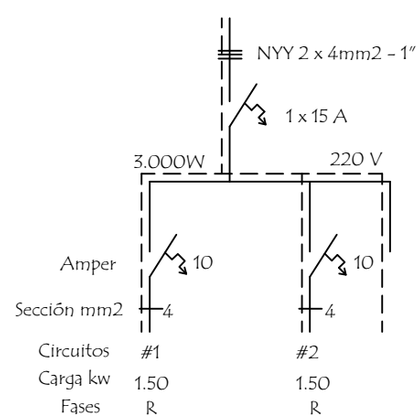

MINISTERIO DE EDUCACION Y CULTURA

DIRECCION DE INFRAESTRUCTURA

PROYECTO	Cocina - Comedor de 8,60 x 10,90 con techo de tejas	05
	Instalaciòn Elèctrica escala 1 / 75	

Detalle de Ventana Balancin

ventana balancin tipo (b)

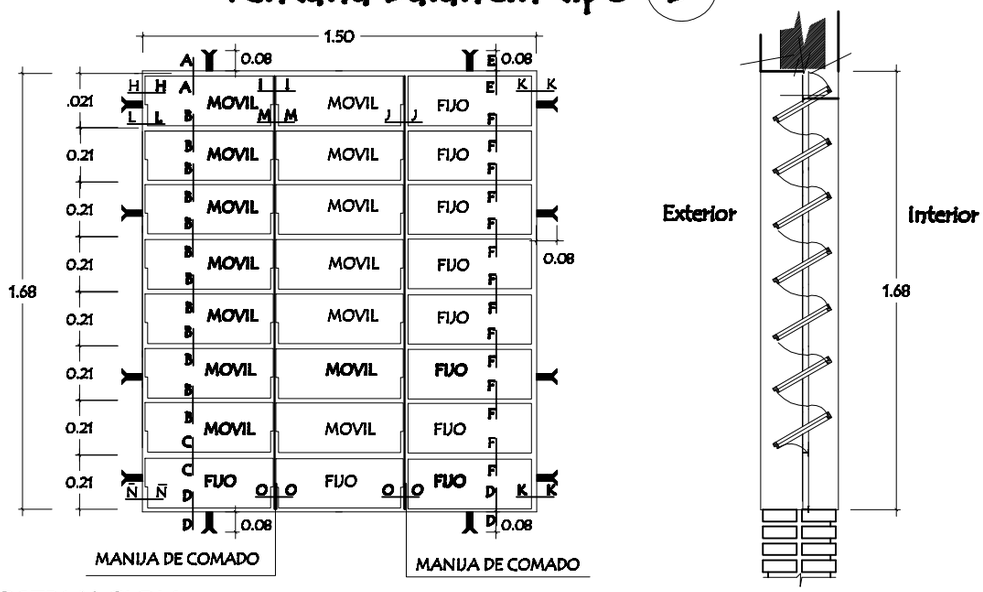

OBSERVACION :

NO DEBE TENER TERMINACIONES EN PUNTAS O CORTANTES

Detalle de corte de Cimentaciòn

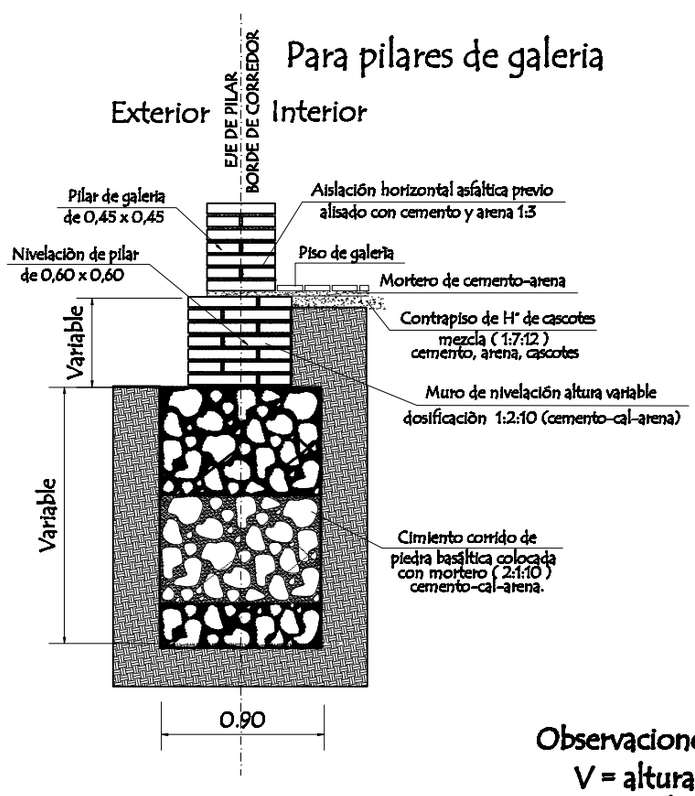

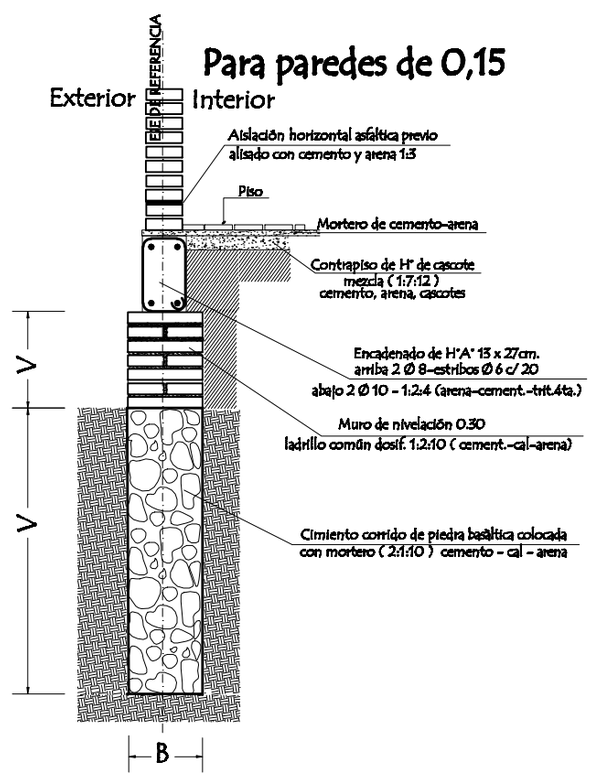

Observaciones :

V = altura de nivelaciòn y cimiento variable

B = ancho de cimiento variable

MINISTERIO DE EDUCACION Y CULTURA **DIRECCION DE INFRAESTRUCTURA**		
PROYECTO	Cocina - Comedor de 8,60 x 10,90 con techo de tejas	06
Detalle de balancin y cimiento	sin escala	

Puerta Metàlica con 2 hojas - P 1

Corte Horizontal

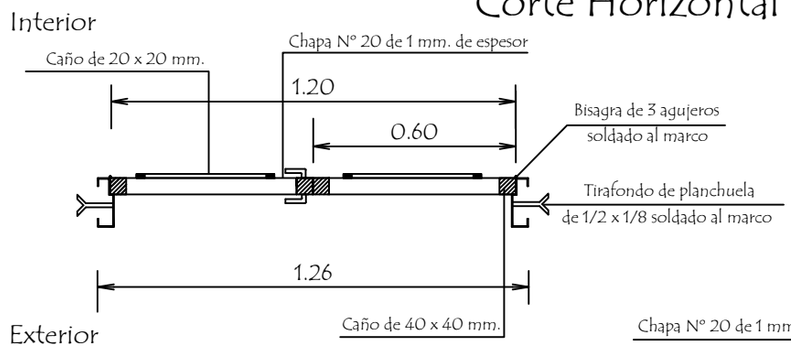

Detalle de Marco

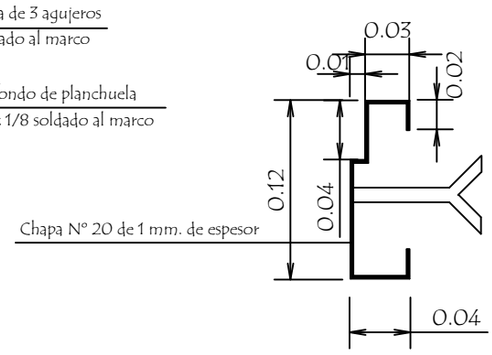

Hoja metàlica de 1,20 x 2,10

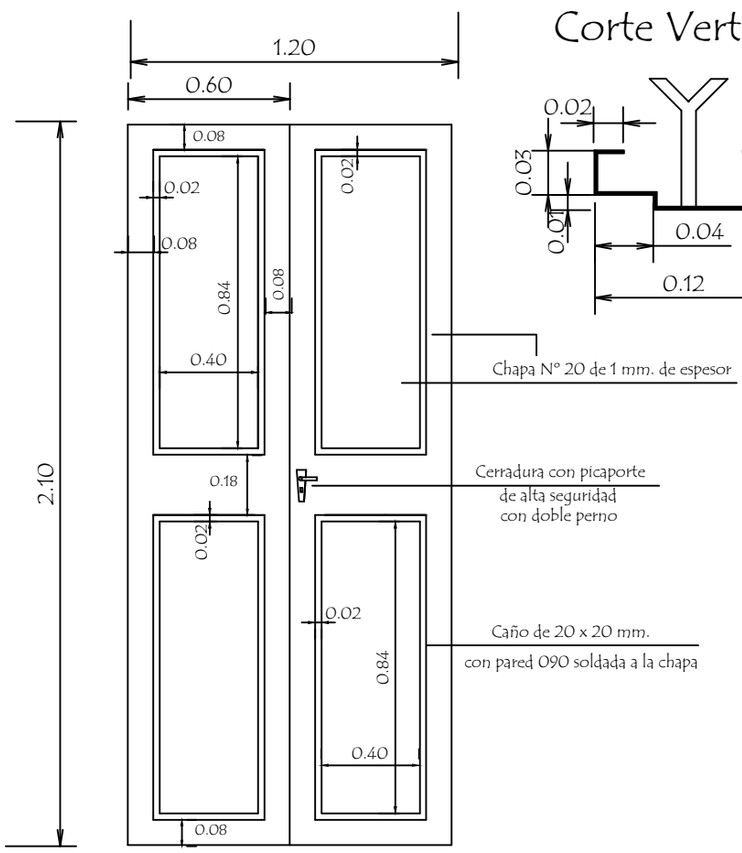

Corte Vertical

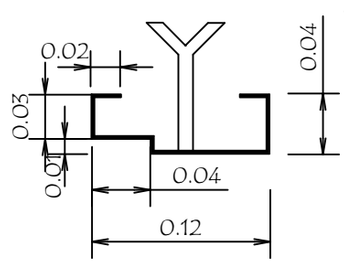

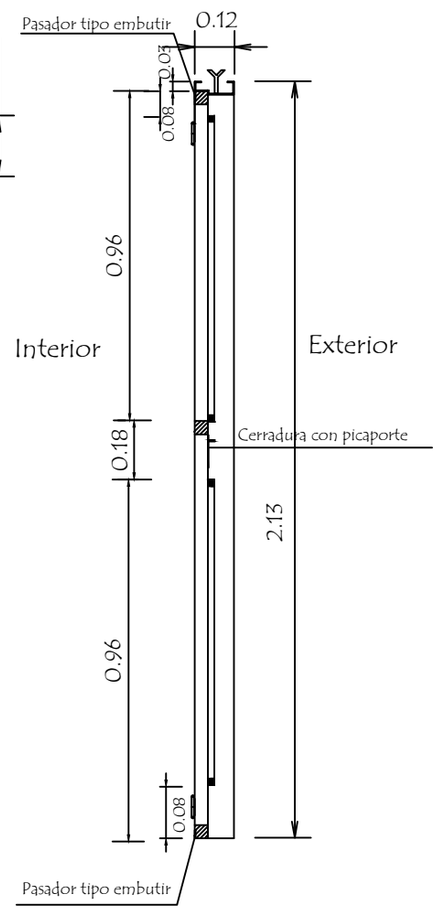

Vista Frontal

OBSERVACION :

En todos los lugares donde se utilizaron soldadura y no tuvieron un relleno completo, compactos y prolijos debiendo resultar suabe al tacto, deberàn de utilizar masilla para chapa para posteriormente realizar una lijada completa y pintar 2 manos con pintura anticorrosiva antes de su colocaciòn y otras 2 con pintura sintètica opaca como terminaciòn .-

MINISTERIO DE EDUCACION Y CULTURA DIRECCION DE INFRAESTRUCTURA		
PROYECTO	Cocina - Comedor de 8,60 x 10,90 con techo de tejas	07
	Detalle de Puerta Metàlica sin escala	

Detalle de Encadenados de H° A°

DETALLE DE ENCADENADO INFERIOR Y SUPERIOR
DE 0.13 x 0.27 PARA MURO DE 0.15

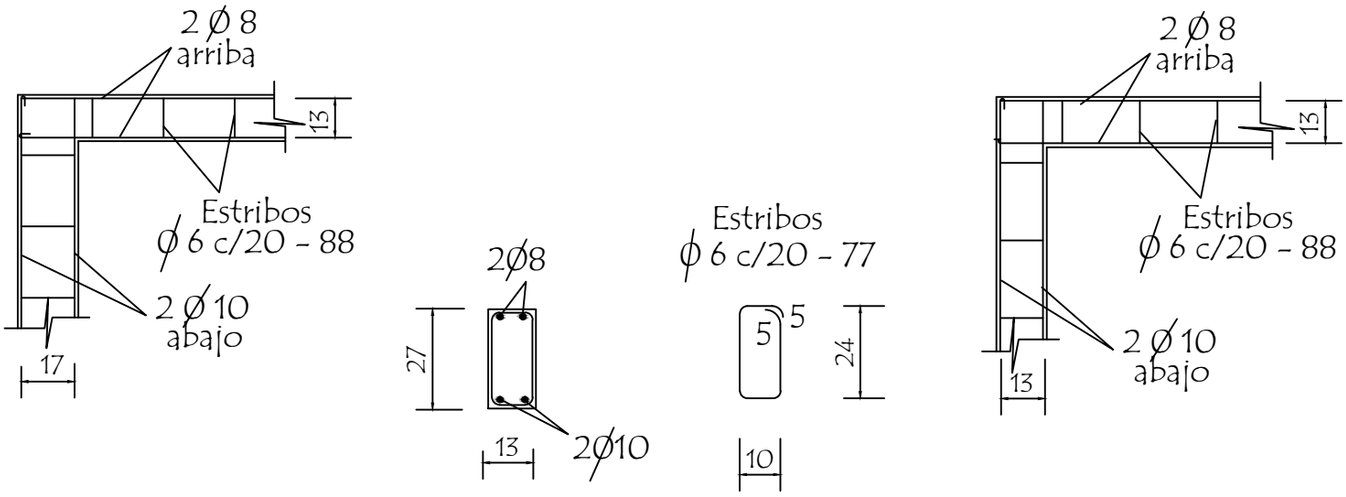

Observación:
Los encadenados superior y inferior serán ubicados
respecto al eje de la mamposteria de nivelaciòn y elevaciòn

Detalle de Pilar

Detalle (A)

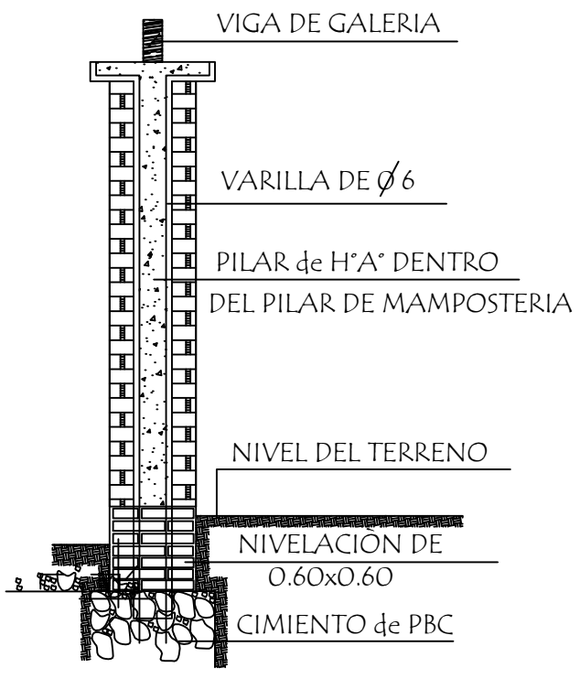

Detalle de Capitel

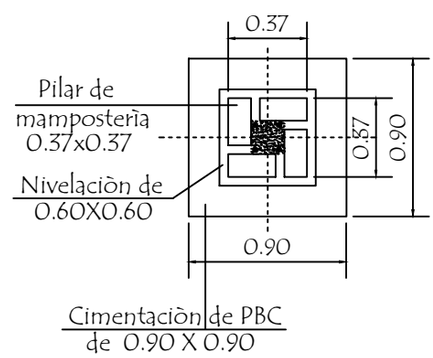

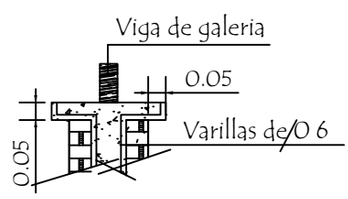

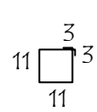

Est. 1 Ø 6 - c/ 40cm de 30cm.
Total 8 unidades

MINISTERIO DE EDUCACION Y CULTURA DIRECCION DE INFRAESTRUCTURA		
PROYECTO	Cocina - Comedor de 8,60 x 10,90 con techo de tejas	08
Detalle de Encadenado y Pilar	sin escala	

VIGA CUMBRERA DE H° A° 0.20 x 0.45

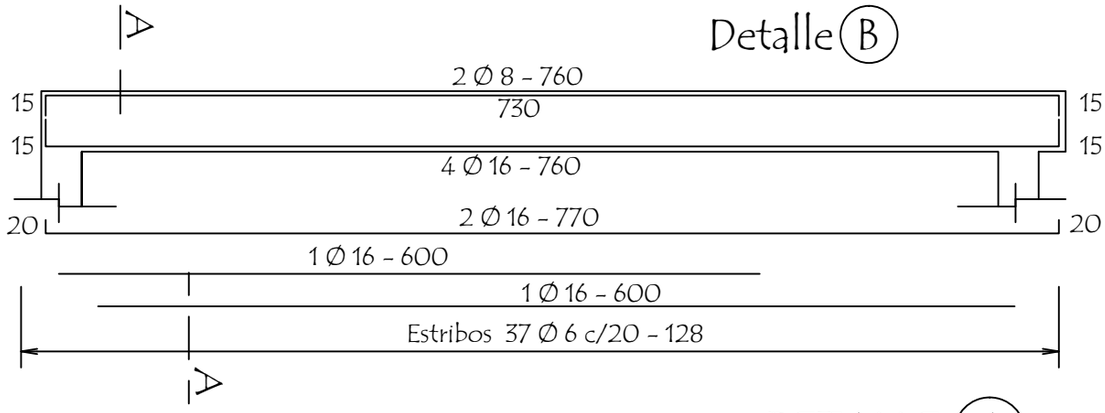

DETALLE A

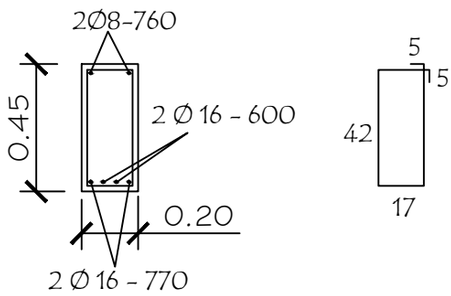

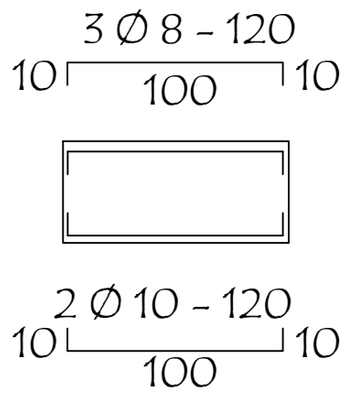

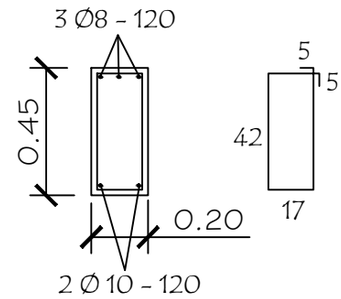

Dado de H° A° 0.13 x 0.50
Utilizar bajo la Viga A

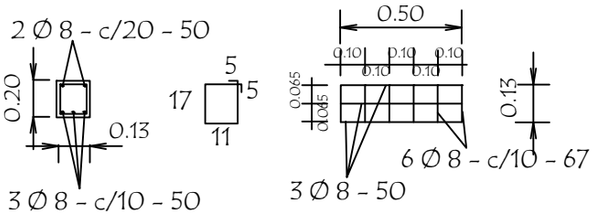

LOSA DE H° A° SOBRE PUERTA

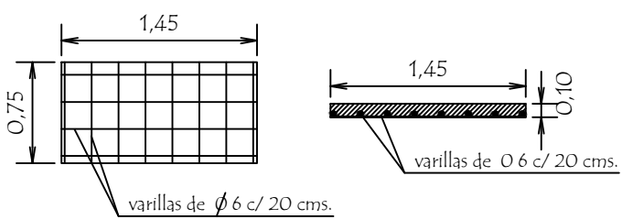

TIRANTE DE H°A° DE 2" x 6"

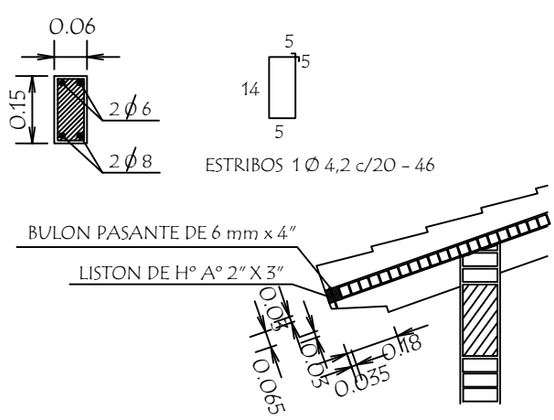

VIGA DE H°A° DE 0.20x0.25
APOYO DE TIRANTES
EN GALERIA

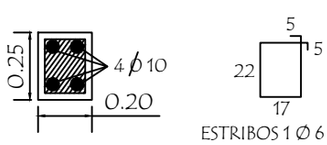

MINISTERIO DE EDUCACION Y CULTURA DIRECCION DE INFRAESTRUCTURA		
PROYECTO	Cocina - Comedor de 8,60 x 10,90 con techo de tejas	09
Detalle Varios	sin escala	

Planchuela de Sujeciòn de Ventilador a Tirante de H° A°

Ubicaciòn de ventilador

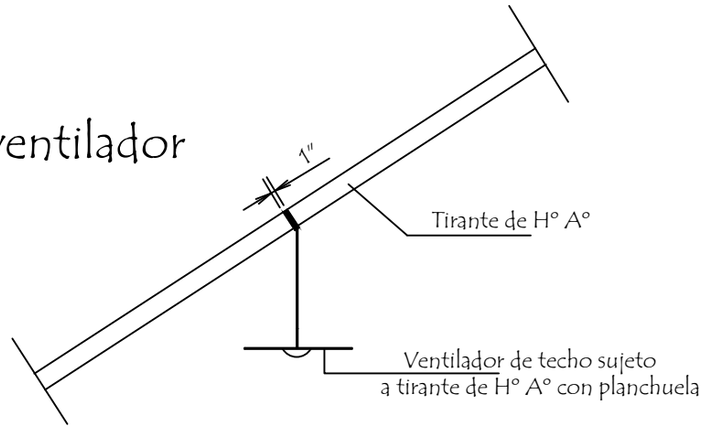

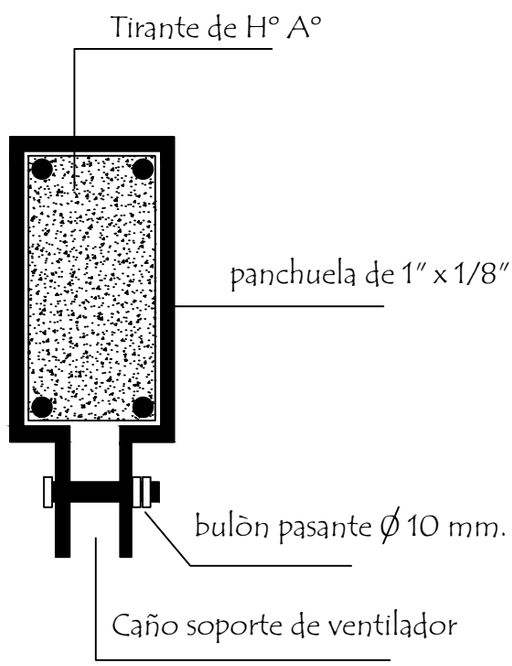

Detalle de planchuela

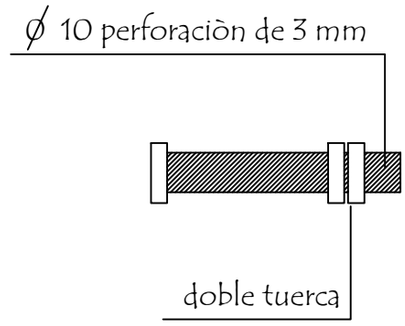

Detalle de bulòn

MINISTERIO DE EDUCACION Y CULTURA DIRECCION DE INFRAESTRUCTURA		
PROYECTO	Cocina - Comedor de 8,60 x 10,90 con techo de tejas	10
Detalle de Planchuela para Ventilador	sin escala	

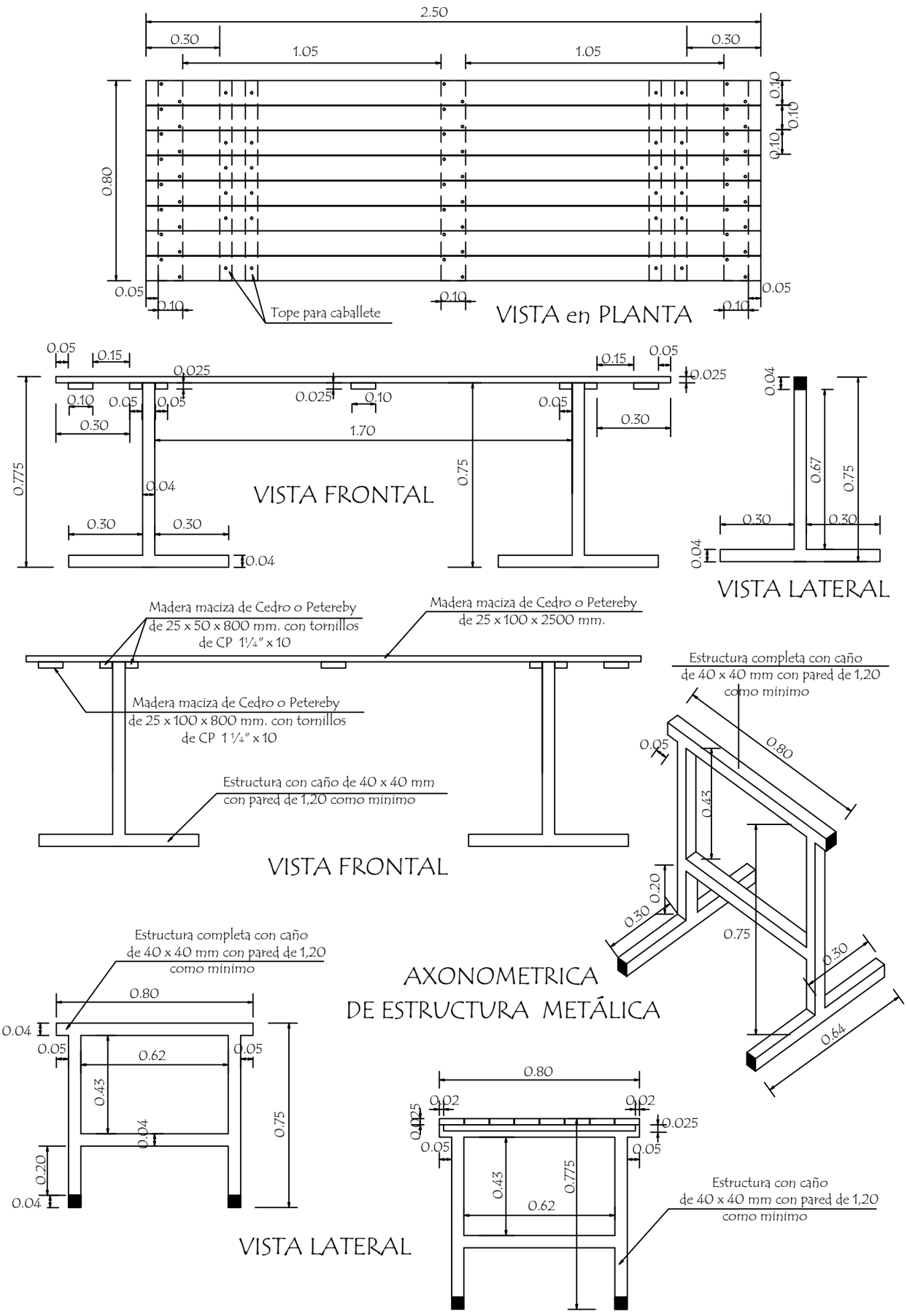

MINISTERIO DE EDUCACION Y CULTURA

DIRECCION DE INFRAESTRUCTURA

PROYECTO	Cocina - Comedor de 8,60 x 10,90 con techo de tejas	11
	Mesa de madera con caballete metàlico sin escala	

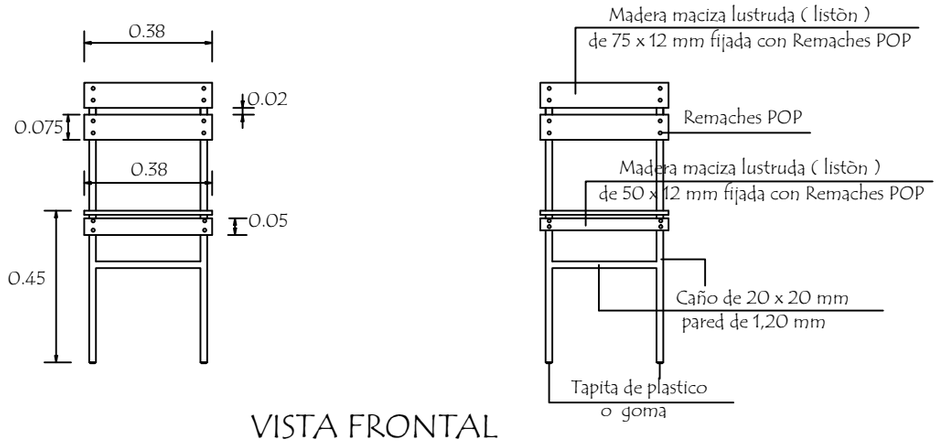

VISTA FRONTAL

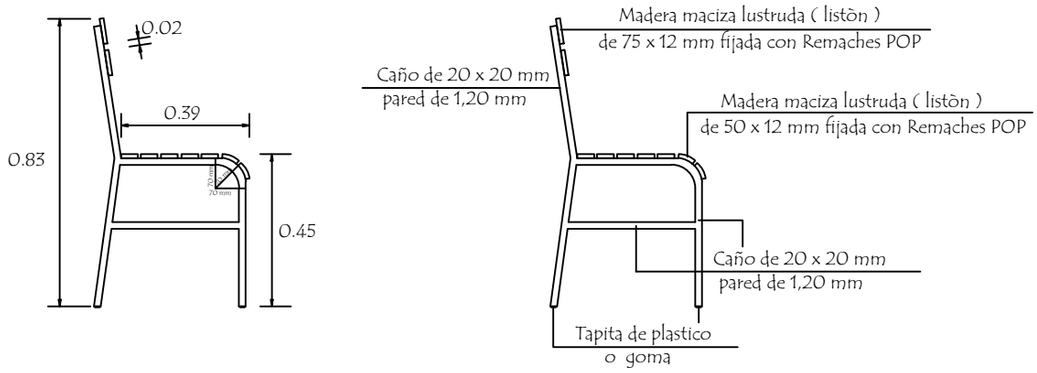

VISTA LATERAL

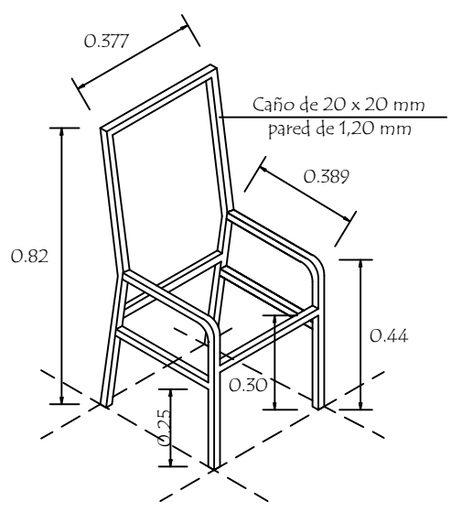

AXONOMETRICA DE ESTRUCTURA METÁLICA

MINISTERIO DE EDUCACION Y CULTURA

DIRECCION DE INFRAESTRUCTURA

PROYECTO	Cocina - Comedor de 8,60 x 10,90 con techo de tejas	12
	Silla Standard sin escala	

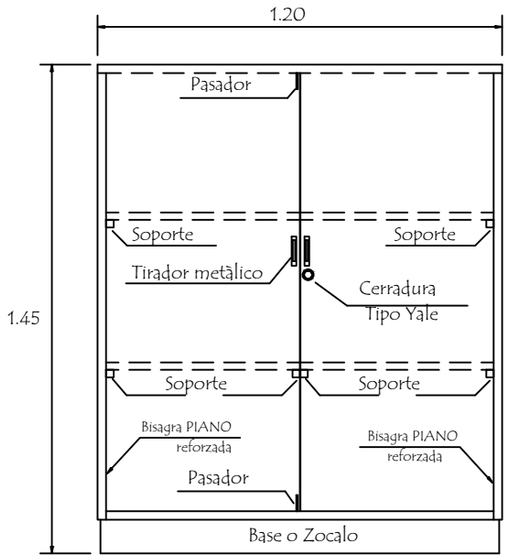

Vista Frontal

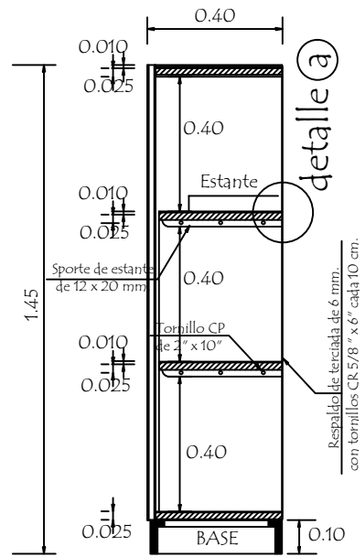

Vista Interior
Vertical

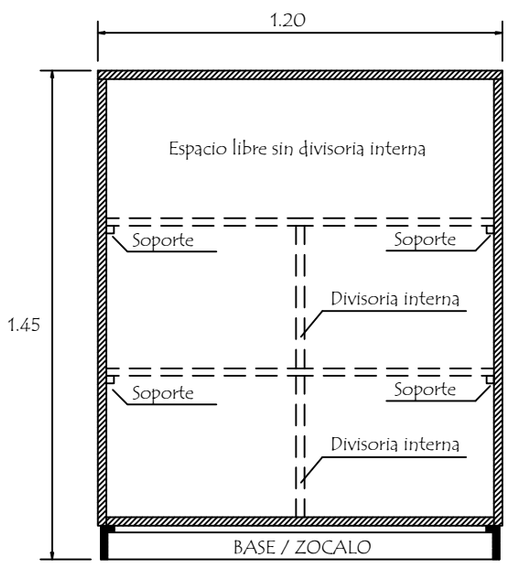

Vista Interior horizontal

Detalle a
Detalle de estante

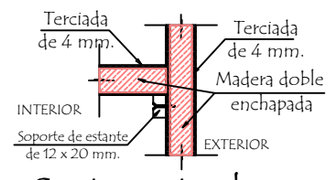

Corte vertical
vista frontal

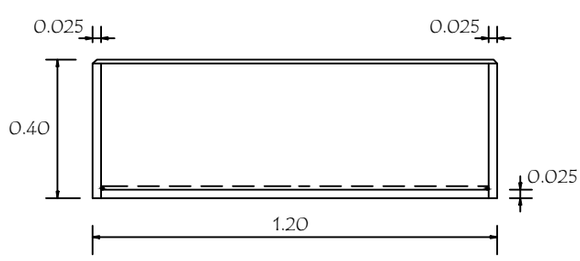

Vista Aerea

Tapacantos :

Listones de madera maciza de cedro de 10 mm. encolados y clavados .

Base / Zocalo :

Madera maciza de cedro de 1" .

MINISTERIO DE EDUCACION Y CULTURA DIRECCION DE INFRAESTRUCTURA		
PROYECTO	Cocina - Comedor de 8,60 x 10,90 con techo de tejas	13
Armario bajo con 2 puertas enchapadas sin escala		