N.S.G. Nro.: 267/2014

Villa Hayes, 30 de julio de 2014.

Ricardo Núñez Jiménez
Intendente
Municipalidad de Villa Hayes

Señor: Ricardo Núñez;
Intendente Municipal de Villa Hayes.
Presente:

El GOBERNADOR DEL XV DEPARTAMENTO DE PRESIDENTE HAYES, "Dr. Pablo Contessi Pérez", tiene el agrado de dirigirse a usted, en ocasión de saludarlo y a la vez solicitarle, su autorización correspondiente, para la reparación de camino del siguiente tramo:

- *Transchaco hasta el 2º núcleo, camino Nueva Mestre, Rio Verde, aproximadamente 50 km.*

Dicho pedido obedece, ya que los pobladores de la zona mencionada, se encuentran totalmente aislados desde hace bastante tiempo, en una situación crítica por las lluvias caídas, por tal motivo, consideramos la necesidad de arreglo del camino de manera urgente y así poder brindar la asistencia necesaria a los mismos, aquejados por la necesidad de contar con la provisión de víveres, atención medica y otros.

Poniendo a su conocimiento de la presente situación, y de estar confiados, que nos brindara todo el apoyo necesario para sacar adelante esta situación que nos afecta, nos despedimos, no sin antes, desearle éxitos en sus funciones.-

Atentamente;

Ing. Jorge Pérez M.
Secretario General

Dr. Pablo Contessi
Gobernador

MUNICIPALIDAD DE VILLA HAYES
DPTO. OBRAS CONSTRUCCIONES Y VIVIENDA
APROBADO
Permiso Nº: 41/14
Fecha: 29/08/14
Sonia Galarza de Verón
Secretaria
Secretaría General
Scria. Gral

MUNICIPALIDAD DE VILLA HAYES
MESA DE ENTRADA
Exp. Nº: 0950 Fecha: 06/08/14
Recibido por: Maria de los Ríos Hora: 11:37

GOBERNACIÓN DEL XV DEPARTAMENTO

"PRESIDENTE HAYES"

Secretaría de Obras Públicas

Planilla de Cómputo Métrico

Ítem N°	Código de Catálogo	Descripción	Unidad de Medida	Cantidad
1		**REPARACIÓN DE CAMINOS**		
1.1		Limpieza de franja de dominio y reparación parcial de puente de madera.	Km	50
1.2		Control Geométrico	Km	50
1.3	72131701-011	Cuenteada y Conformación	km	100
1.4		Movimiento de Suelo para terraplén	Km	50
1.5		Carga de suelo para terraplén	Km	50
1.6		Compactación de Terraplén	Km	50
1.7		Colocación de Alcantarillado Tubular de H°A° de 6 ml.	un	12

MUNICIPALIDAD DE VILLA HAYES
DPTO. OBRAS CONSTRUCCION Y VIVIENDA
APROBADO
Permiso Nº: 41/14
Fecha: 29/08/14
Recibo Nº: exonerado
Firma:

XV DPTO. PRESIDENTE HAYES GOBERNACION Secretaría de Obras Públicas

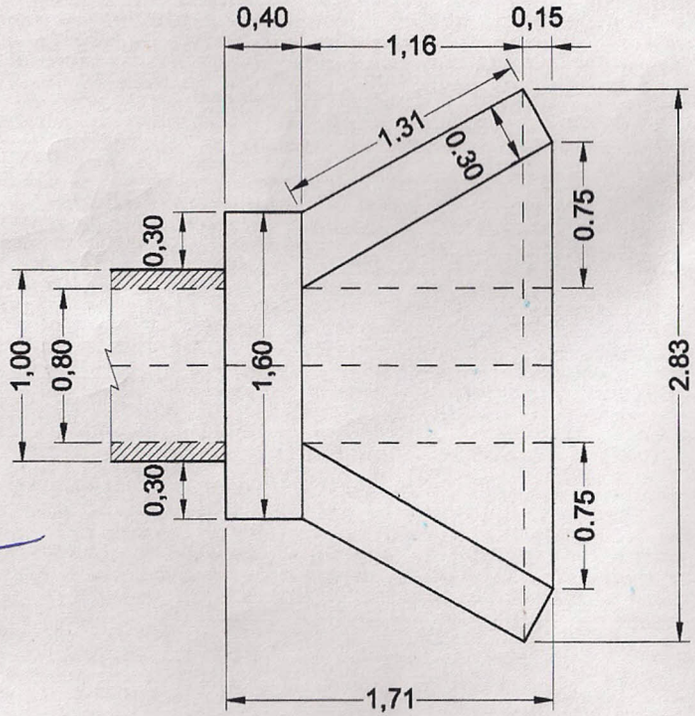

PLANTA NORMAL

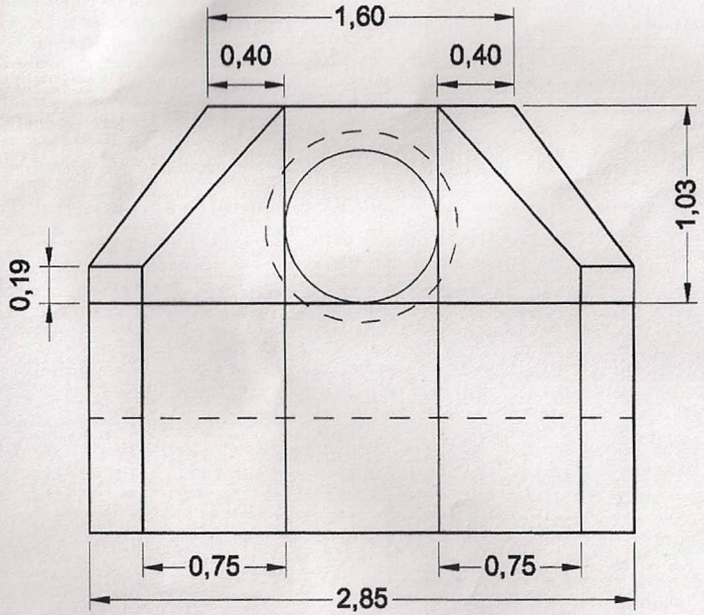

PLANTA FRONTAL

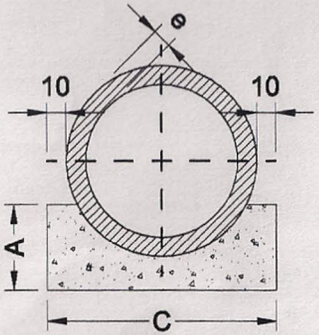

LECHOS

GOBERNACION DEL XV DPTO.	
PRESIDENTE HAYES	
PROYECTO:	ALCANTARILLA TUBULAR DE HORMIGON
TRAMO:	Km. 318 – NUCLEO – NUEVA MESTRE

Fecha: 29/08/14
Recibo Nº: exonerado
Firma:

APROBADO
Permiso Nº: 411/14
Fecha: 22/08/14
Recibo Nº: exonerado
Firma:

ASTH°

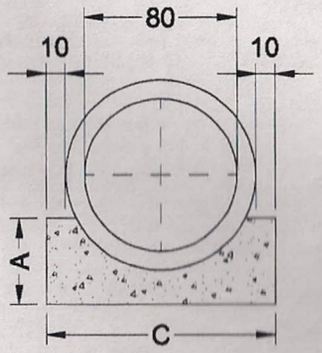

ADTH°

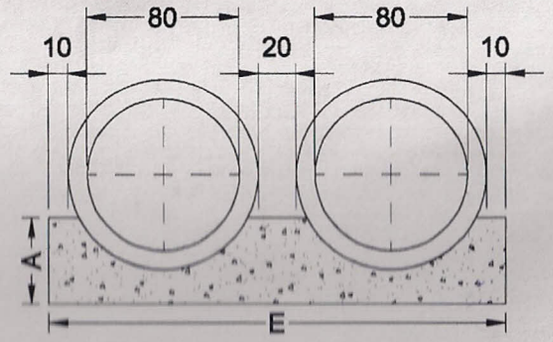

ATTH°

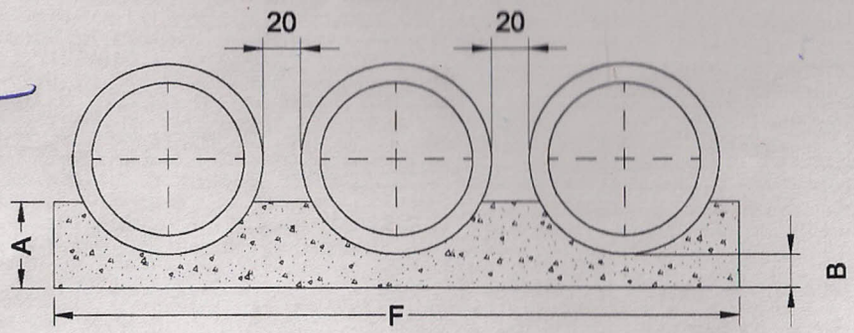

CUADRO DE DIMENSIONES

DIAMETRO	A	B	C	E	F
60	34	15	96	–	–
80	45	20	120	–	–
100	56	25	144	288	432

CANTIDADES POR METRO LINEAL DE PLATEA

DIAMETRO (m)	SIMPLES		DOBLE		TRIPLE	
	HORMIGON (m3)	FORMA (m2)	HORMIGON (m3)	FORMA (m2)	HORMIGON (m3)	FORMA (m2)
60	0.238	o.680	–	–	–	–
80	0.386	0.900	–	–	–	–
100	0.570	1.120	1.141	1.120	1.711	1.120

NOTAS :

1) UTILIZAR EN LAS PLATEAS DE HORMIGON C-15
2) DIMENSIONES EN cm.

XV DPTO. PRESIDENTE HAYES GOBERNACION Secretaria de Obras Publicas

GOBERNACION DEL XV DPTO.

PRESIDENTE HAYES

PROYECTO: **ALCANTARILLA TUBULAR DE HORMIGON**

TRAMO: Km. 318 – NUCLEO – NUEVA MESTRE

REPUBLICA DEL PARAGUAY XV GOBERNACION DEPARTAMENTO PRESIDENTE HAYES

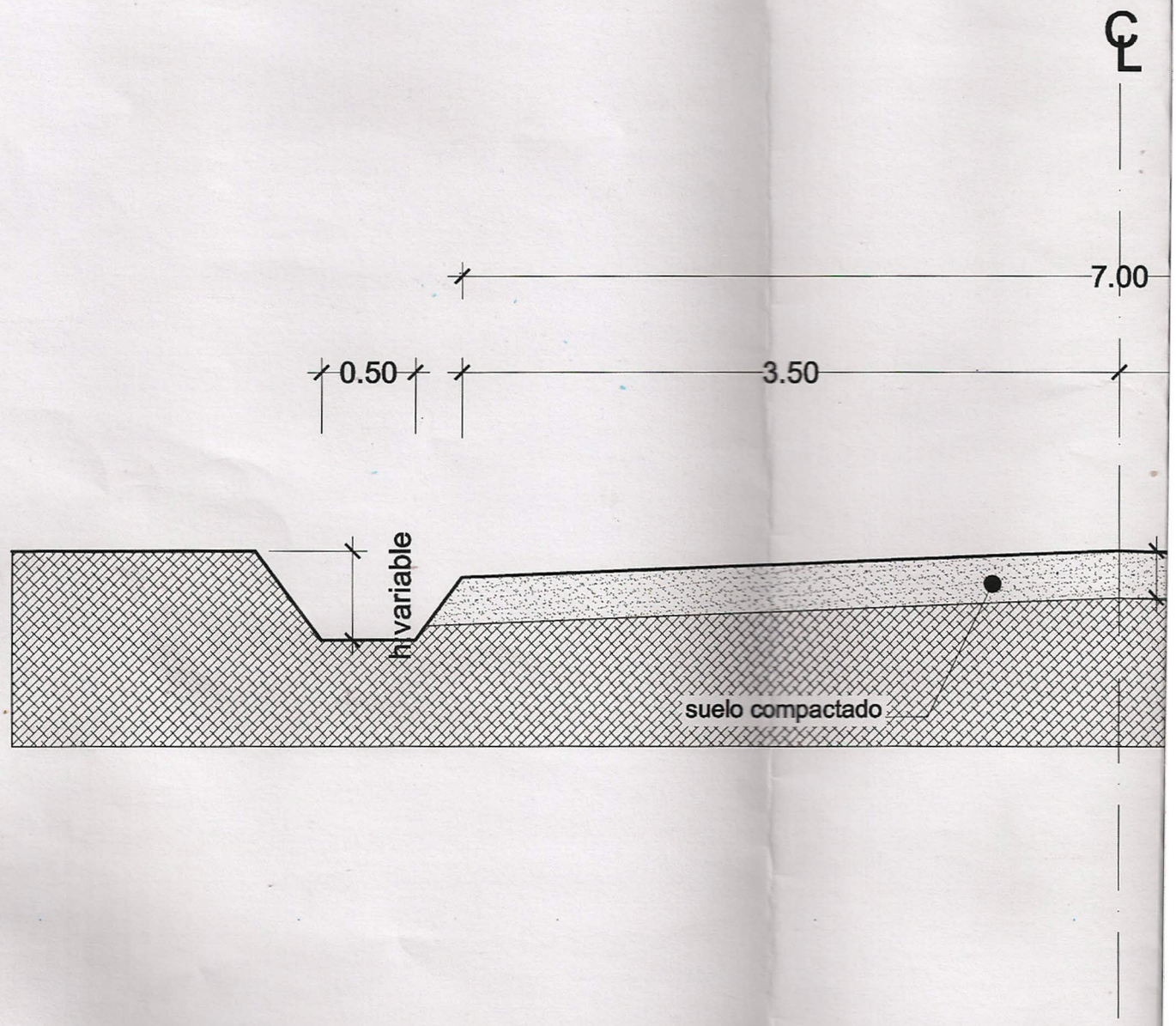

SECCION TRANSV

MUNICIPALIDAD DE VILLA HAYES
DPTO. OBRAS CONSTRUCCION Y VIVIENDA
APROBADO
Permiso Nº: 41/14
Fecha: 29/03/14
Recibo Nº: exonerado
Firma:

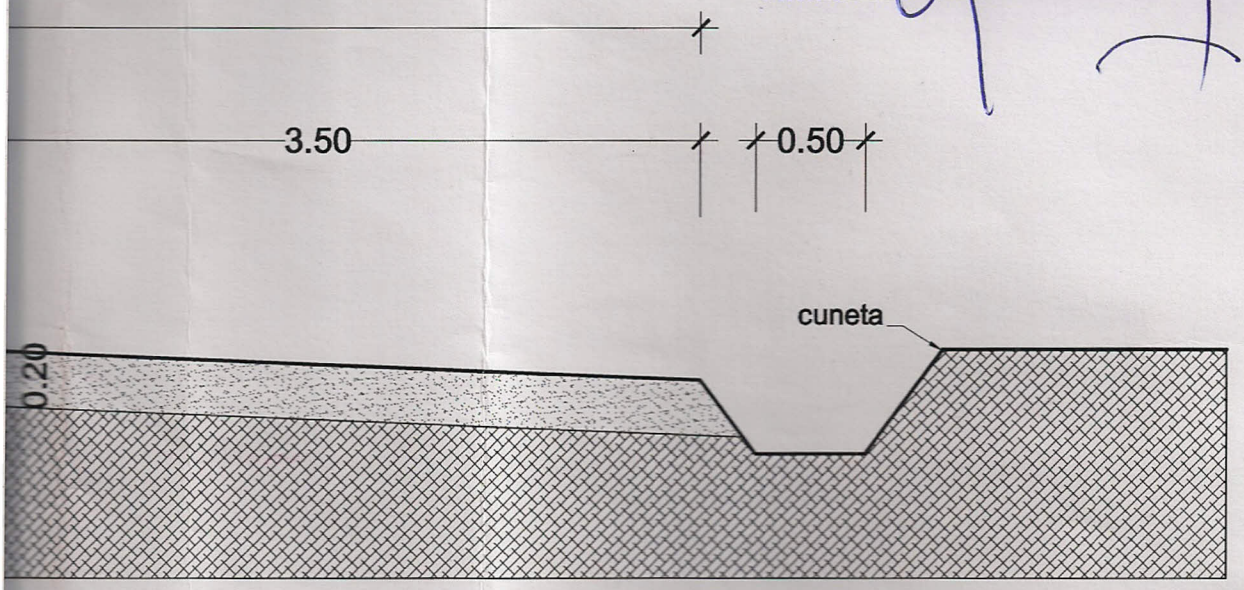

ERSAL - TIPO

XV DPTO. PRESIDENTE HAYES GOBERNACION Secretaría de Obras Públicas

OBRA : REHABILITACION DE CAMINO

TRAMO : RUTA TRANSCHACO km 318 - NUCLEO III (NUEVA MESTRE)

LONGITUD A REPARAR : 50km.

REPUBLICA DEL PARAGUAY XV GOBERNACION DEPARTAMENTO PRESIDENTE HAYES

LONGITUD : 50km
TAMO A REPARAR
RUTA TRANSCHACO Km 318
9
Image © 2014
© 2014
Fecha

MUNICIPALIDAD DE VILLA HAYES
DPTO. OBRAS CONSTRUCCION Y VIVIENDA
APROBADO
Permiso Nº: 41/14

REPUBLICA DEL PARAGUAY
XV
GOBERNACION
DEPARTAMENTO PRESIDENTE HAYES

DPTO. PRESIDENTE HAYES
GOBERNACIÓN
Secretaría de Obras Públicas