MUNICIPALIDAD DE YASY CAÑY

REPUBLICA DEL PARAGUAY

ESCUELA BASICA Nº 1.870 SANTO DOMINGO

Flora Liliana Firis
Arquitecta
Reg. Prof. 253

Esc. Bás. Nº 1.870 Santo Domingo.

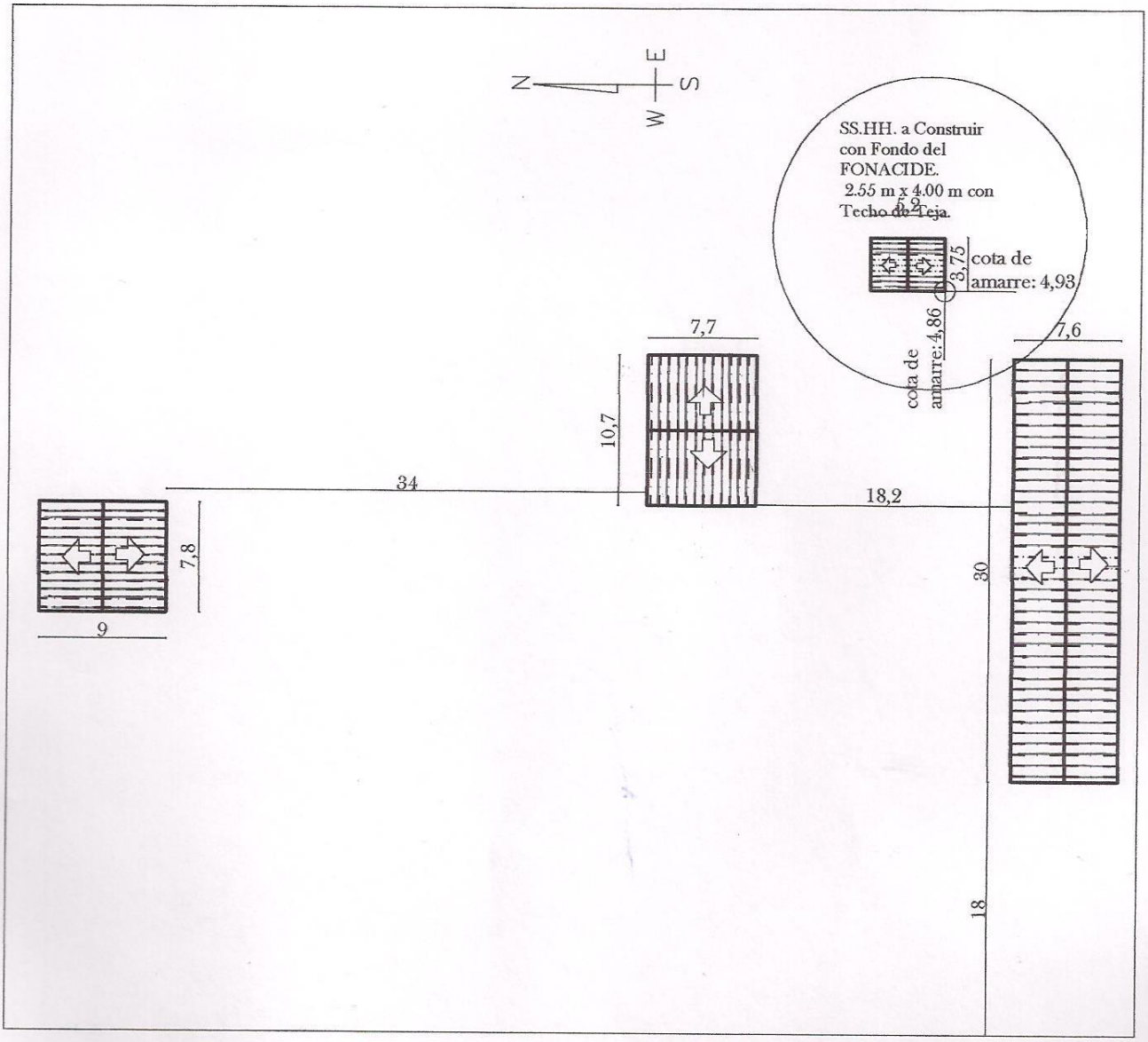

CALLE.

Esc. Bás. Nº 1.870 Santo Domingo.		01
PROYECTO: 1 SS.HH DE 2,55 M X 4,00 CON TECHO DE TEJA.	PLANTA BAJA DEL CONJUNTO	Esc.:1/500

MUNICIPALIDAD DE YASY CAÑY

REPUBLICA DEL PARAGUAY

Floria Liliana Piris
Arquitecta
Reg. Prof. 253

SSHH TIPO 2.55 x 4.00
CON TECHO DE TEJAS

Floria Liliana Yaris
Arquitecta
Reg. Prof. 253

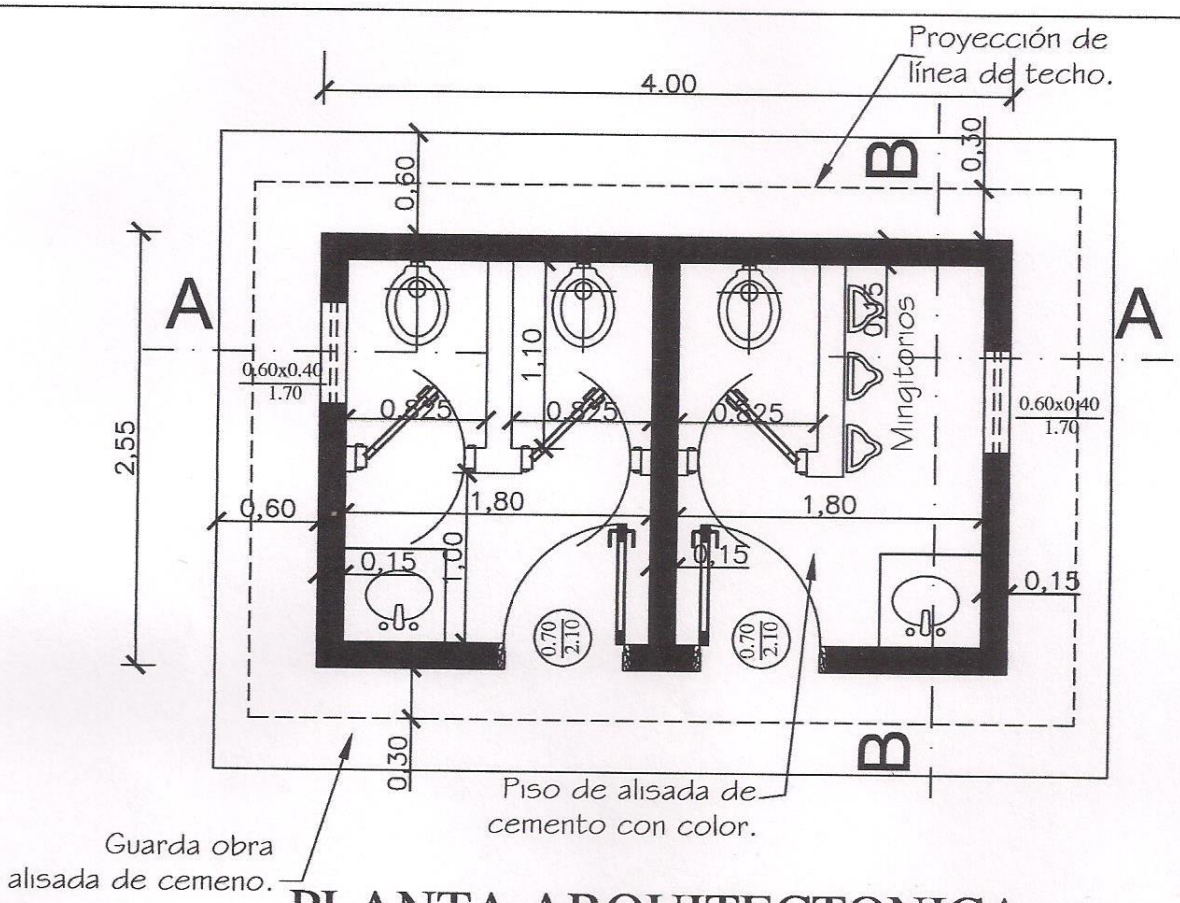

PLANTA ARQUITECTONICA

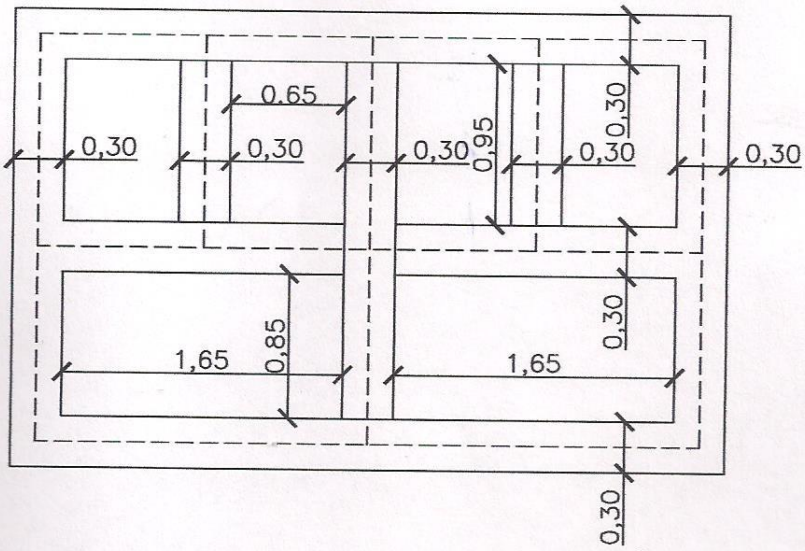

PLANTA DE FUNDACIÓN

MINISTERIO DE EDUCACION Y CULTURA DIRECCIÓN DE INFRAESTRUCTURA		01
SSHH tipo 2.55 x 4.00 con techo de tejas	PLANTA ARQUITECTONICA Y DE FUNDACION	Esc.: 1/75

Gloria Liliana Iriis
Arquitecta
Reg. Prof. 253

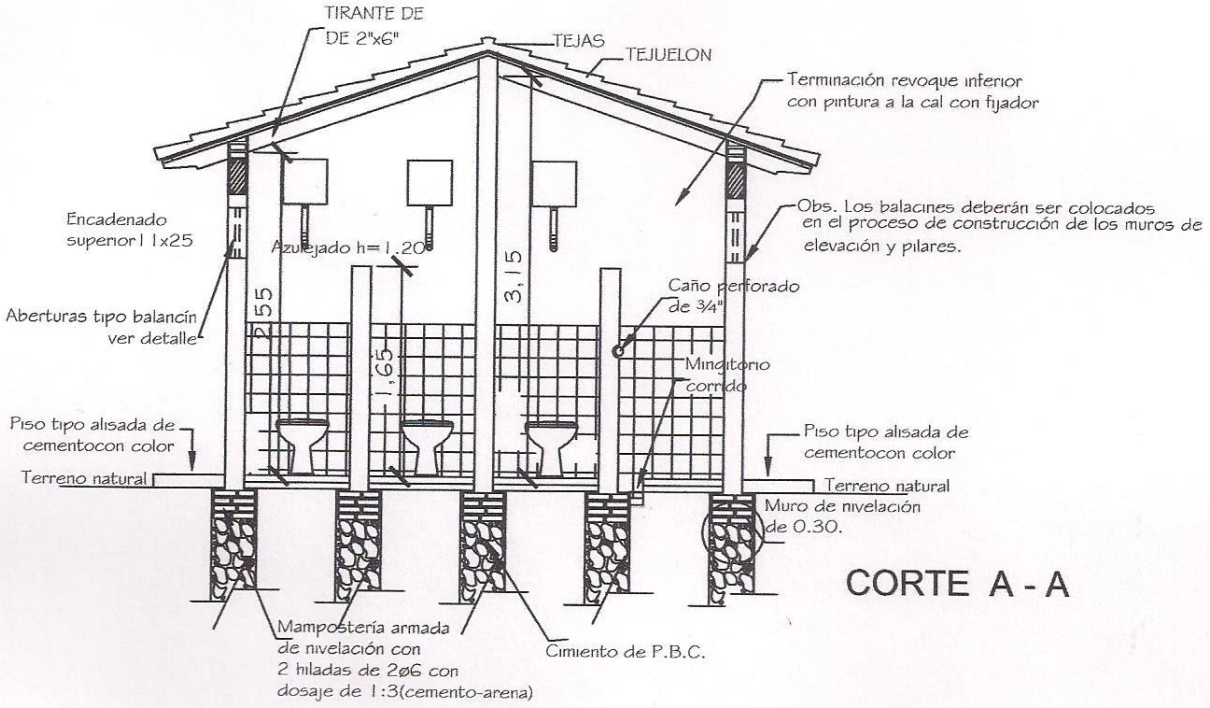

CORTE A - A

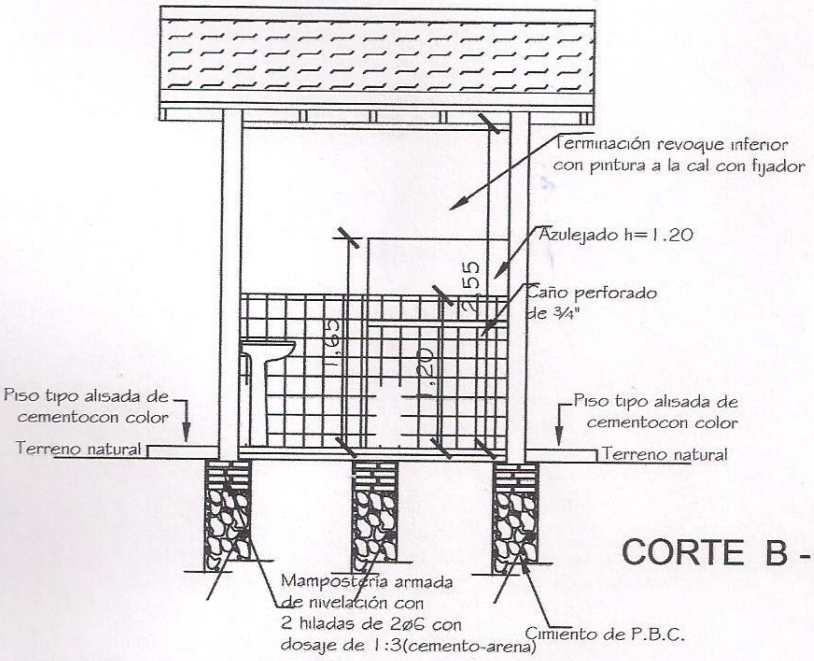

CORTE B - B

MINISTERIO DE EDUCACION Y CULTURA DIRECCIÓN DE INFRAESTRUCTURA		02
SSHH tipo 2.55 x 4.00 con techo de tejas	CORTE TRANSVERSAL Y LONGITUDINAL	Esc.: 1/100

Maria Liliana Iris
Arquitecta
Reg. Prof. 253

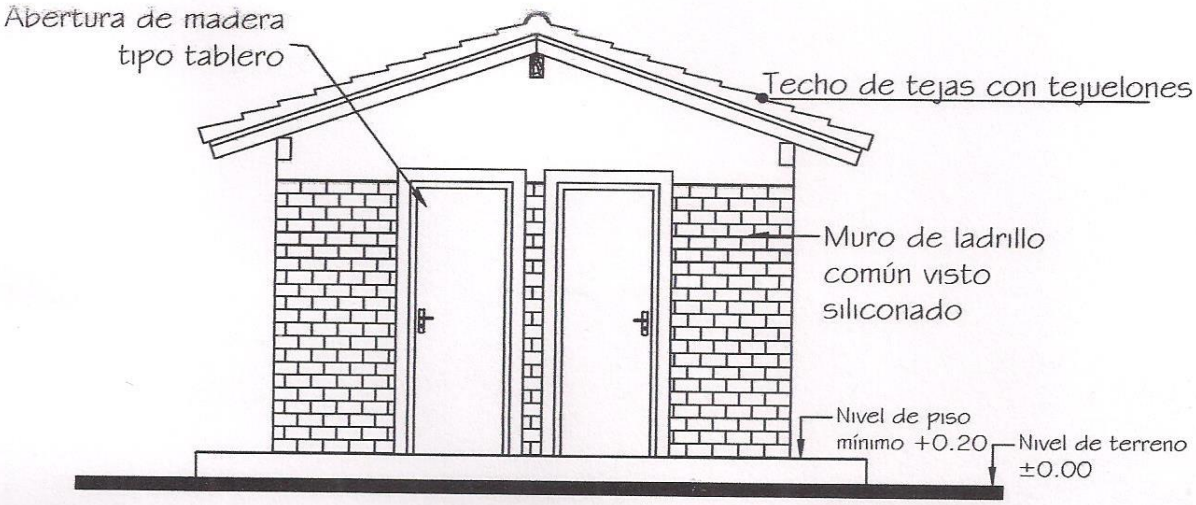

MINISTERIO DE EDUCACION Y CULTURA DIRECCIÓN DE INFRAESTRUCTURA		03
SSHH tipo 2.55 x 4.00 con techo de tejas	FACHADA FRONTAL Y LATERAL	Esc.: 1/100

Gloria Liliana Viris
Arquitecta
Reg. Prof. 253

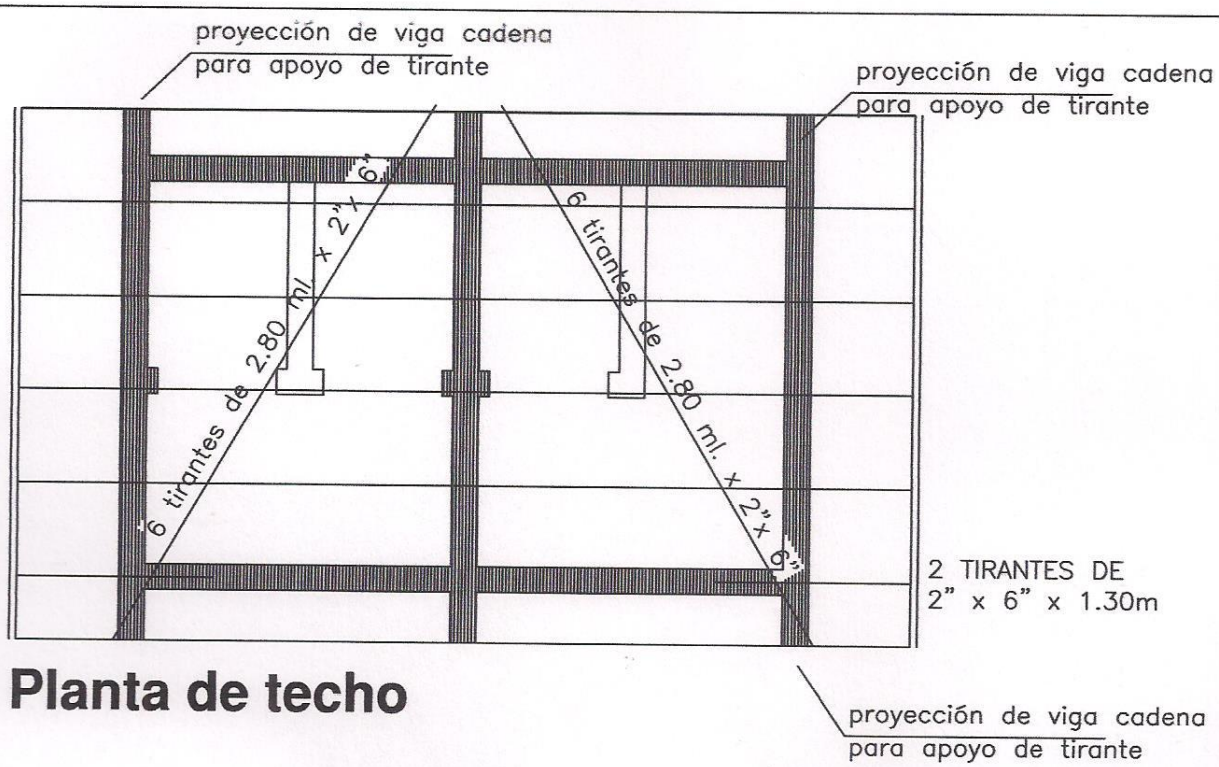

Planta de techo

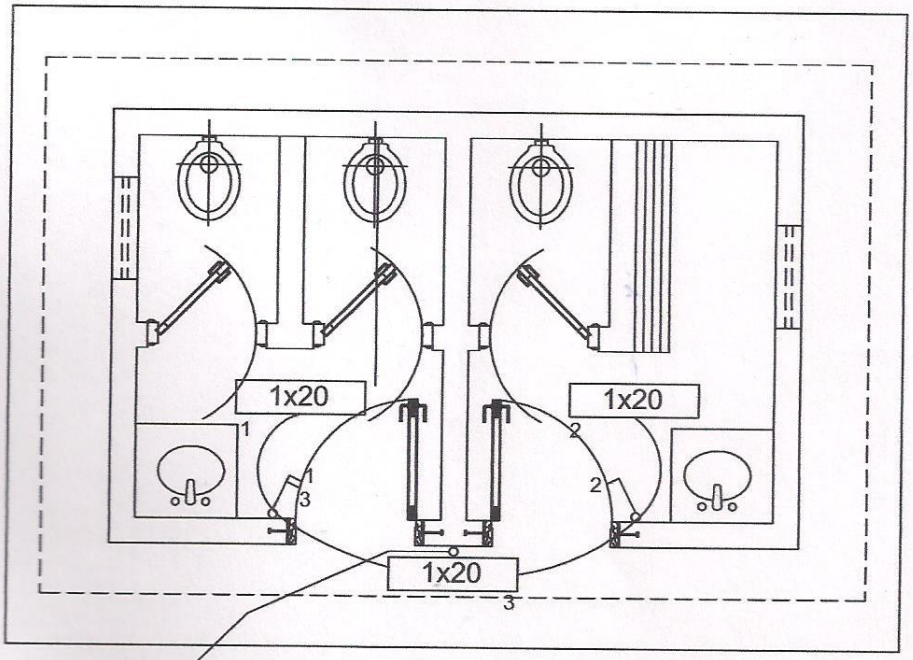

Instalación Eléctrica

MINISTERIO DE EDUCACION Y CULTURA DIRECCIÓN DE INFRAESTRUCTURA		04
SSHH tipo 2.55 x 4.00 con techo de tejas	PLANTA ESTRUC. TECHO E INST. ELECTRICA	Esc.: 1/75

Flora Liliana Piris
Arquitecta
Reg. Prof. 253

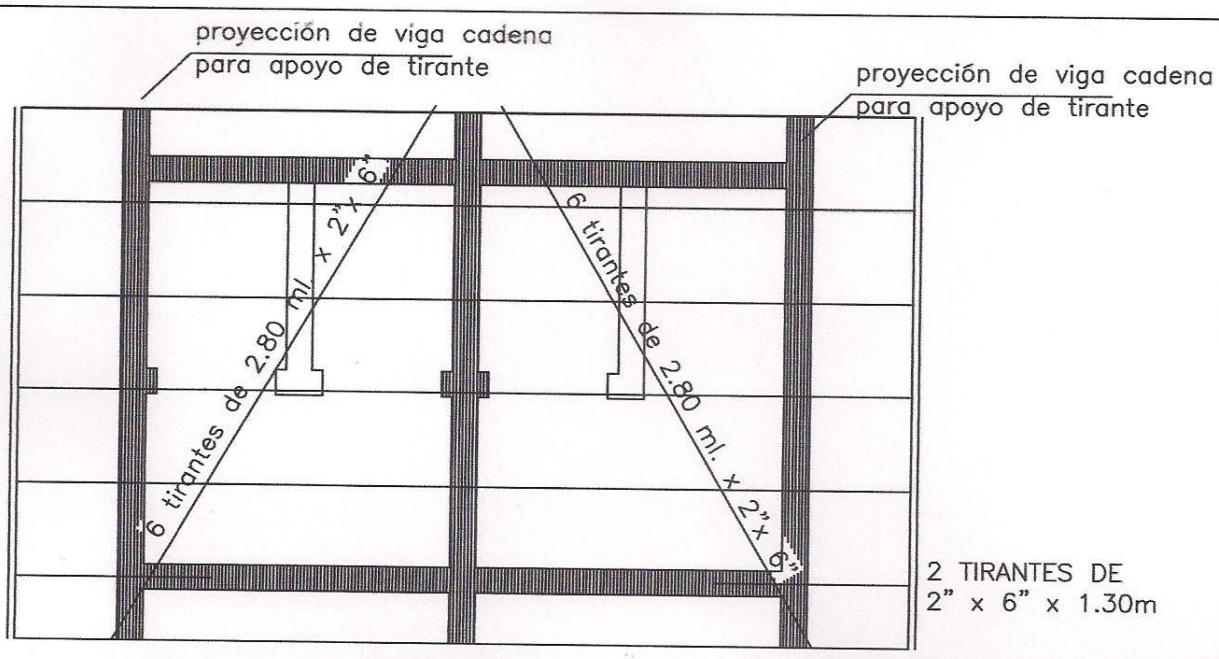

Planta de techo

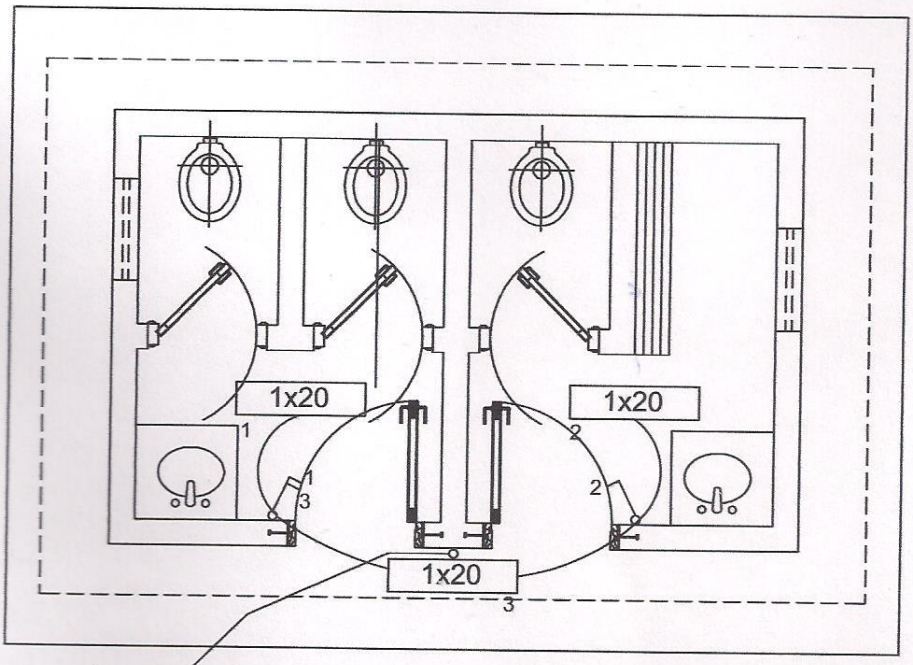

Instalación Eléctrica

MINISTERIO DE EDUCACION Y CULTURA DIRECCIÓN DE INFRAESTRUCTURA		04
SSHH tipo 2.55 x 4.00 con techo de tejas	PLANTA ESTRUC. TECHO E INST. ELECTRICA	Esc.: 1/75

Floria Liliana Viris
Arquitecta
Reg. Prof. 253

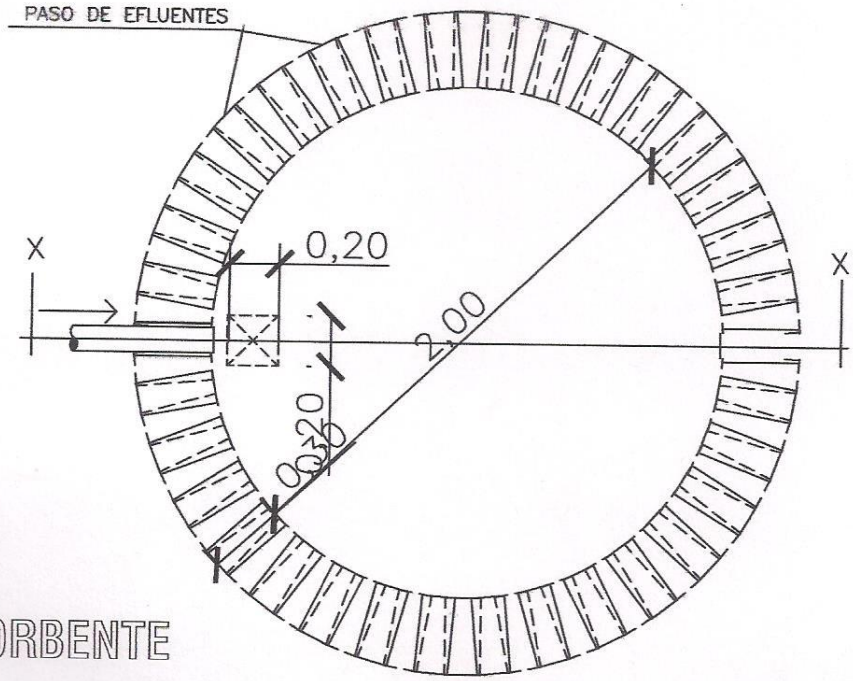

PLANTA
POZO ABSORBENTE

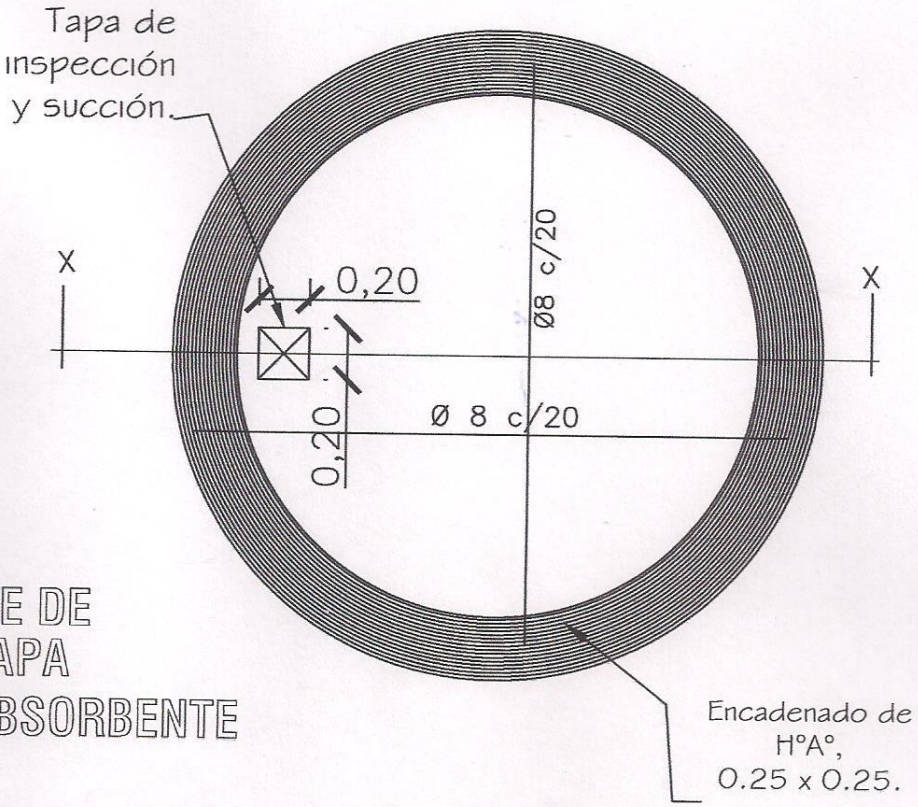

DETALLE DE
LOSA TAPA
POZO ABSORBENTE

MINISTERIO DE EDUCACION Y CULTURA DIRECCIÓN DE INFRAESTRUCTURA		05
SSHH tipo 2.55 x 4.00 con techo de tejas	DETALLE POZO ABSORBENTE	Sin Escala

Arquitecta
Reg. Prof. 253

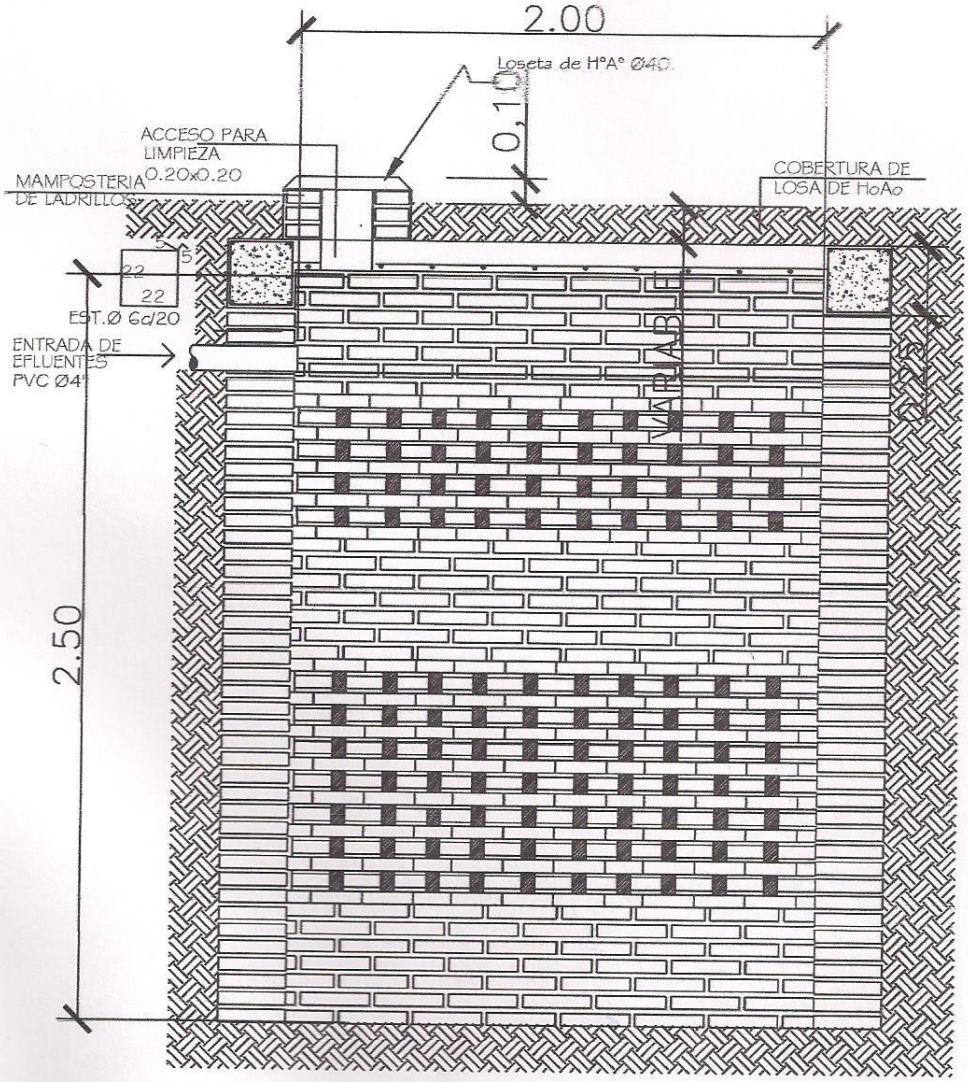

POZO ABSORBENTE

CORTE X-X

MINISTERIO DE EDUCACION Y CULTURA DIRECCIÓN DE INFRAESTRUCTURA		06
SSHH tipo 2.55 x 4.00 con techo de tejas	DETALLE POZO ABSORBENTE	Sin Escala

Flora Liliana Miris
Arquitecta
Reg. Prof. 253

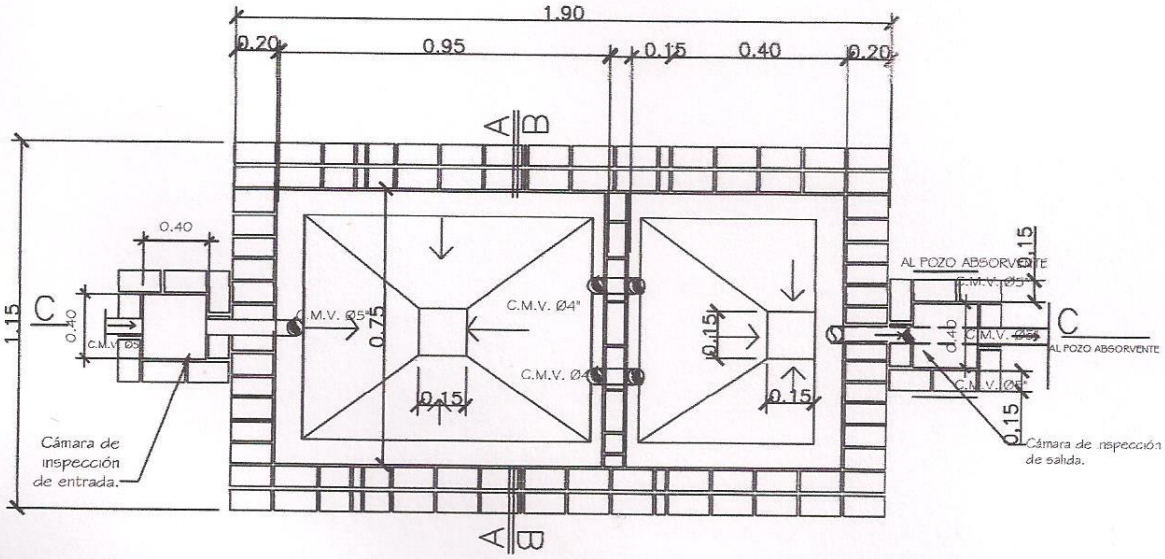

PLANTA CAMARA SEPTICA

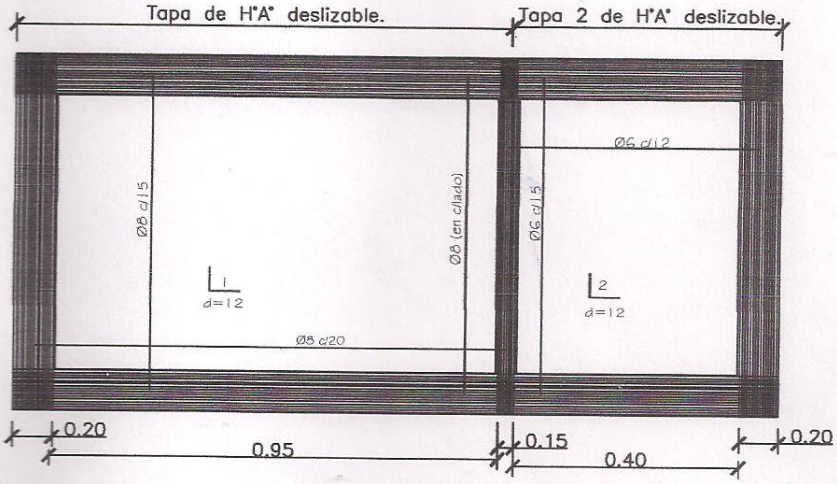

DETALLE DE LOSA TAPA CAMARA SEPTICA

MINISTERIO DE EDUCACION Y CULTURA DIRECCIÓN DE INFRAESTRUCTURA		07
SSHH tipo 2.55 x 4.00 con techo de tejas	DETALLE CAMARA SEPTICA	Sin Escala

Figueroa Liliana Iris
Arquitecta
Reg. Prof. 253

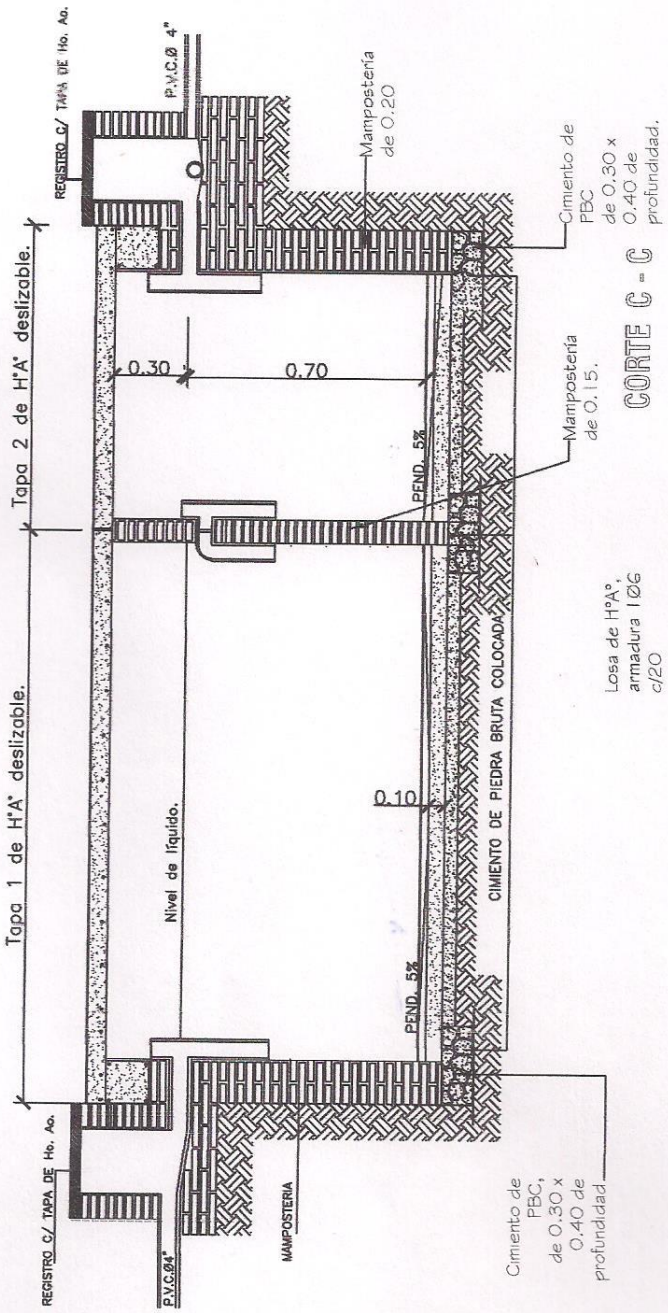

MINISTERIO DE EDUCACION Y CULTURA DIRECCIÓN DE INFRAESTRUCTURA		08
SSHH tipo 2.55 x 4.00 con techo de tejas	DETALLE CAMARA SEPTICA	Sin Escala

Arquitecta
Reg. Prof. 253