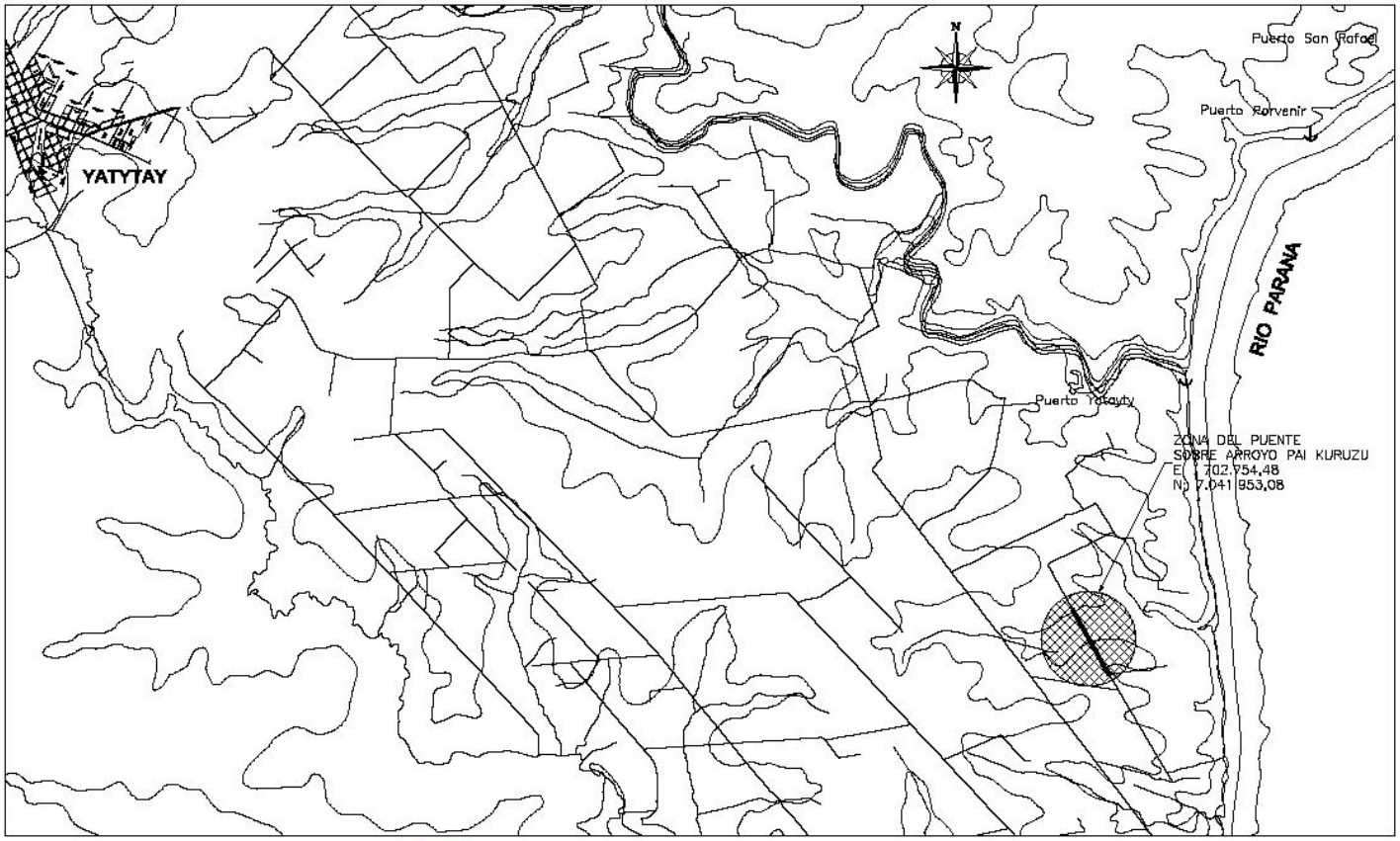

REPUBLICA DEL PARAGUAY	ADMINISTRACION MUNICIPAL: **PROF. GABINO DELVALLE VAZQUEZ**	**CONSTRUCCION DE PUENTE DE HORMIGON**		PLANO: **PLANTA GENERAL**	ESCALA PRINCIPAL: 1:40.000
MUNICIPALIDAD DE YATYTAY "Desarrollo Local es Progreso Nacional"	CONSULTOR: **ING. JUAN OSVALDO POLICANI**	**ARROYO PAI KURUZU**		**UBICACION PUENTES**	FECHA: MAR. 2009
		Ing. Juan Osvaldo Policani CONSULTOR	DIRECTOR DE OBRA	Prof. Gabino Delvalle Vázquez INTENDENTE MUNICIPAL	LAMINA: GN-001

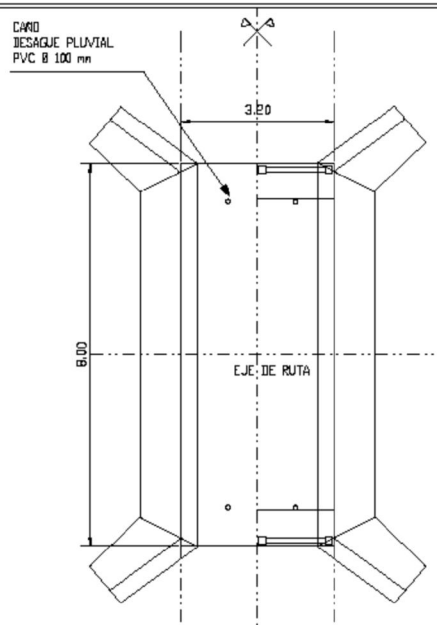

PLANTA DE ENCOFRADO
VISTA INFERIOR

ESC. 1:75

0 1 2

ESCALA GRAFICA

EJE DE PUENTE

PLANTA DE ENCOFRADO
VISTA SUPERIOR

ESC. 1:75

0 1 2

ESCALA GRAFICA

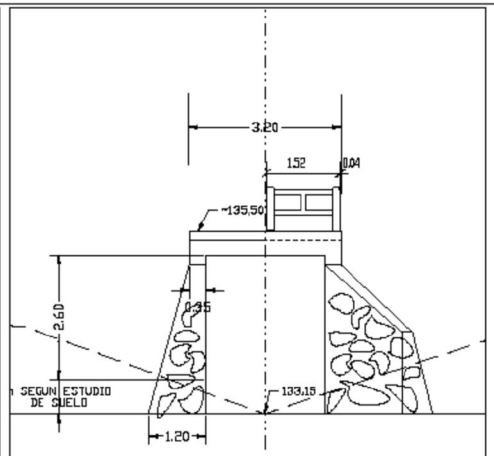

SEMI-CORTE
LONGITUDINAL
ESC. 1:75

0 1 2

ESCALA GRAFICA

SEMI-ALZADO
LONGITUDINAL
ESC. 1:75

0 1 2

ESCALA GRAFICA

COORDENADAS DEL PUENTE (UTM):

E: 702.754,478
N: 7.041.953,082

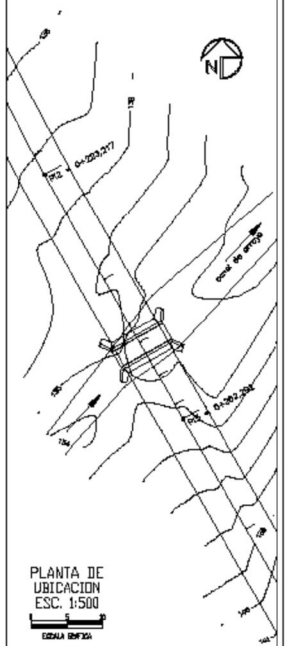

PLANTA DE
UBICACION
ESC. 1:500

0 5 10

ESCALA GRAFICA

REPUBLICA DEL PARAGUAY **MUNICIPALIDAD DE YATYTAY** **"Desarrollo Local es Progreso Nacional"**	ADMINISTRACION MUNICIPAL: **PROF. GABINO DELVALLE VAZQUEZ** CONSULTOR: **ING. JUAN OSVALDO POLICANI**	**AMPLIACION Y REHABILITACION DE PUENTES DE HORMIGON** **ARROYO PAI KURUZU** Ing. Juan Osvaldo Policani CONSULTOR / DIRECTOR DE OBRA / Prof. Gabino Delvalle Vazquez INTENDENTE MUNICIPAL	PLANO: **PLANTA DE ENCOFRADO** **CORTE LONGITUDINAL** **PLANTA DE UBICACION**	ESCALA PRINCIPAL: 1:75 FECHA: MAR. 2009 NUMERO: PK-001	

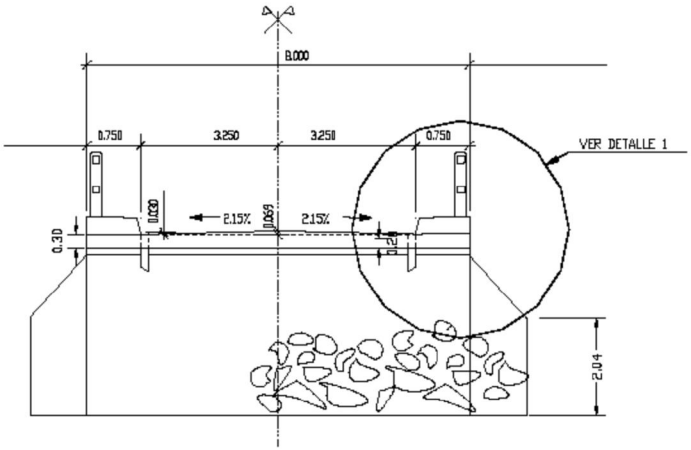

CORTE TRANSVERSAL
ESC. 1:75

0 1 2 3
ESCALA GRAFICA

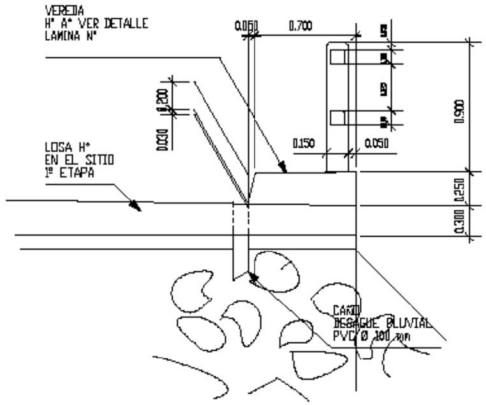

DETALLE 1
ESC. 1:25

0.1 0.3 0.5 0.7 0.9 2
0 0.2 0.4 0.6 0.8 1
ESCALA GRAFICA

REPUBLICA DEL PARAGUAY **MUNICIPALIDAD DE YATYTAY** **"Desarrollo Local es Progreso Nacional"**	ADMINISTRACION MUNICIPAL: **PROF. GABINO DELVALLE VAZQUEZ** CONSULTOR: **ING. JUAN OSVALDO POLICANI**	**AMPLIACION Y REHABILITACION DE PUENTES DE HORMIGON** **ARROYO PAI KURUZU**	PLANO: **CORTE TRANSVERSAL** **DETALLES**	ESCALA PRINCIPAL: 1:75 FECHA: MAR. 2009 NUMERO: PK-002
		Ing. Juan Osvaldo Policani CONSULTOR	DIRECTOR DE OBRA	Prof. Gabino Delvalle Vazquez INTENDENTE MUNICIPAL	

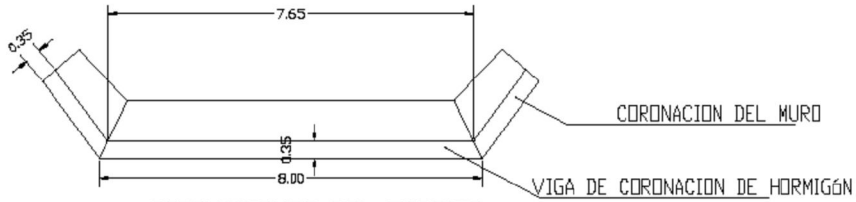

CORONAMIENTO DEL ESTRIBO

ESC. 1:75

0 1 2

ESCALA GRAFICA

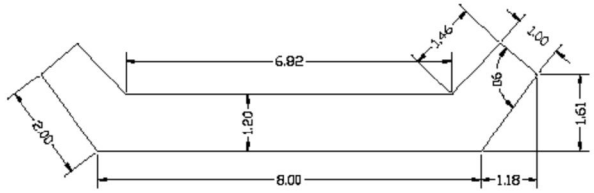

BASE DE LA CABECERA

HORMIGON CICLOPEO ASENTADO SOBRE LA ROCA

ESC. 1:75

0 1 2

ESCALA GRAFICA

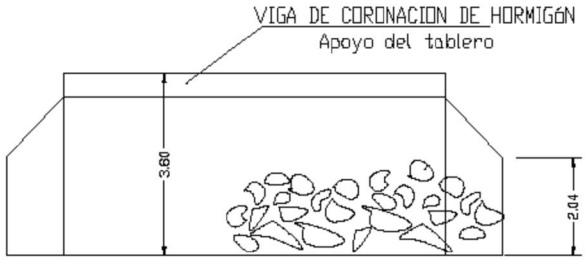

VISTA FRONTAL DEL ESTRIBO

ESC. 1:75

0 1 2

ESCALA GRAFICA

REPUBLICA DEL PARAGUAY	ADMINISTRACION MUNICIPAL: **PROF. GABINO DELVALLE VAZQUEZ**	**AMPLIACION Y REHABILITACION DE PUENTES DE HORMIGON ARROYO PAI KURUZU**		PLANO: **DETALLES DE ESTRIBOS**	ESCALA PRINCIPAL: 1:75
MUNICIPALIDAD DE YATYTAY "Desarrollo Local es Progreso Nacional"	CONSULTOR: **ING. JUAN OSVALDO POLICANI**	Ing. Juan Osvaldo Policani CONSULTOR	DIRECTOR DE OBRA	Prof. Gabino Delvalle Vázquez INTENDENTE MUNICIPAL	FECHA: MAR. 2009
					NUMERO: PK-003

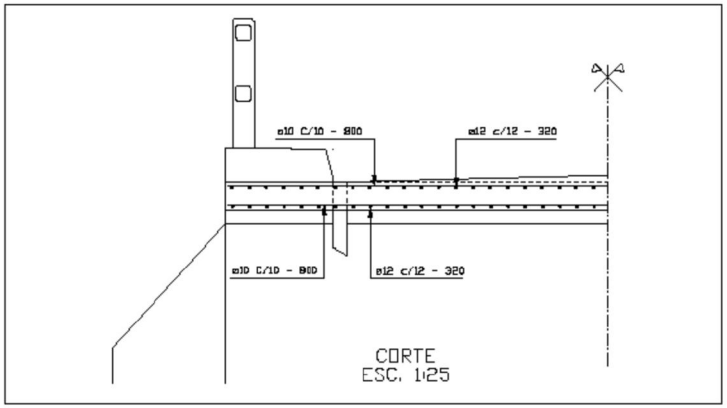

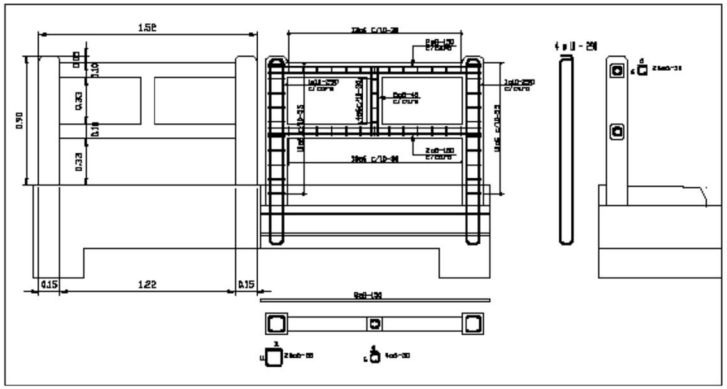

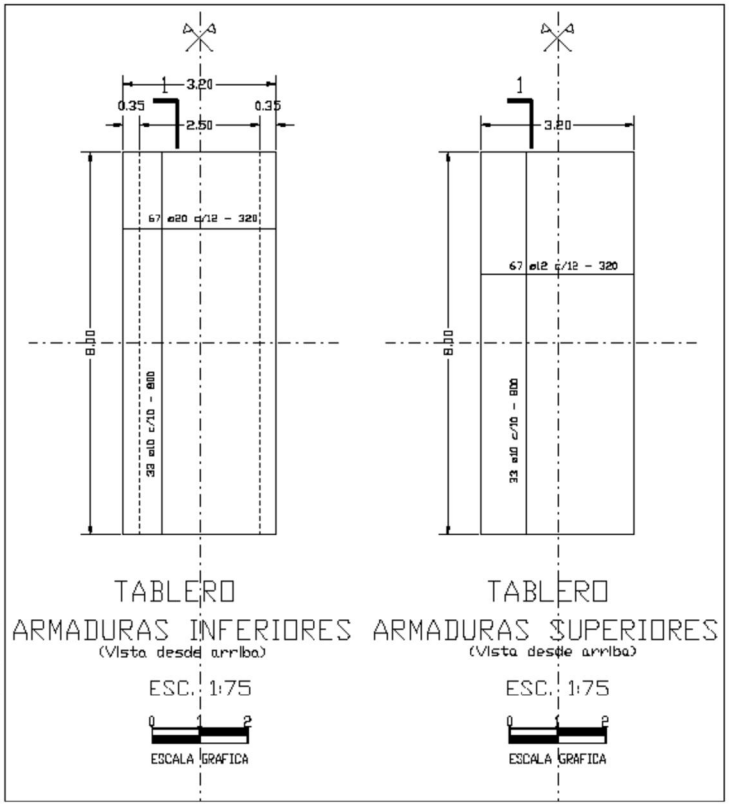

REPUBLICA DEL PARAGUAY MUNICIPALIDAD DE YATYTAY "Desarrollo Local es Progreso Nacional"	ADMINISTRACION MUNICIPAL: PROF. GABINO DELVALLE VAZQUEZ CONSULTOR: ING. JUAN OSVALDO POLICANI	AMPLIACION Y REHABILITACION DE PUENTES DE HORMIGON ARROYO PAI KURUZU	PLANO: DETALLES DE BARANDAS Y TABLERO	ESCALA PRINCIPAL: 1:75 FECHA: MAR. 2009 NUMERO: PK-004	
		Ing. Juan Osvaldo Policani CONSULTOR	DIRECTOR DE OBRA	Prof. Gabino Delvalle Vazquez INTENDENTE MUNICIPAL	