CROQUIS DE IMPLANTACIÓN

PROYECTO DE CONSTRUCCIÓN DE AULA PRE ESCOLAR TIPO 5.80X6.80 CON GALERIA Y BAÑO
ESCUELA BASICA N°6304 SAN ROQUE GONZALEZ DE SANTACRUZ-Bº VIRGEN DE FATIMA-DISTRITO DEYPANÉ

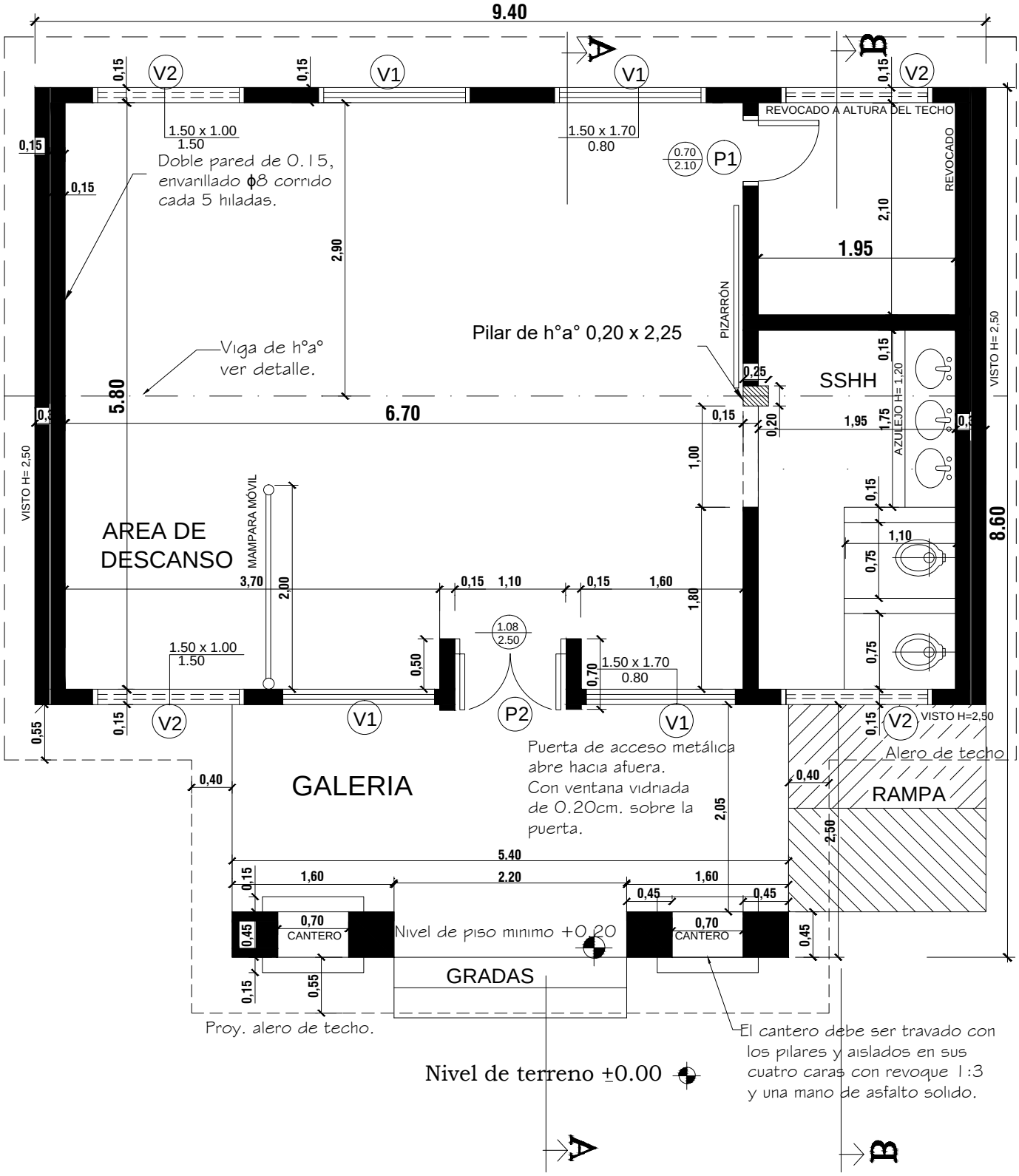

PLANTA CONSTRUCTIVA
ESC_____1/50

PROYECTO DE CONSTRUCCIÓN DE AULA PRE ESCOLAR TIPO 5.80X6.80 CON GALERIA Y BAÑO
ESCUELA BASICA N°6304 SAN ROQUE GONZALEZ DE SANTACRUZ-Bº VIRGEN DE FATIMA-DISTRITO DEYPANÉ

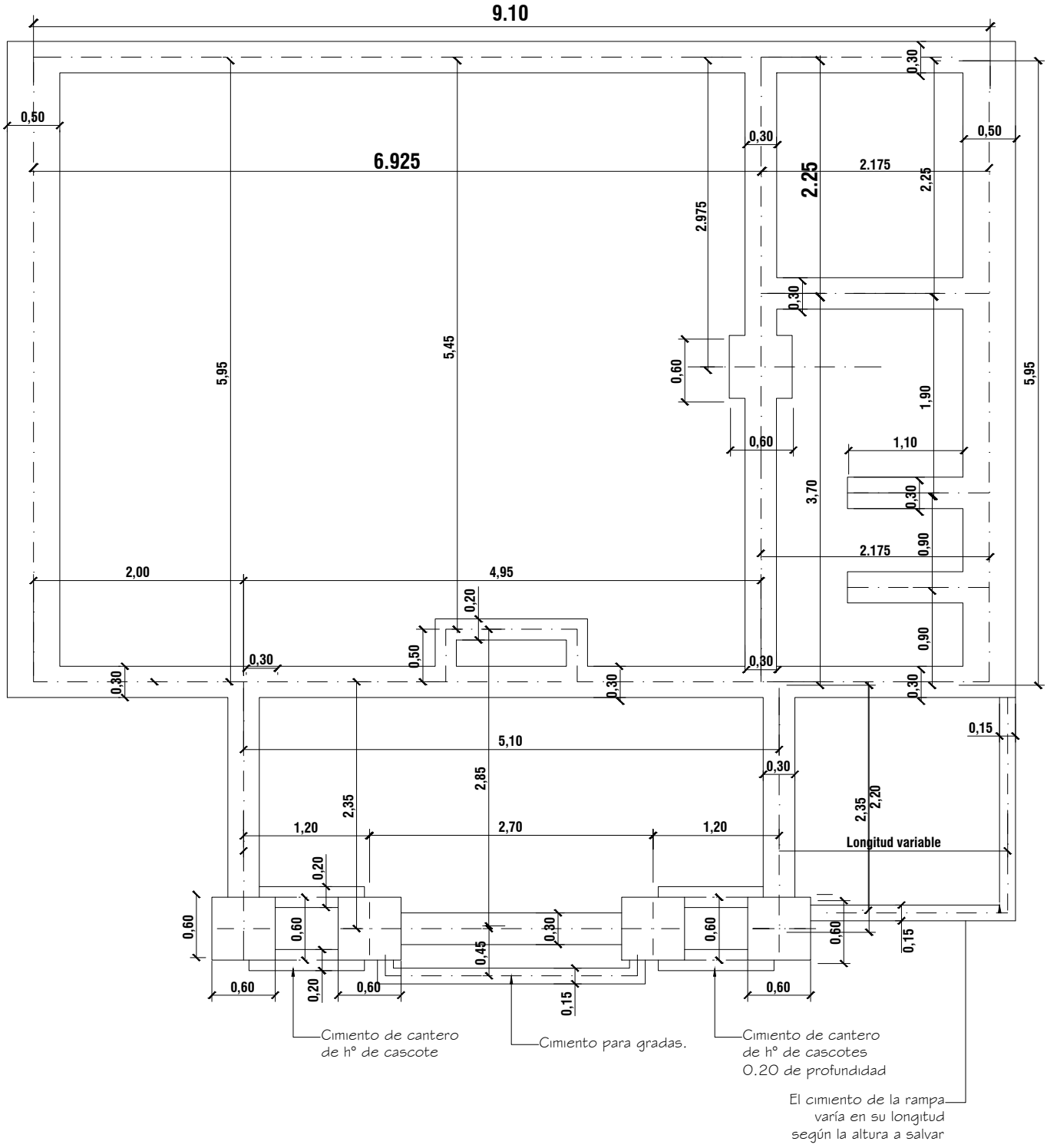

PLANTA DE FUNDACIÓN
ESC_____1/50

PROYECTO DE CONSTRUCCIÓN DE AULA PRE ESCOLAR TIPO 5.80X6.80 CON GALERIA Y BAÑO
ESCUELA BASICA N°6304 SAN ROQUE GONZALEZ DE SANTACRUZ-Bº VIRGEN DE FATIMA-DISTRITO DEYPANÉ

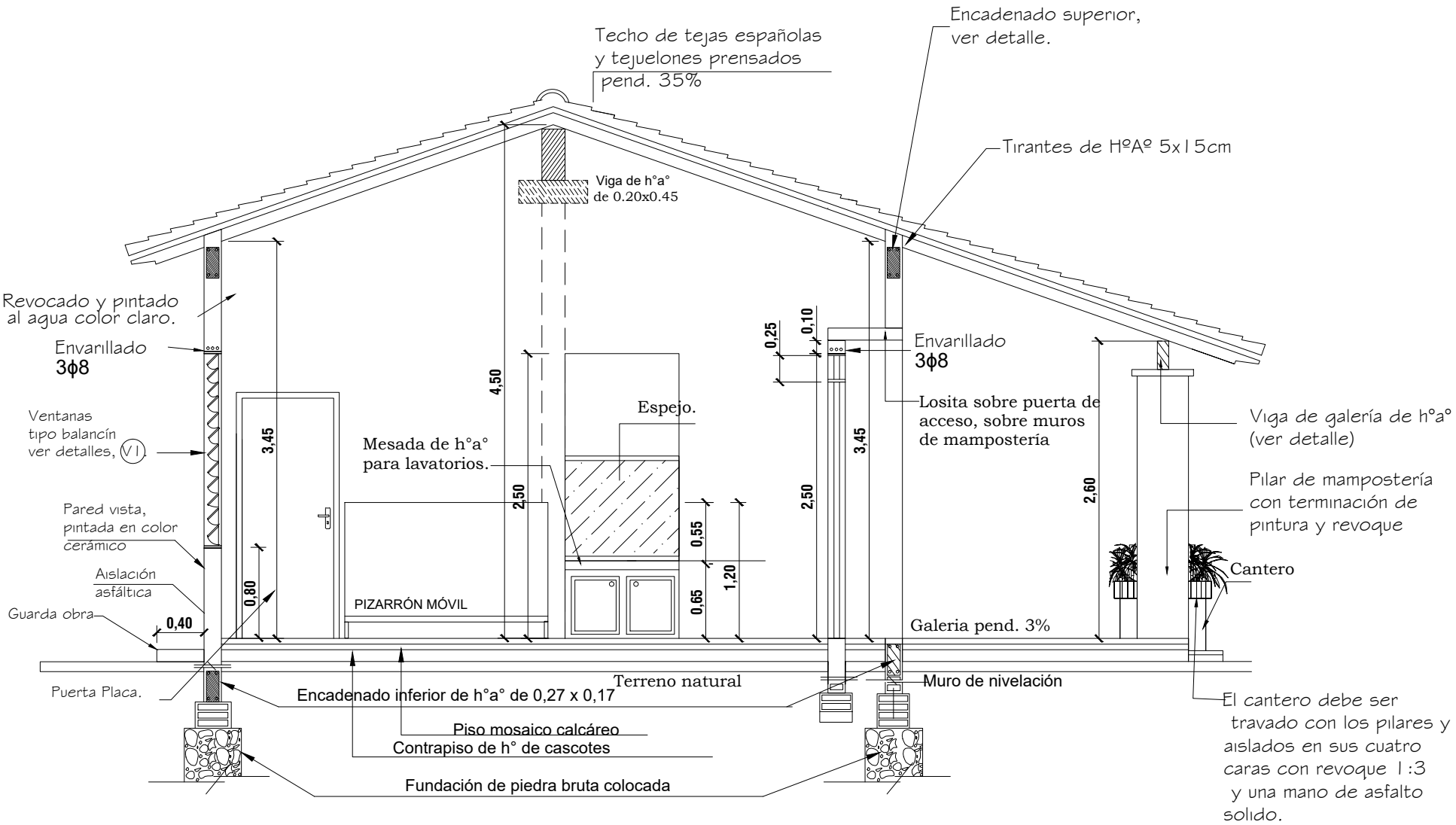

CORTE A-A

esc. 1/50.

PROYECTO DE CONSTRUCCIÓN DE AULA PRE ESCOLAR TIPO 5.80X6.80 CON GALERIA Y BAÑO

ESCUELA BASICA N°6304 SAN ROQUE GONZALEZ DE SANTACRUZ-Bº VIRGEN DE FATIMA-DISTRITO DEYPANÉ

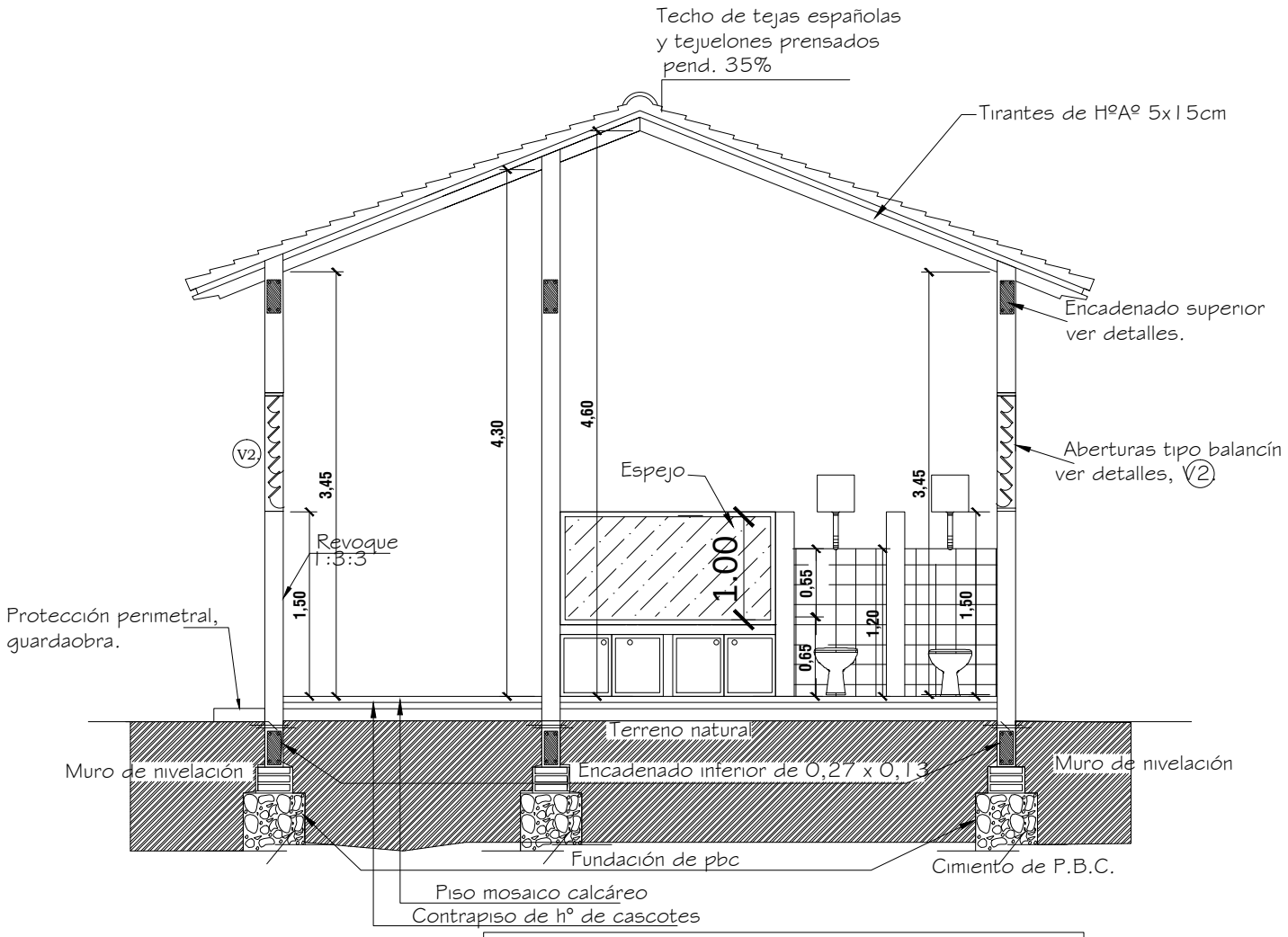

Obs: Los balancines deberán ser colocados a medida que se van construyendo los muros de elecación.
En los encadenados, tanto superior como inferior, las medidas seran 0,13 x 0,27 para las paredes de o,15 y y 0.17x0.27 para las paredes dobles de 0.15 (0.30).

CORTE B-B
esc. 1/50.

PROYECTO DE CONSTRUCCIÓN DE AULA PRE ESCOLAR TIPO 5.80X6.80 CON GALERIA Y BAÑO
ESCUELA BASICA N°6304 SAN ROQUE GONZALEZ DE SANTACRUZ-Bº VIRGEN DE FATIMA-DISTRITO DEYPANÉ

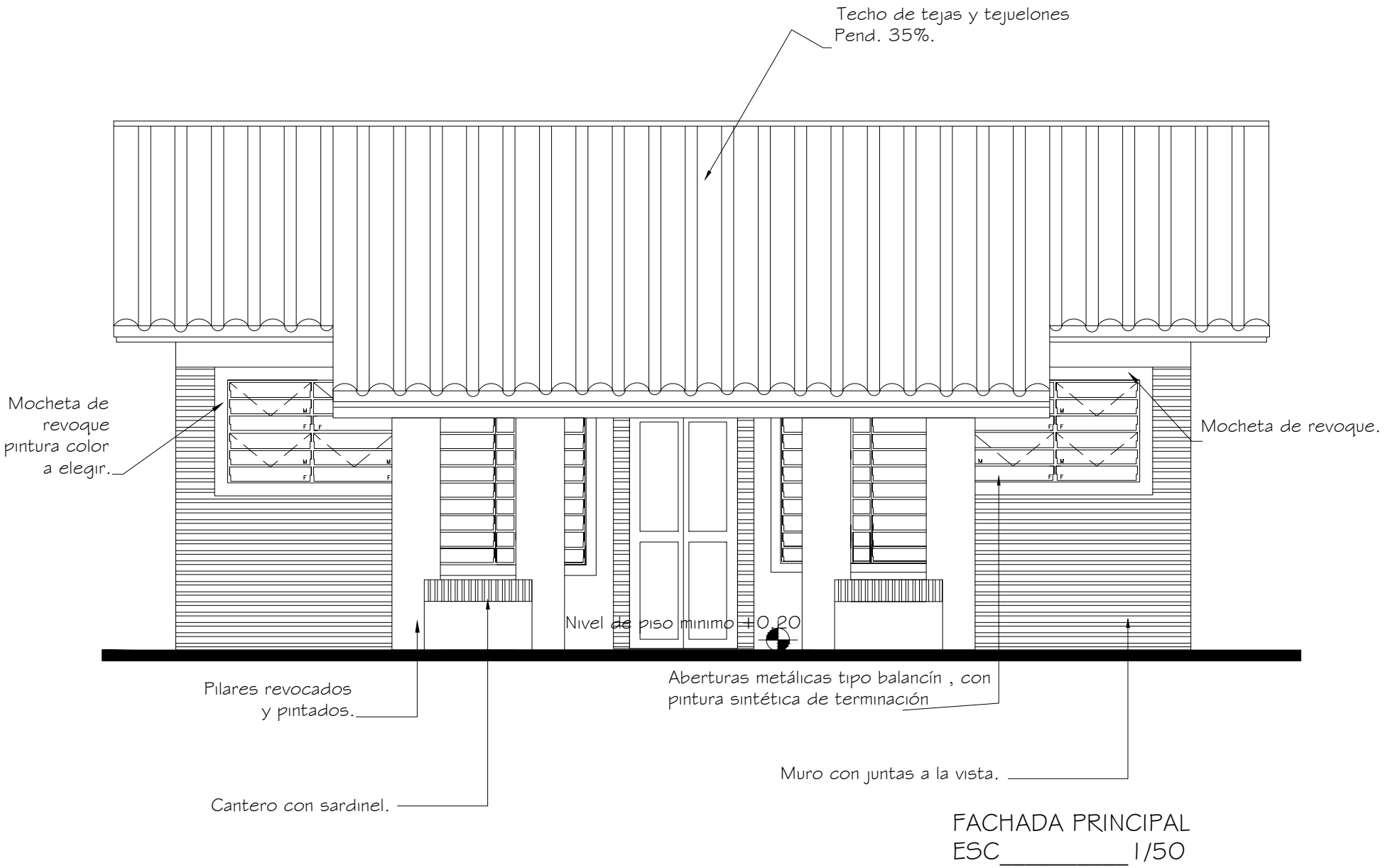

FACHADA PRINCIPAL
ESC_____1/50

PROYECTO DE CONSTRUCCIÓN DE AULA PRE ESCOLAR TIPO 5.80X6.80 CON GALERIA Y BAÑO
ESCUELA BASICA N°6304 SAN ROQUE GONZALEZ DE SANTACRUZ-Bº VIRGEN DE FATIMA-DISTRITO DEYPANÉ

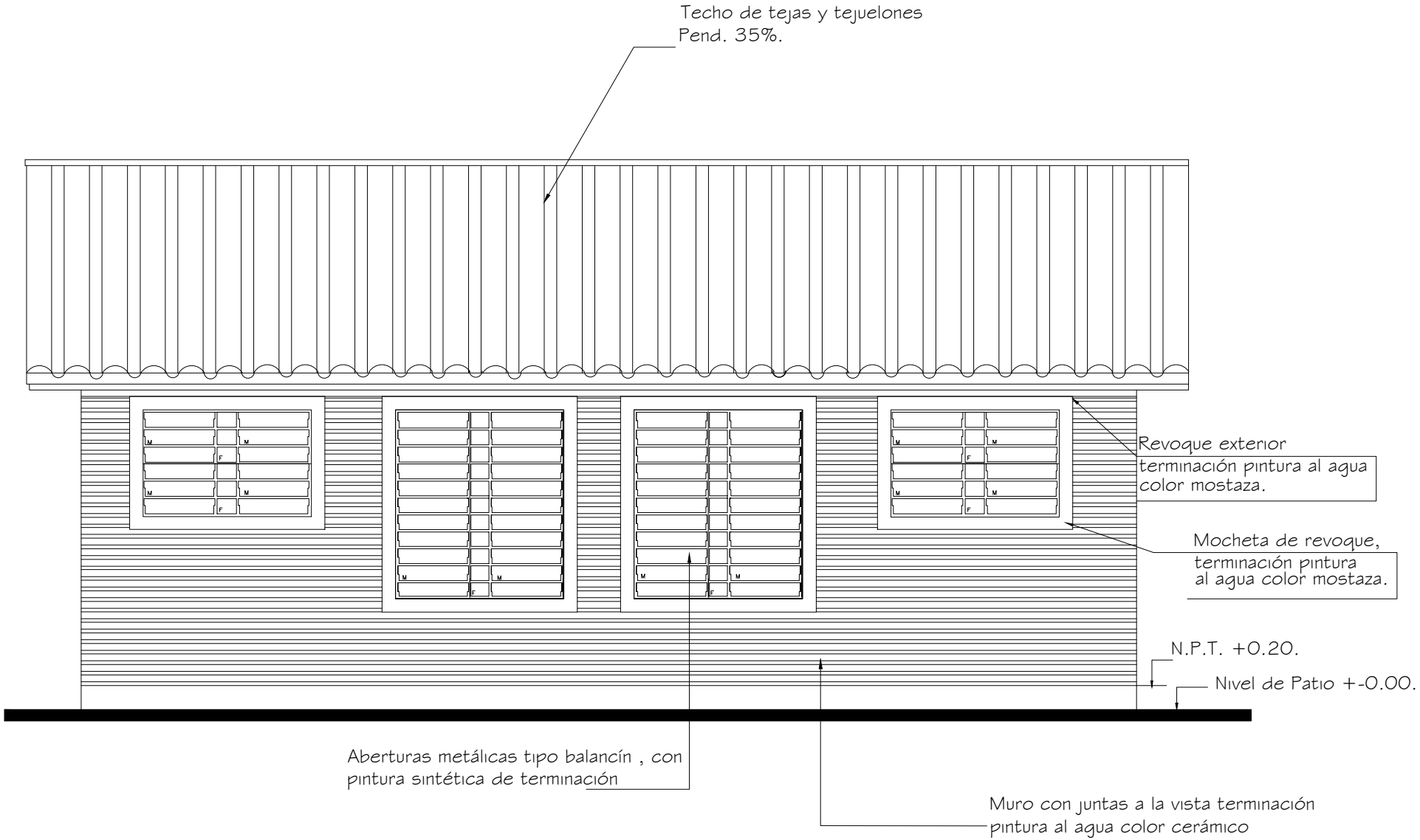

FACHADA POSTERIOR
ESC_____1/50

PROYECTO DE CONSTRUCCIÓN DE AULA PRE ESCOLAR TIPO 5.80X6.80 CON GALERIA Y BAÑO
ESCUELA BASICA N°6304 SAN ROQUE GONZALEZ DE SANTACRUZ-Bº VIRGEN DE FATIMA-DISTRITO DEYPANÉ

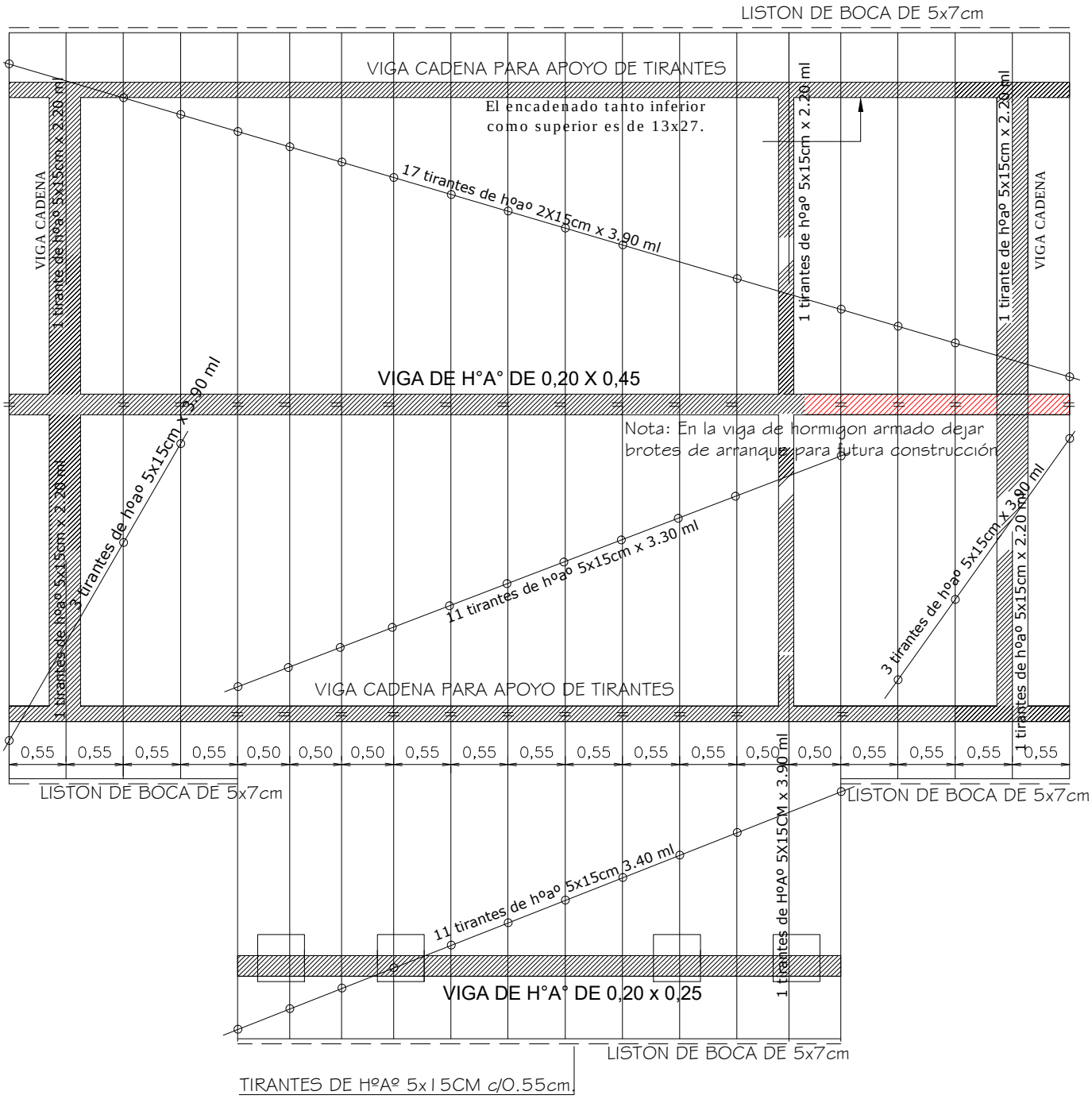

PLANTA DE TECHO
ESC_____1/50

PROYECTO DE CONSTRUCCIÓN DE AULA PRE ESCOLAR TIPO 5.80X6.80 CON GALERIA Y BAÑO
ESCUELA BASICA N°6304 SAN ROQUE GONZALEZ DE SANTACRUZ-Bº VIRGEN DE FATIMA-DISTRITO DEYPANÉ

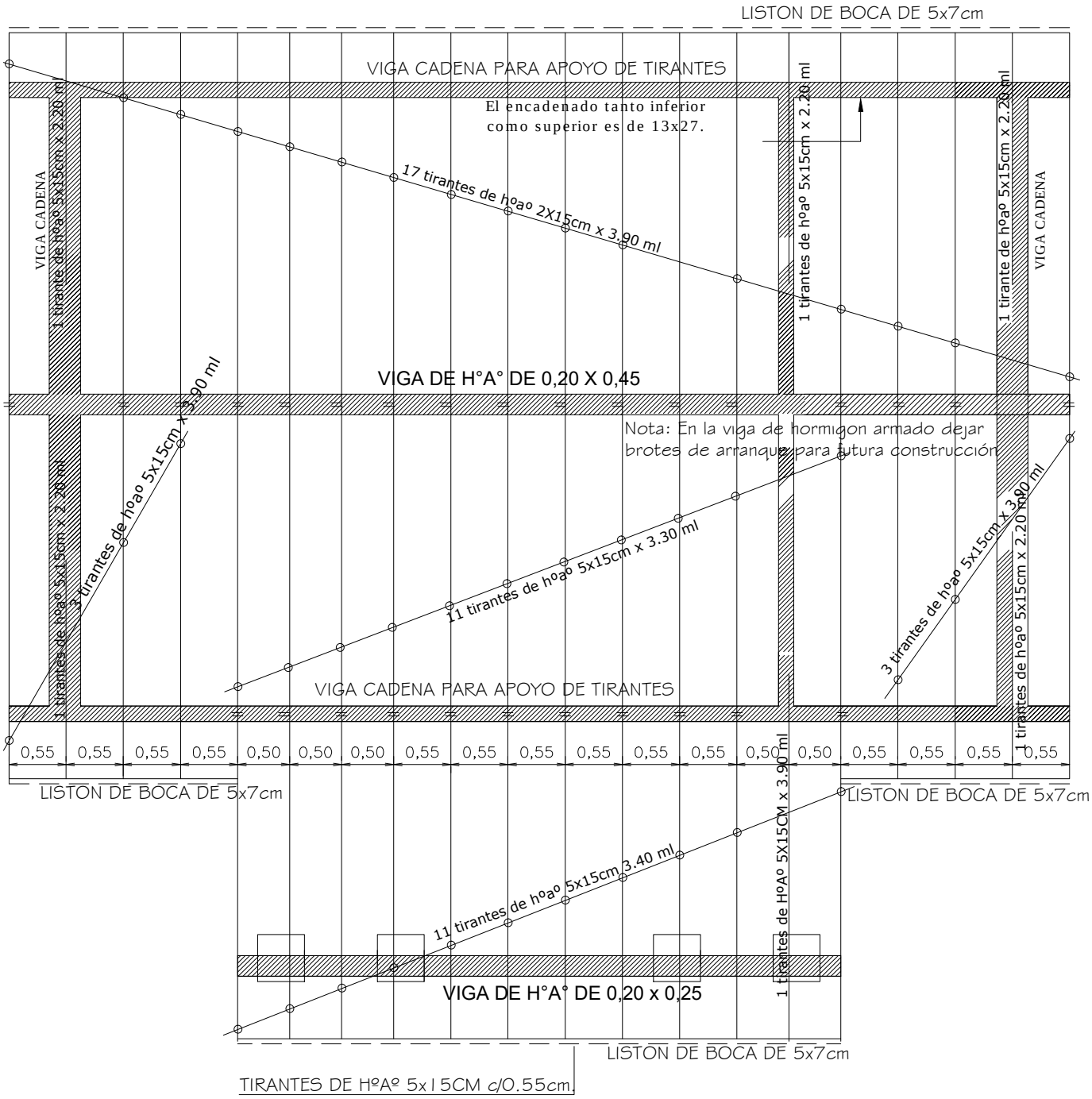

PLANTA DE TECHO
ESC_____1/50

PROYECTO DE CONSTRUCCIÓN DE AULA PRE ESCOLAR TIPO 5.80X6.80 CON GALERIA Y BAÑO
ESCUELA BASICA N°6304 SAN ROQUE GONZALEZ DE SANTACRUZ-Bº VIRGEN DE FATIMA-DISTRITO DEYPANÉ

VIGA CUMBRERA O,20 x 0,45

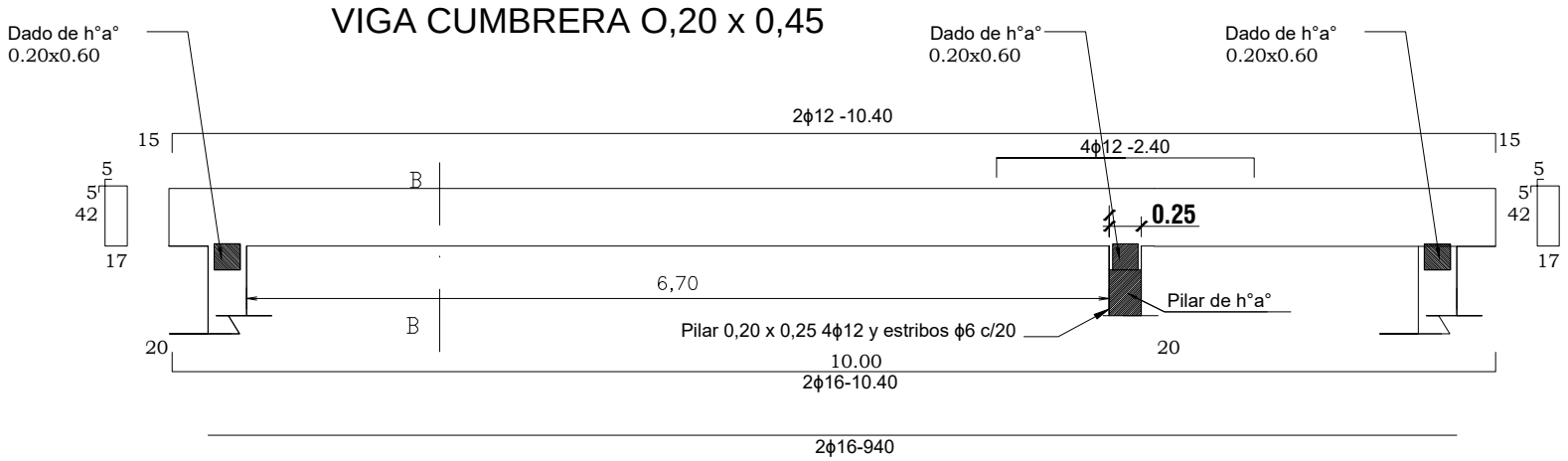

CORTE B-B

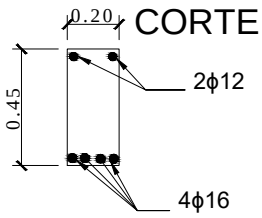

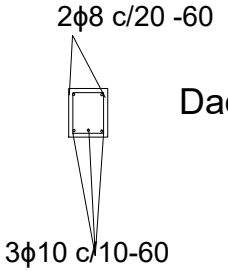

Dado de h° 0,20 x 0,60

DOSIFICACIÓN H°A°

1:2 :4

1 CEMENTO
2 ARENA
4 PIEDRA TRITURADA

VIGA DE H°A° EN GALERÍA DE 0,20 X 0,25

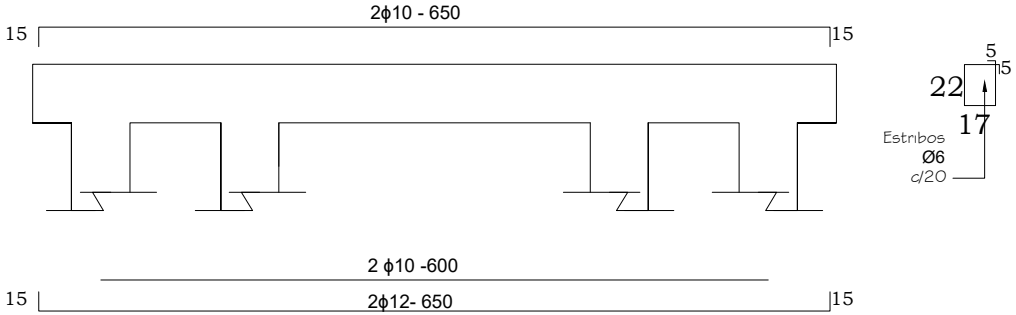

PROYECTO DE CONSTRUCCIÓN DE AULA PRE ESCOLAR TIPO 5.80X6.80 CON GALERIA Y BAÑO
ESCUELA BASICA N°6304 SAN ROQUE GONZALEZ DE SANTACRUZ-Bº VIRGEN DE FATIMA-DISTRITO DEYPANÉ

DADO DE H°A° DE 0,20 x 0,60

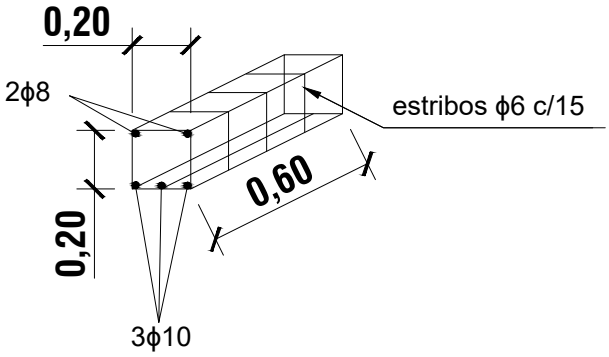

PILAR DE H°A° DE 0,20 x 0,25

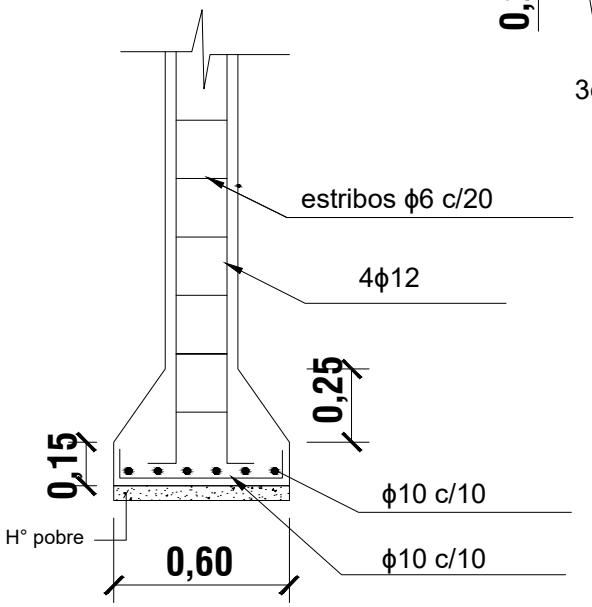

ZAPATA

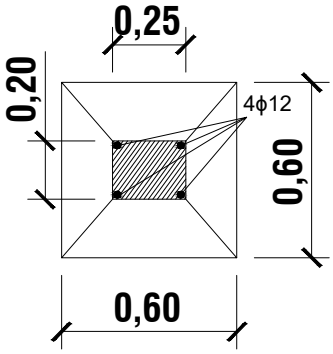

DETALLE DE ZAPATA CON ENCADENADO INFERIOR

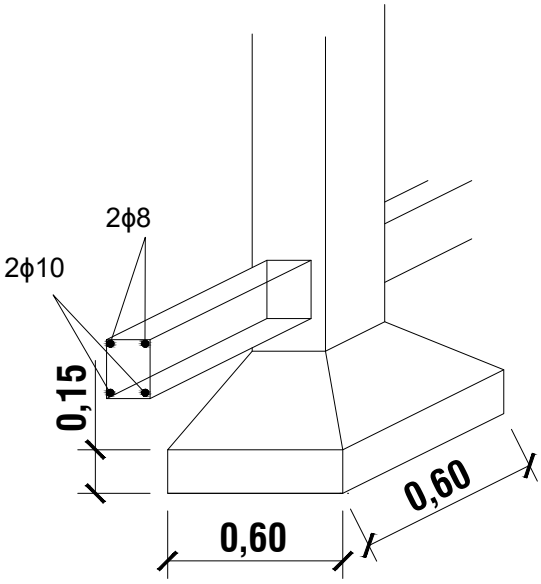

ARMADURA DE ZAPATA

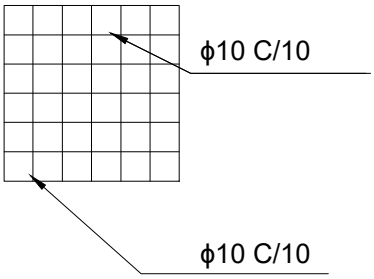

PROYECTO DE CONSTRUCCIÓN DE AULA PRE ESCOLAR TIPO 5.80X6.80 CON GALERIA Y BAÑO
ESCUELA BASICA N°6304 SAN ROQUE GONZALEZ DE SANTACRUZ-Bº VIRGEN DE FATIMA-DISTRITO DEYPANÉ

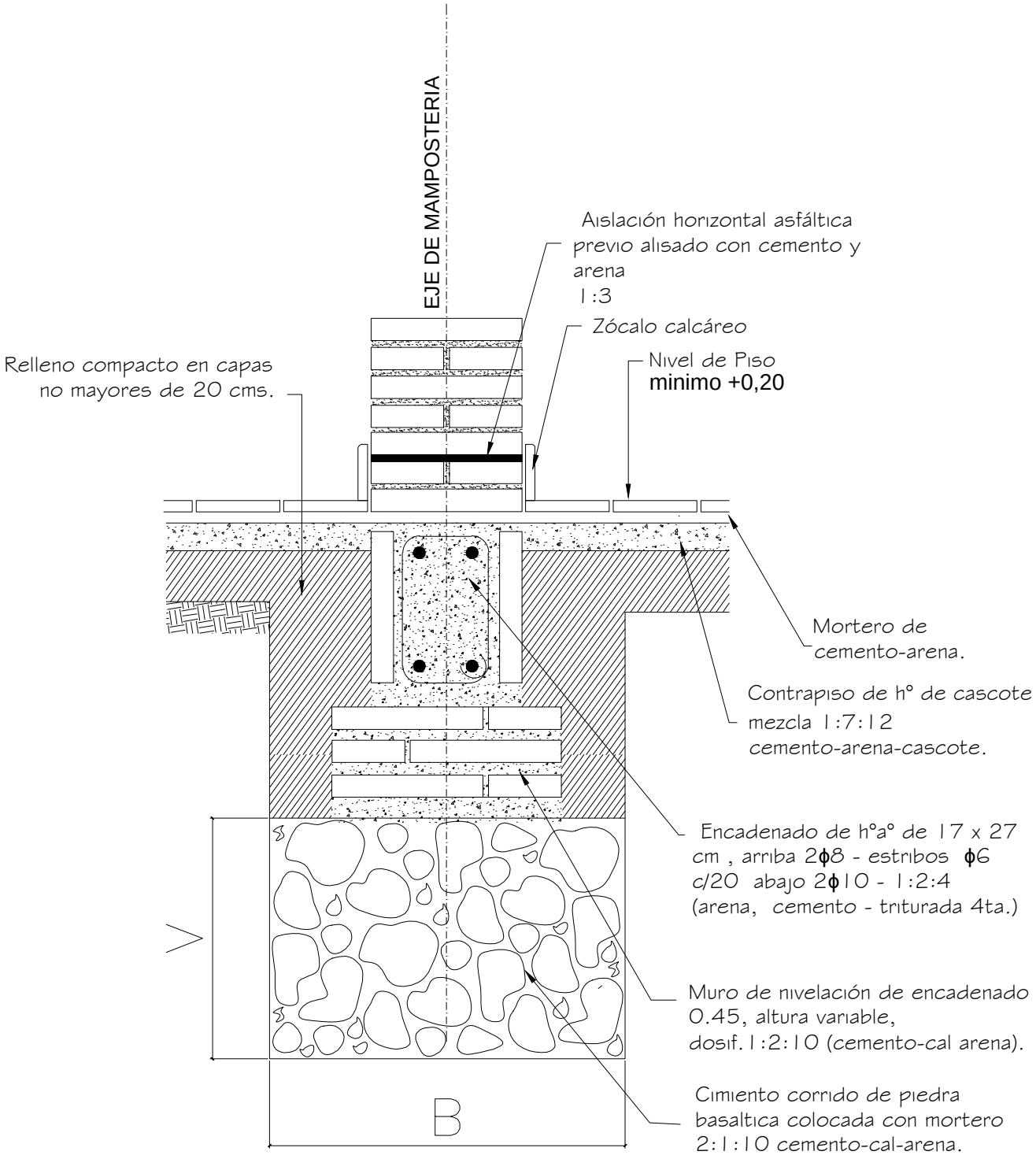

Obs.:

V = variable

B = ancho de cimentación

PROYECTO DE CONSTRUCCIÓN DE AULA PRE ESCOLAR TIPO 5.80X6.80 CON GALERIA Y BAÑO
ESCUELA BASICA N°6304 SAN ROQUE GONZALEZ DE SANTACRUZ-Bº VIRGEN DE FATIMA-DISTRITO DEYPANÉ

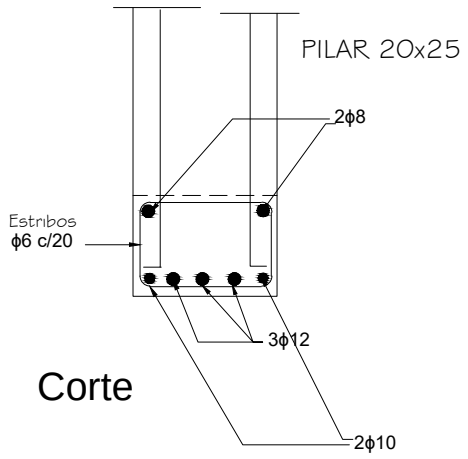

Corte

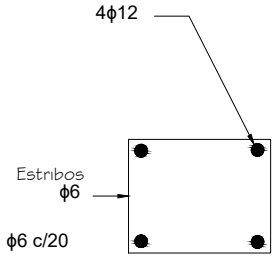

Planta

Detalle de pilar de apoyo de viga principal

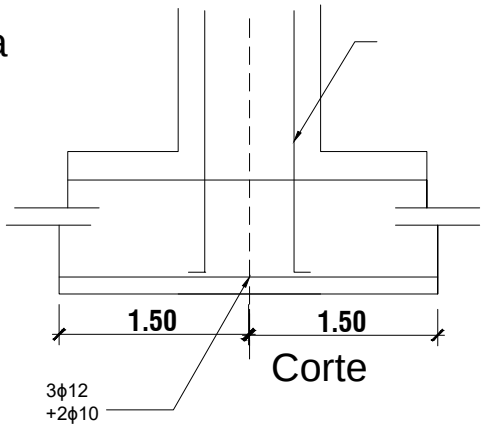

Corte

DETALLE DE PILAR DE GALERIA

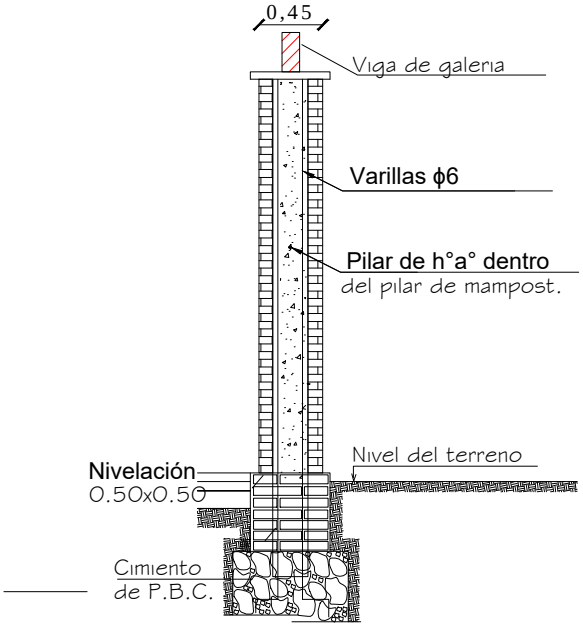

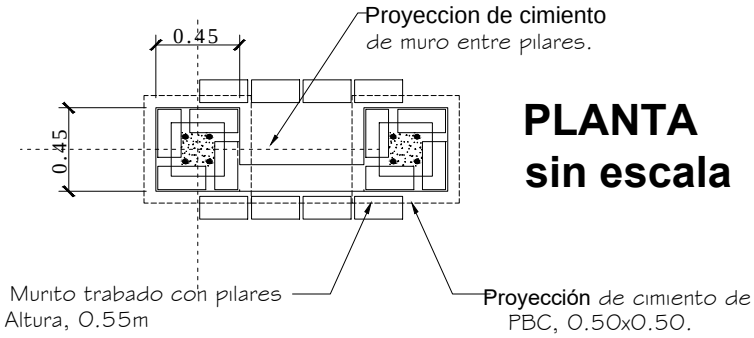

PLANTA sin escala

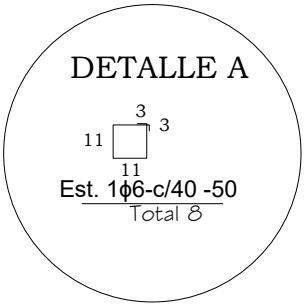

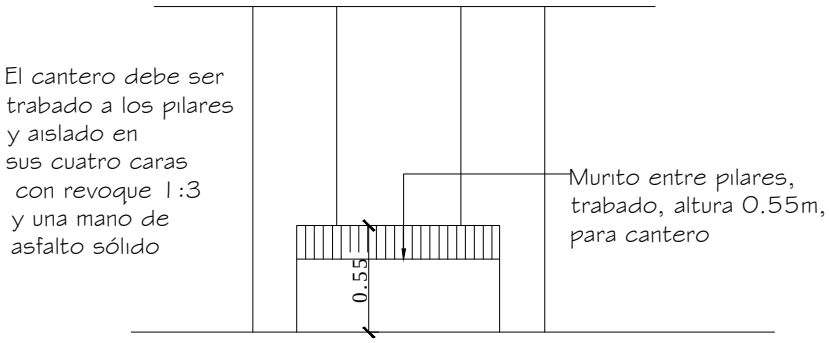

ALZADO sin escala

PROYECTO DE CONSTRUCCIÓN DE AULA PRE ESCOLAR TIPO 5.80X6.80 CON GALERIA Y BAÑO
ESCUELA BASICA N°6304 SAN ROQUE GONZALEZ DE SANTACRUZ-Bº VIRGEN DE FATIMA-DISTRITO DEYPANÉ

ENCADENADO SUPERIOR E INFERIOR PARA MURO DE 0,30 (doble 0,15)

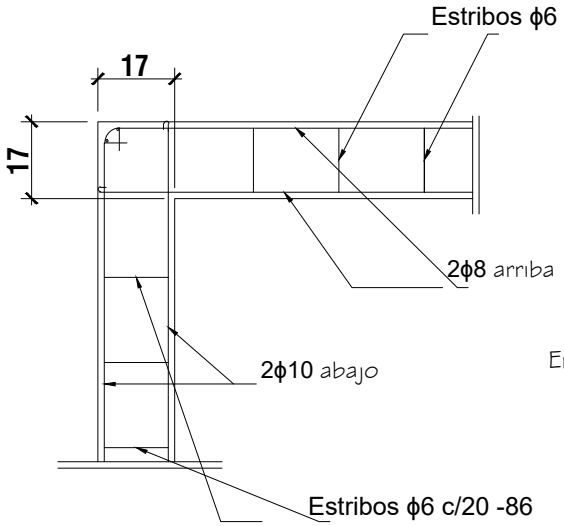

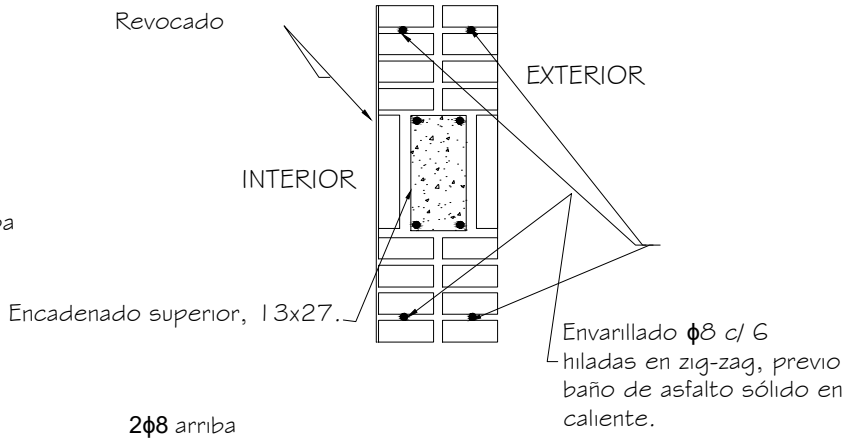

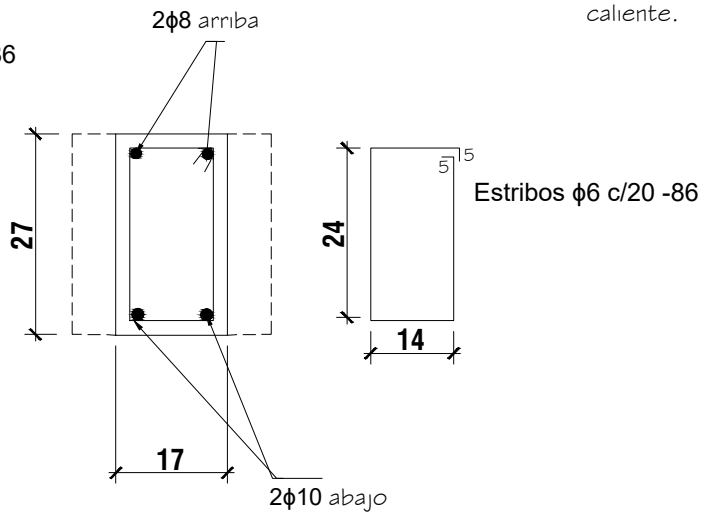

ENCADENADO SUPERIOR PARA MURO DE 0,15

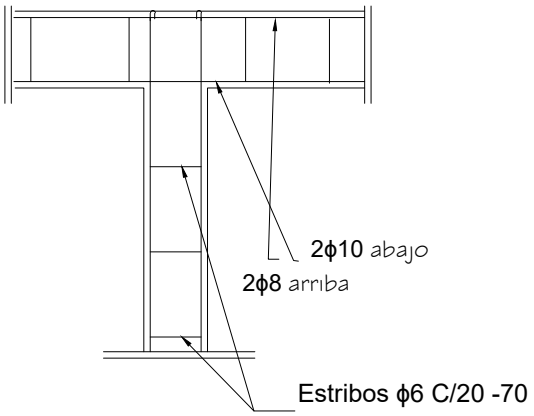

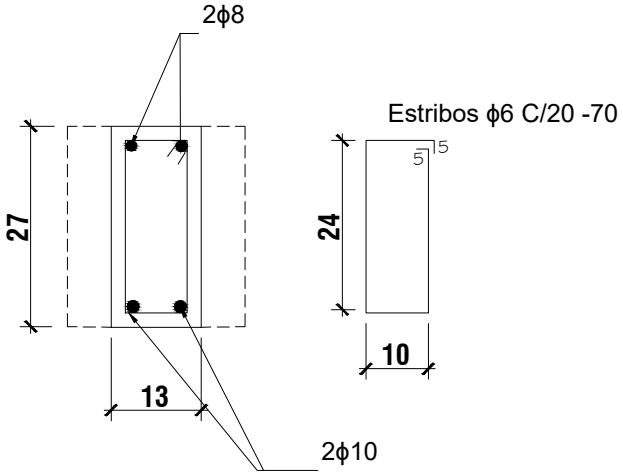

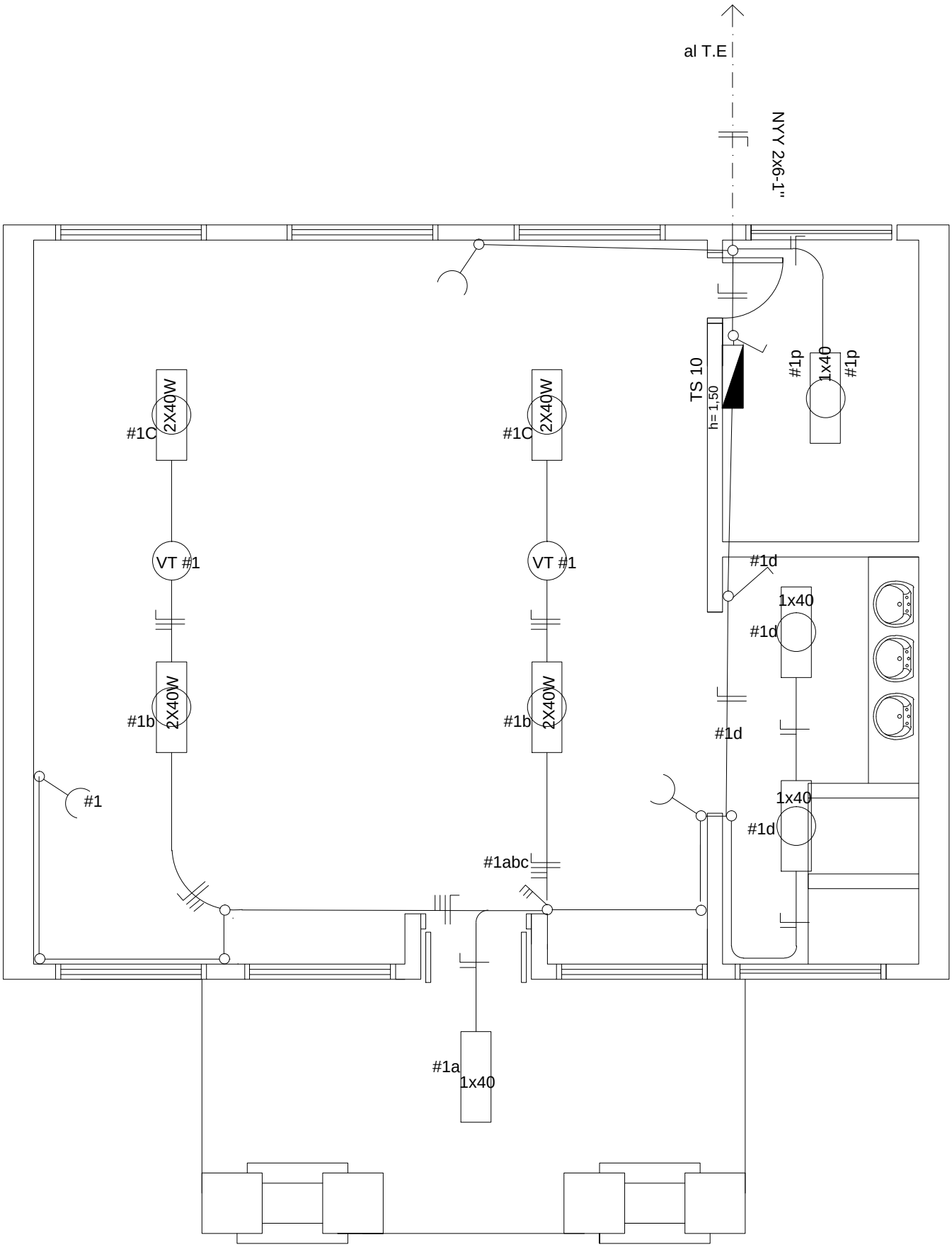

PLANTA DE INST ELECTRICA
ESC_____1/50

PROYECTO DE CONSTRUCCIÓN DE AULA PRE ESCOLAR TIPO 5.80X6.80 CON GALERIA Y BAÑO
ESCUELA BASICA N°6304 SAN ROQUE GONZALEZ DE SANTACRUZ-Bº VIRGEN DE FATIMA-DISTRITO DEYPANÉ

CUADRO DE CARGAS DEL TS10

CIRCUITOS	FLUORESCENTES		TOMAS	OTRAS CARGAS	TOTAL
	1X40W	2X40W			
#1	4	4	3	2 VT	1500
CARGA TOTAL					1500W

ESQUEMA DEL TS10

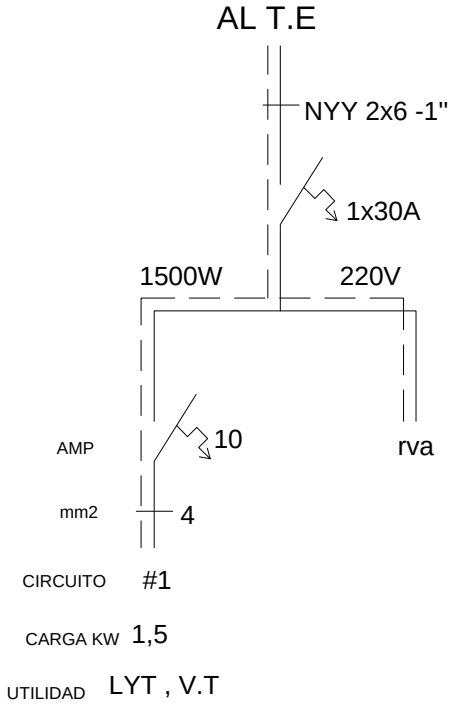

OBSERVACIONES

Los electroductos no acotados son de $\frac{5}{8}$"
Los condutores no acotados son de 2 mm2.
Los fluorescentes deben tener capacitores
Los TCV son tableros de comando de ventiladores y deben ir empotrados y contenidos en una caja de metal
Los ventiladores de techo deben ir colgados encima de los artefactos fluorescentes al menos 20 cm para evitar sombras

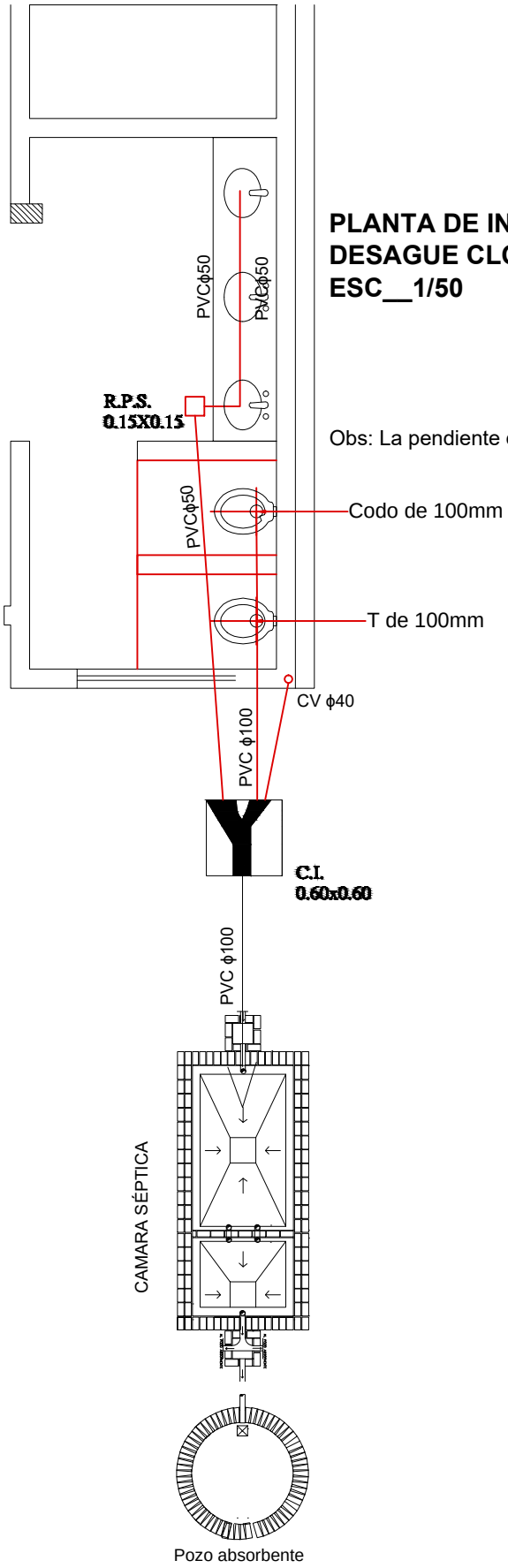

PLANTA DE INSTALACIÓN DE DESAGUE CLOACAL
ESC__1/50

Obs: La pendiente de las cañerias deberá ser de 0,5%

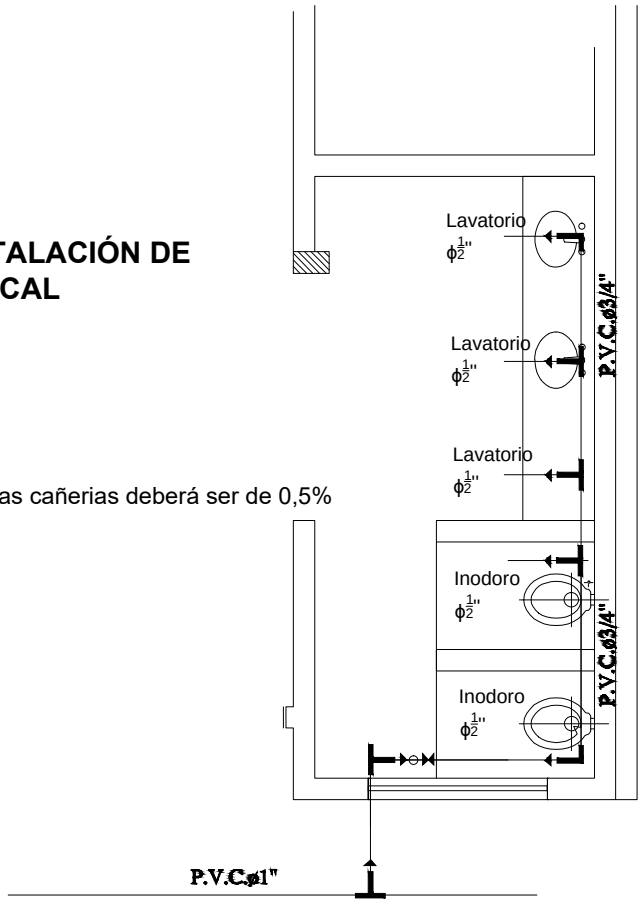

PLANTA DE INSTALACIÓN DE AGUA CORRIENTE
ESC__1/50

Obs: El caño de PVC de ϕ $\frac{3}{4}$ " de los lavatorios deben estar a 20 cm del zócalo.

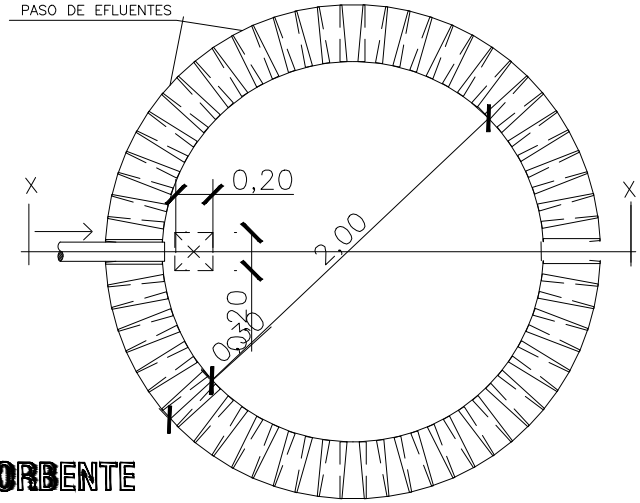

PLANTA
POZO ABSORBENTE

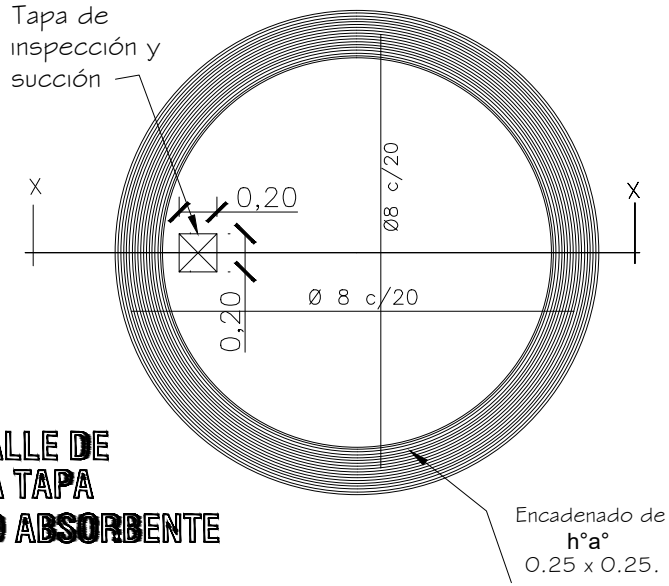

DETALLE DE LOSA TAPA POZO ABSORBENTE

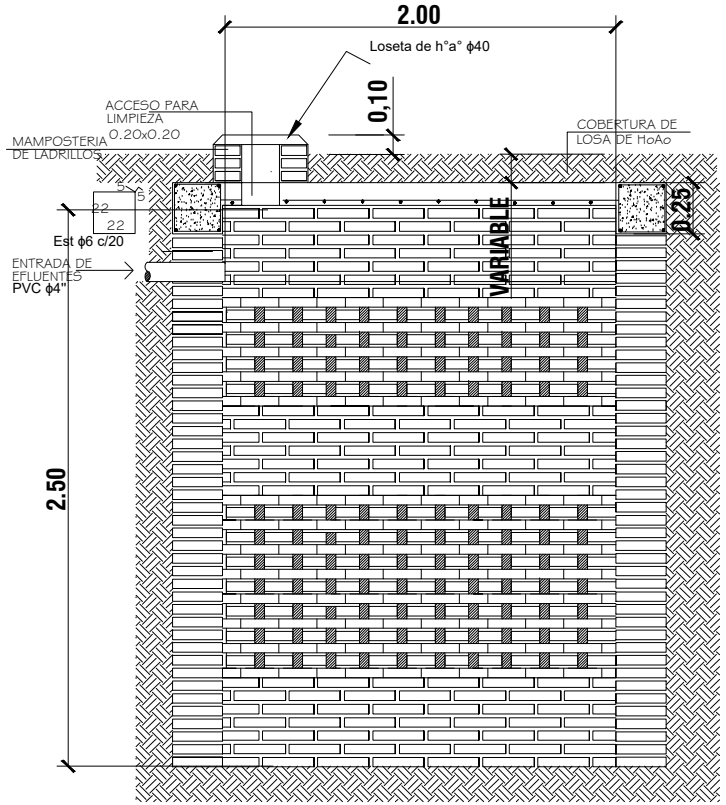

POZO ABSORBENTE
ESC. 1:20

CORTE X-X
ESC. 1:20

PROYECTO DE CONSTRUCCIÓN DE AULA PRE ESCOLAR TIPO 5.80X6.80 CON GALERIA Y BAÑO
ESCUELA BASICA N°6304 SAN ROQUE GONZALEZ DE SANTACRUZ-Bº VIRGEN DE FATIMA-DISTRITO DEYPANÉ

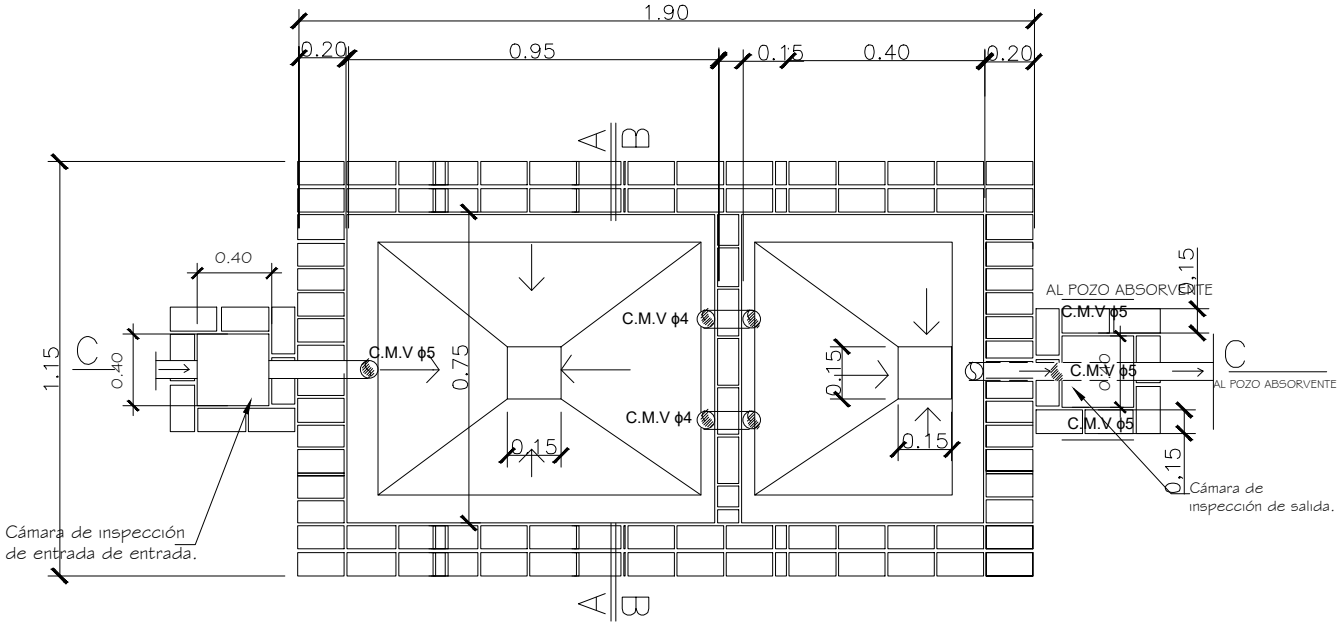

PLANTA CAMARA SEPTICA

Sin escala

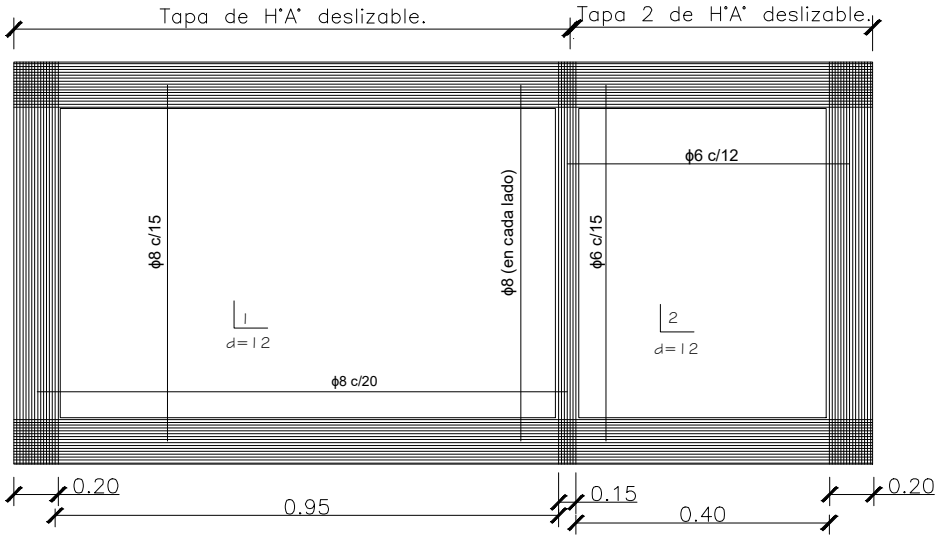

DETALLE DE LOSA TAPA CAMARA SEPTICA

Sin escala

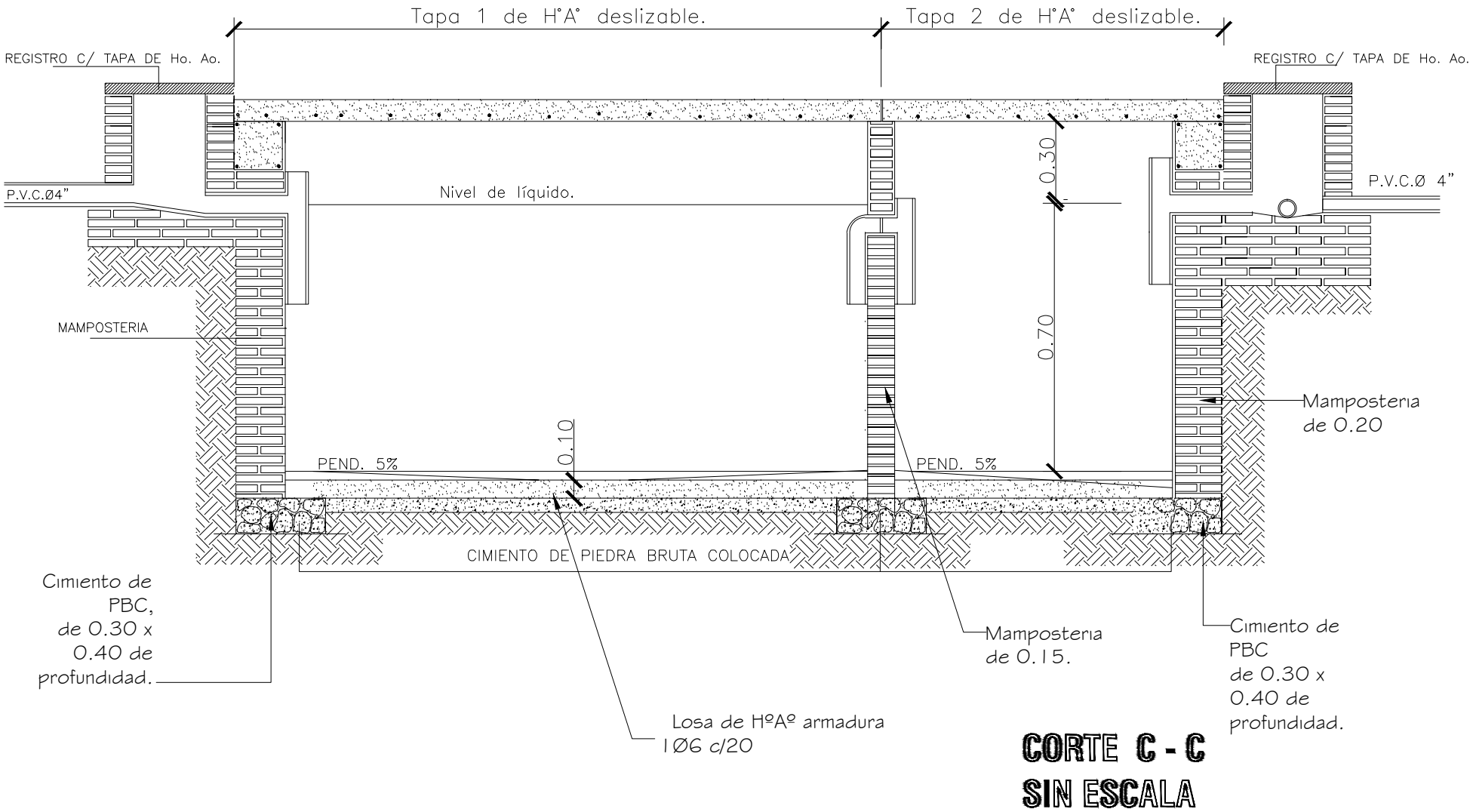

CORTE C - C
SIN ESCALA

PROYECTO DE CONSTRUCCIÓN DE AULA PRE ESCOLAR TIPO 5.80X6.80 CON GALERIA Y BAÑO
ESCUELA BASICA N°6304 SAN ROQUE GONZALEZ DE SANTACRUZ-Bº VIRGEN DE FATIMA-DISTRITO DEYPANÉ

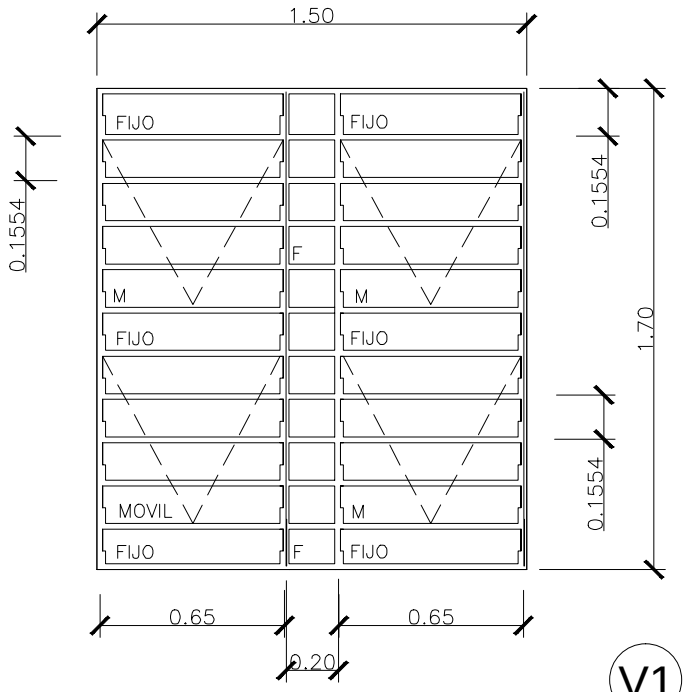

V1

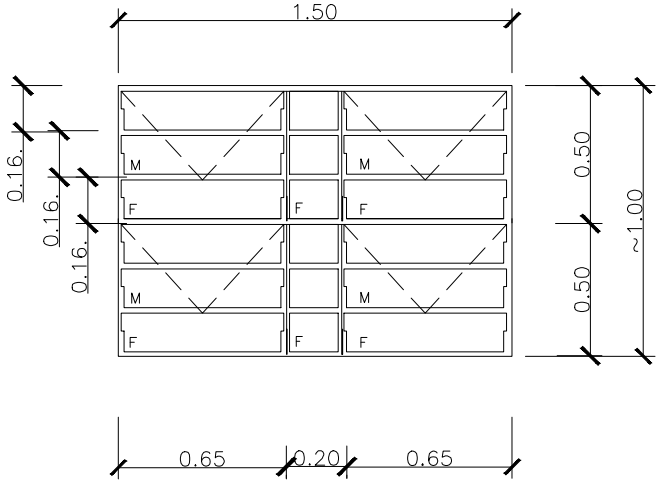

MOVIL
FIJO

V2

DETALLE DE BALANCINES

M:
F:

OBS.: COLOCAR LOS BALANCINES EN LA PARTE INTERNA DE LOS MUROS DE MAMPOSTERÍA, PARA EVITAR QUE LOS COMANDOS TOPEN CON LOS MISMOS.

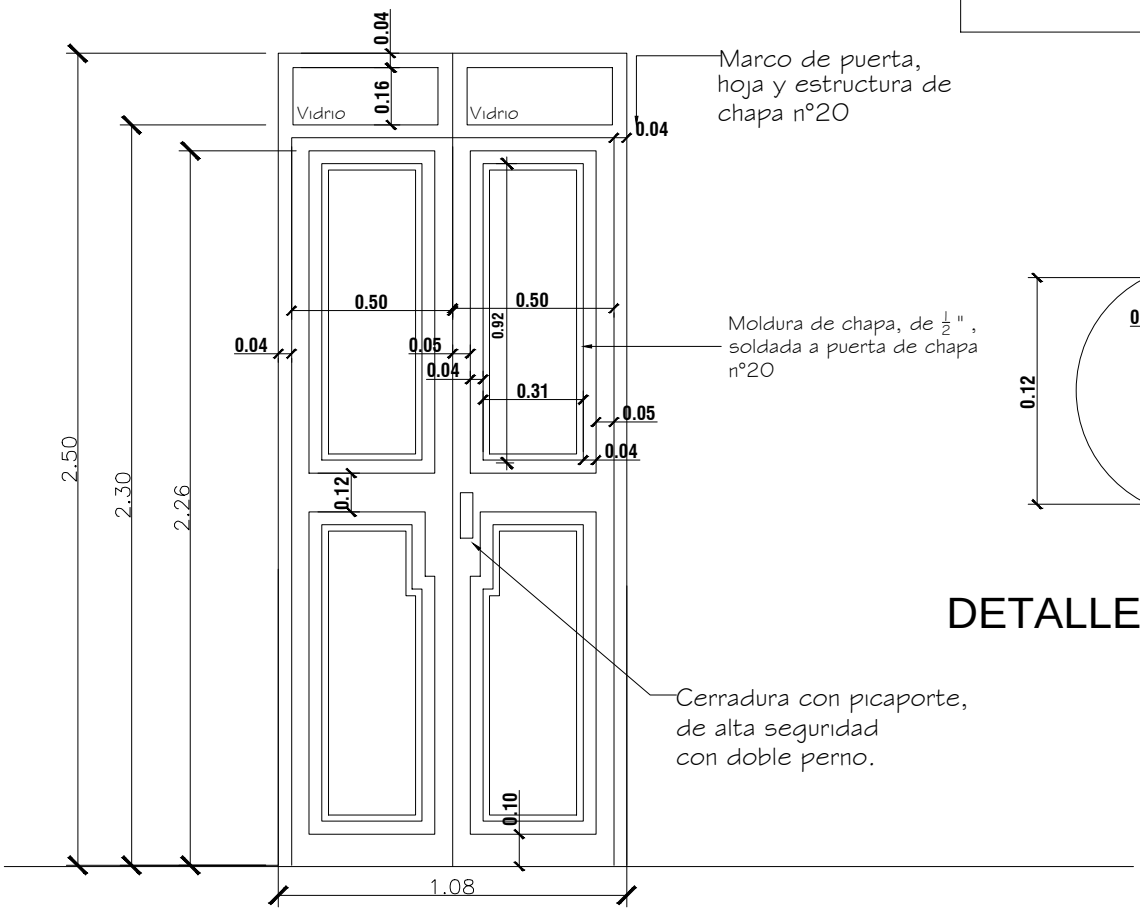

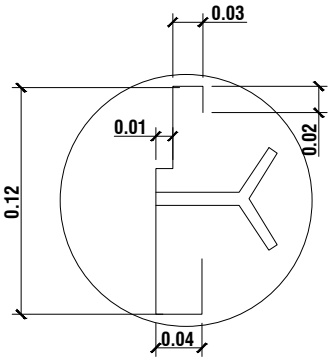

DETALLE DE MARCO

DETALLE DE PUERTA DE ACCESO

PROYECTO DE CONSTRUCCIÓN DE AULA PRE ESCOLAR TIPO 5.80X6.80 CON GALERIA Y BAÑO
ESCUELA BASICA N°6304 SAN ROQUE GONZALEZ DE SANTACRUZ-Bº VIRGEN DE FATIMA-DISTRITO DEYPANÉ

PIZARRÓN MÓVIL

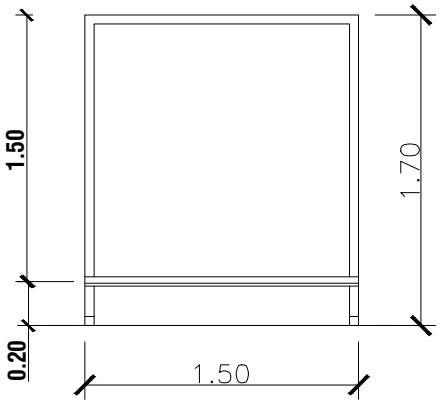

ALZADO

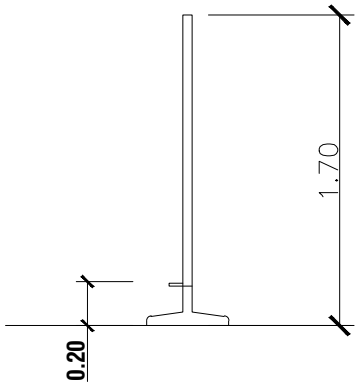

ALZADO LATERAL

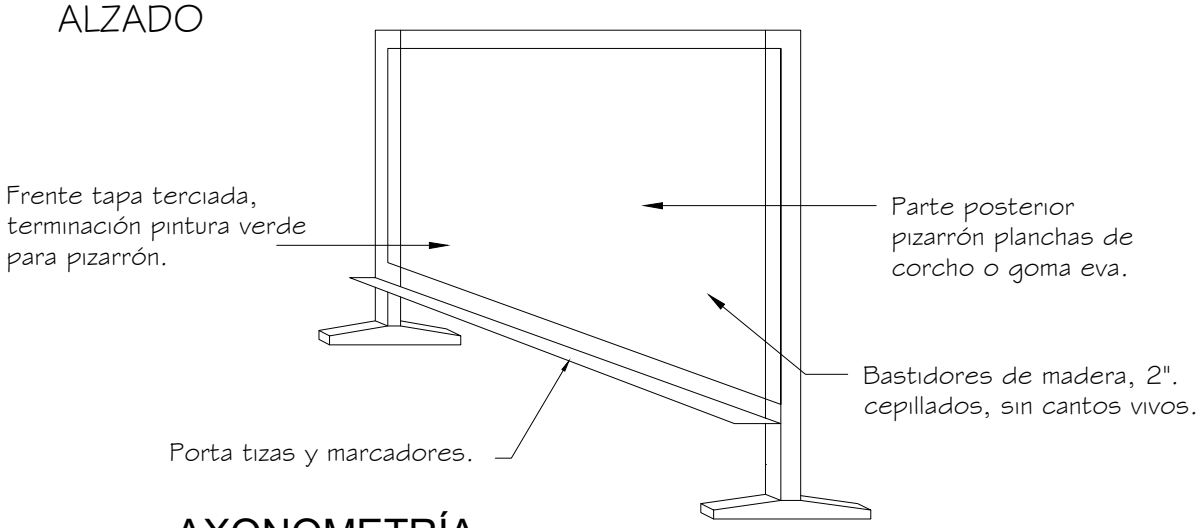

AXONOMETRÍA

MAMPARAS DIVISORIAS ÁREAS DE DESCANSO

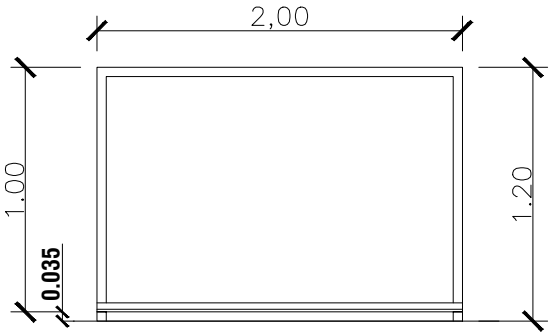

ALZADO

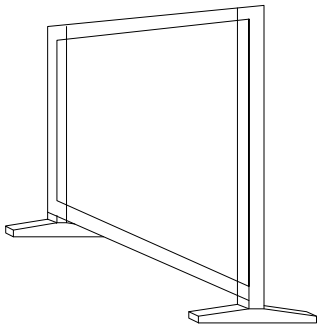

AXONOMETRÍA

PROYECTO DE CONSTRUCCIÓN DE AULA PRE ESCOLAR TIPO 5.80X6.80 CON GALERIA Y BAÑO
ESCUELA BASICA N°6304 SAN ROQUE GONZALEZ DE SANTACRUZ-Bº VIRGEN DE FATIMA-DISTRITO DEYPANÉ