TIPOLOGIA DE 5.80 X 6.80 CON TECHO DE TEJAS

1 AULA

José María Cantero Giménez
Intendente
Municipalidad Maracana

MUNICIPALIDAD DE MARACANÁ
Intendencia Municipal

MINISTERIO DE EDUCACION Y CIENCIAS
DIRECCION DE INFRAESTRUCTURA

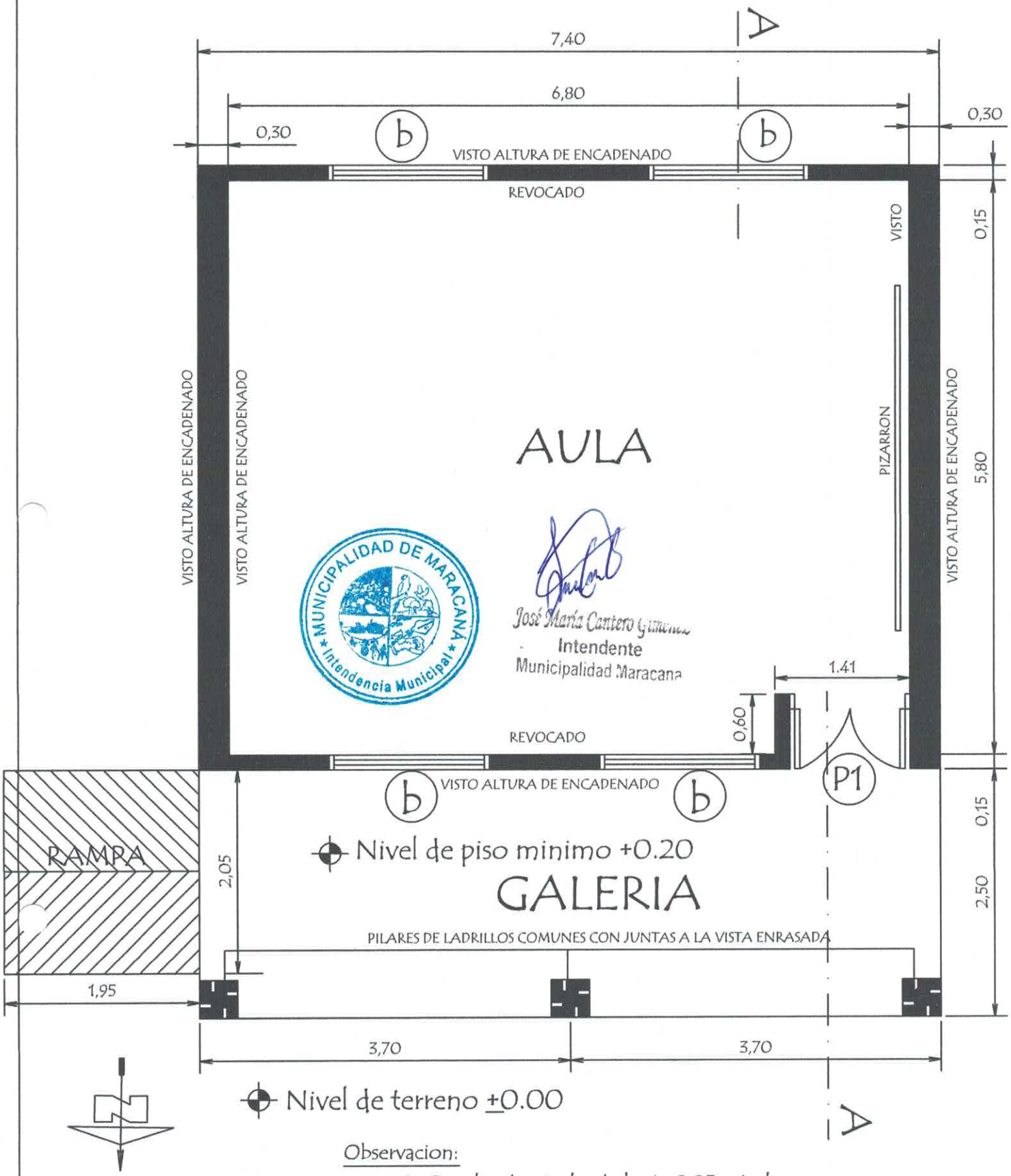

Observacion:

1.- Para los desniveles de hasta 0.25 mts. las rampas deberán tener una pendiente de hasta 10%.

2.- La ubicaciòn de la rampa es variable.

MINISTERIO DE EDUCACION Y CIENCIAS DIRECCION DE INFRAESTRUCTURA		
PROYECTO	1 aula de 5,80 x 6,80 con techo de tejas	01
Planta Constructiva	escala 1 / 50	

PLANTA DE CIMENTACION

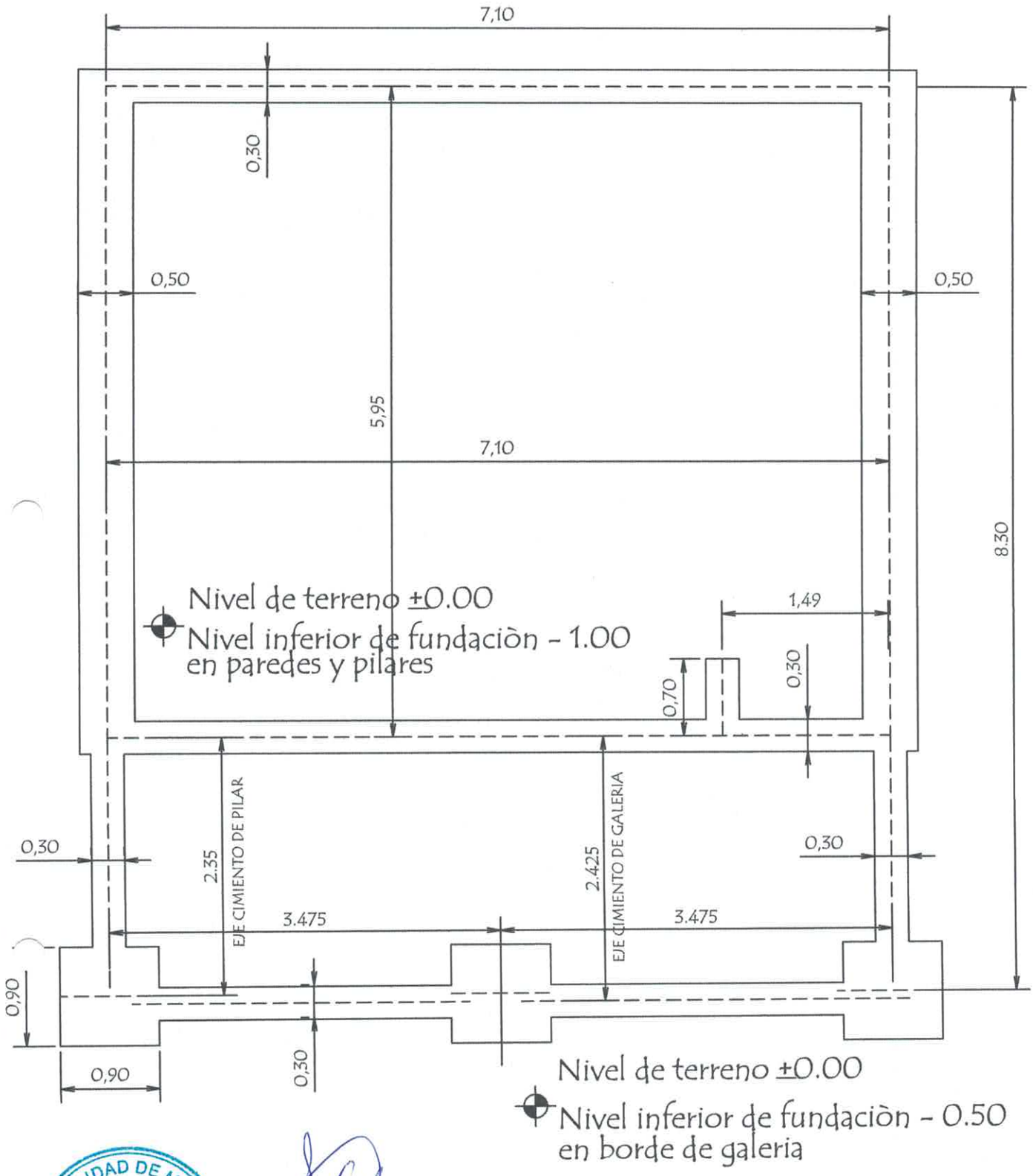

MUNICIPALIDAD DE MARACANÁ
Intendencia Municipal

José María Cantero Giménez
Intendente
Municipalidad Maracana

MINISTERIO DE EDUCACION Y CIENCIAS DIRECCION DE INFRAESTRUCTURA		
PROYECTO	1 aula de 5,80 x 6,80 con techo de tejas	02
Planta de Cimentaciòn	escala 1 / 50	

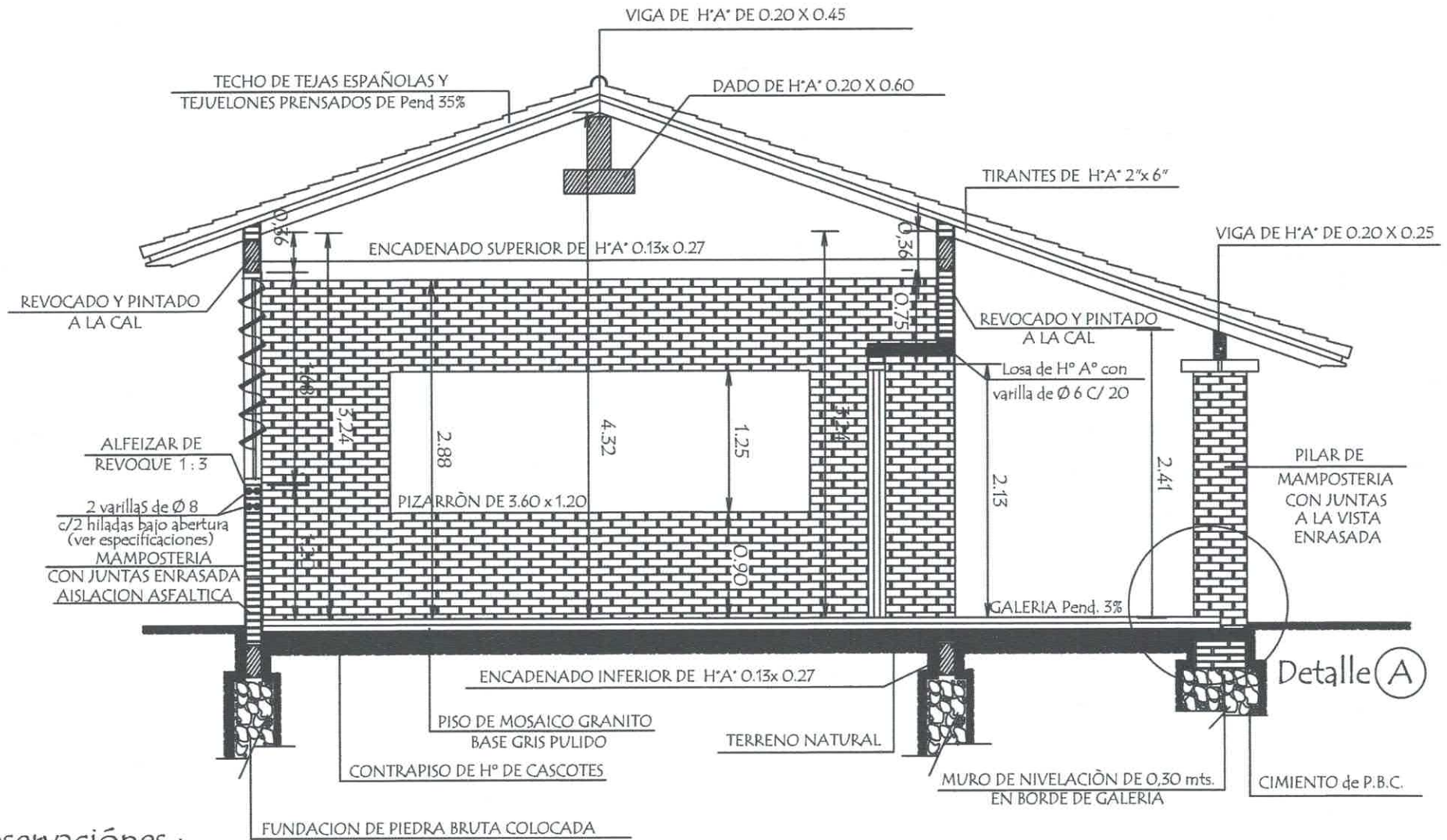

MINISTERIO DE EDUCACION Y CIENCIAS

DIRECCION DE INFRAESTRUCTURA

PROYECTO

aula de 5,80 x 6,80 con techo de tejas

Corte AA

escala 1 / 50

03

Observaciónes :

1.- EN LOS CASOS DE QUE EL AULA SEA CONSTRUIDA COMO ULTIMA DEL BLOQUE LA PARED EXTERIOR LLEVARA LOS LADRILLOS CON JUNTAS A LA VISTA ENRASADA HASTA LA ALTURA DE TECHO, LA VIGA Y EL DADO DE Ho. Ao. SERAN REVOCADOS.

2.- SI EL AULA A CONSTRUIR ES ANEXA, LA PARED TRANSVERSAL SERA CON JUNTAS A LA VISTA ENRASADA A AMBOS LADOS HASTA EL ENCADENADO SUPERIOR Y REVOCADO HASTA EL TECHO, TAMBIEN LA VIGA Y EL DADO.

CORTE A A

José María Cantero Giménez
Intendente
Municipalidad Maracana

MUNICIPALIDAD DE MARACANA
Intendencia Municipal

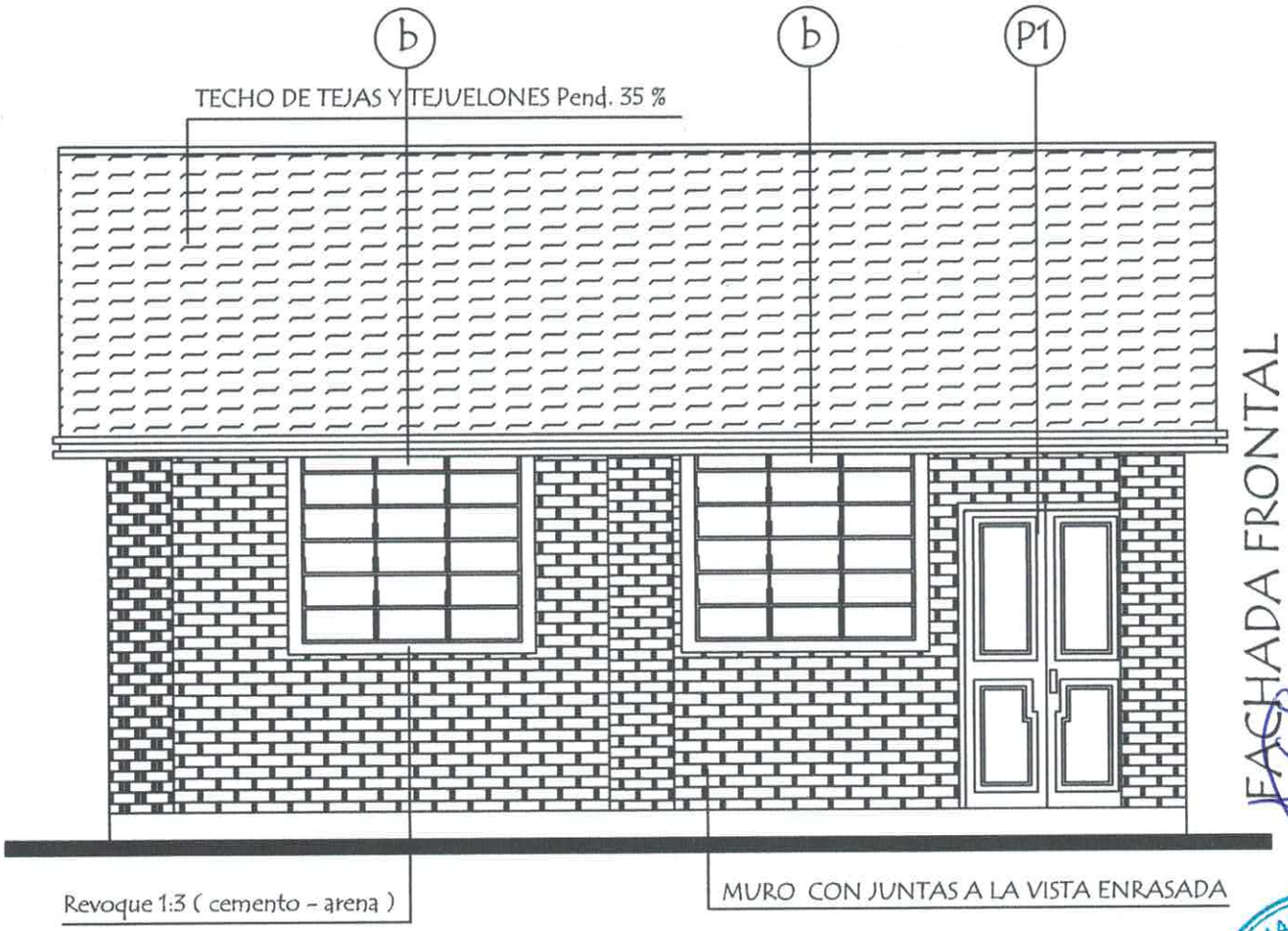

FACHADA FRONTAL

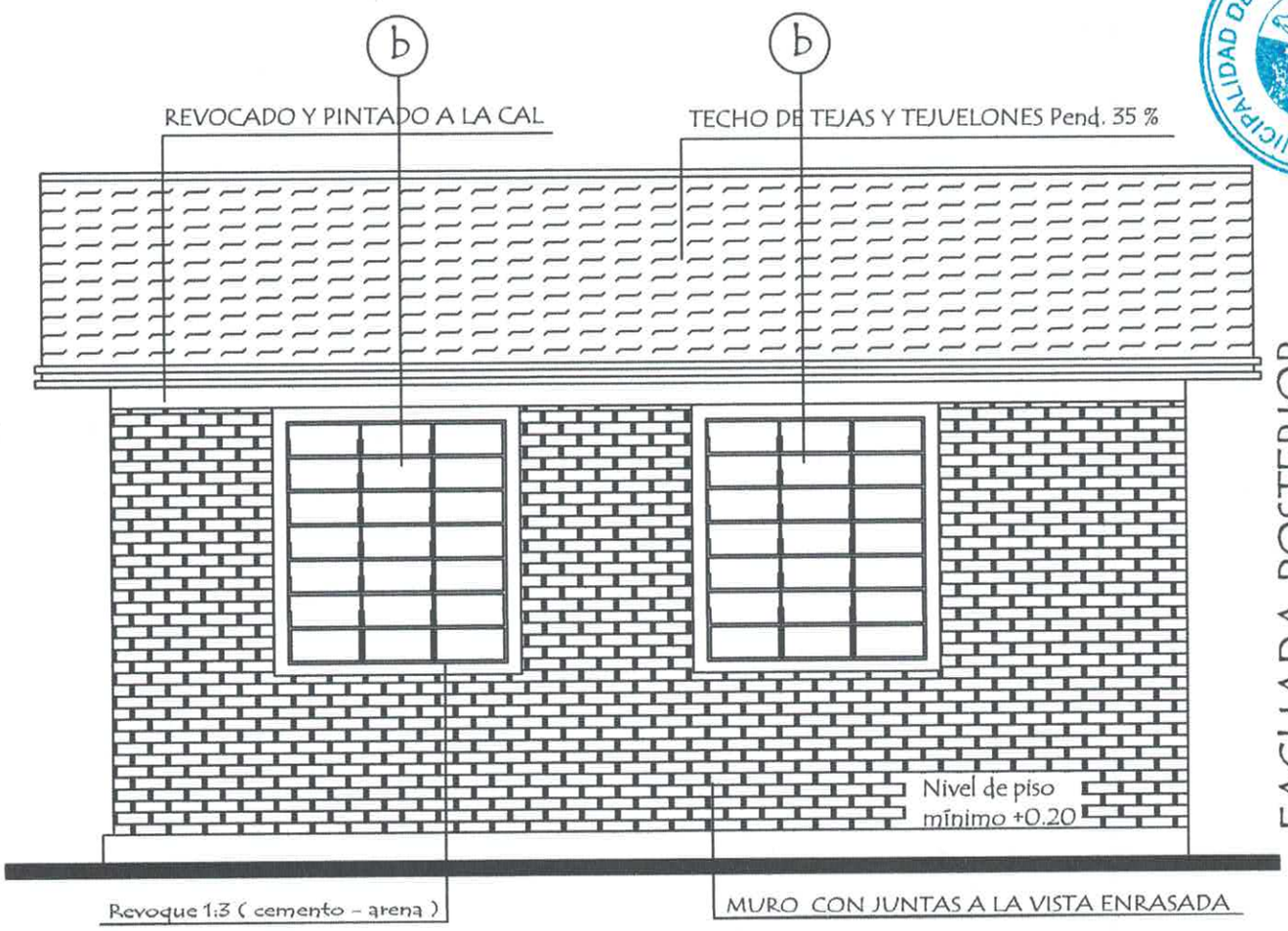

FACHADA POSTERIOR

MINISTERIO DE EDUCACION Y CIENCIAS

DIRECCION DE INFRAESTRUCTURA

PROYECTO	1 aula de 5,80 x 6,80 con techo de tejas	04
	Fachada Frontal y Posterior escala 1 / 50	

Viga Cumbrera de H° A° 0.20 x 0.45

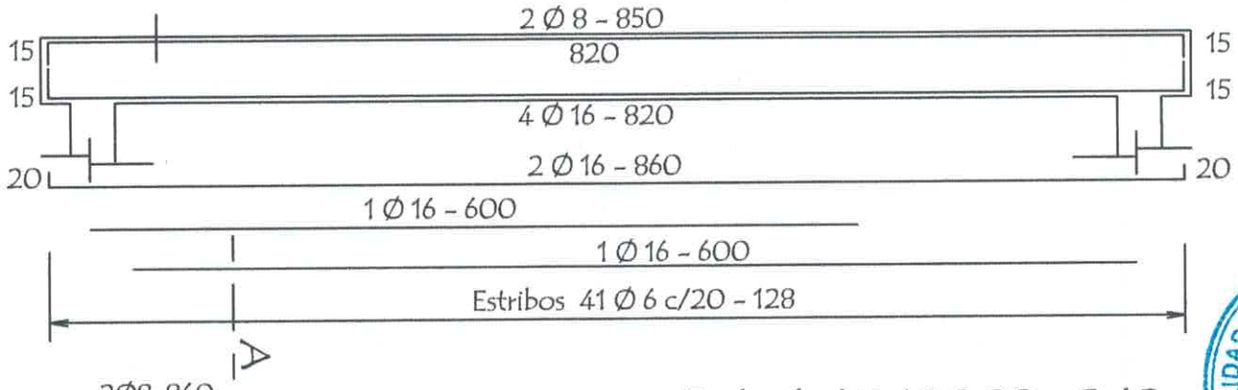

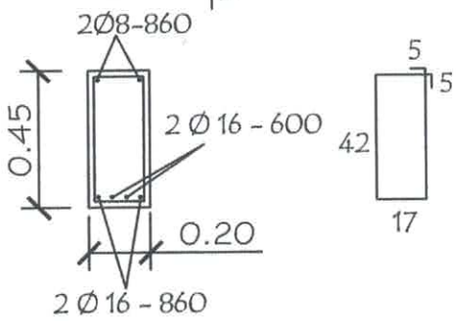

Dado de H° A° 0.20 x 0.60

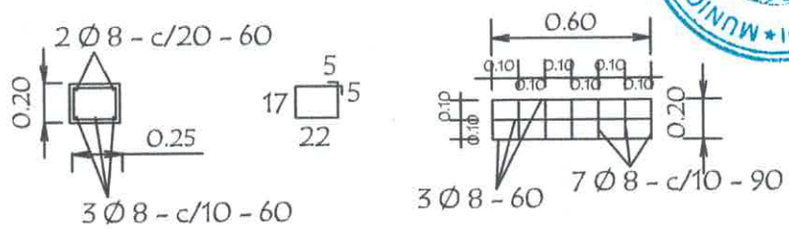

Viga galerìa de H° A° 0.20 x 0.25

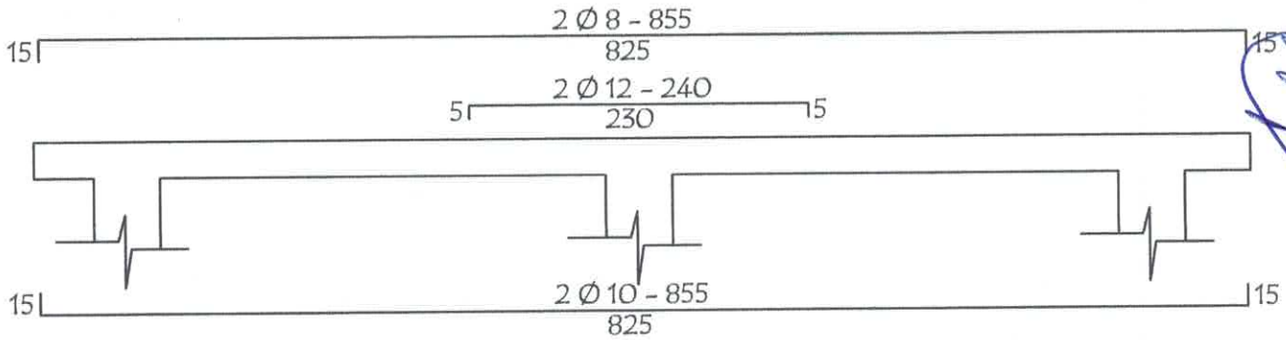

TIRANTE DE H°A° DE 2" x 6"

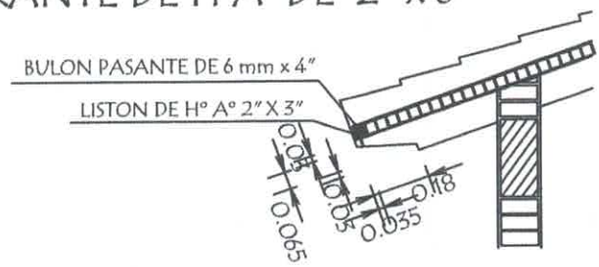

LOSA DE H° A° SOBRE PUERTA

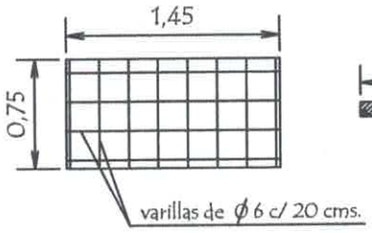

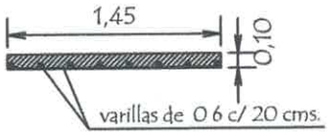

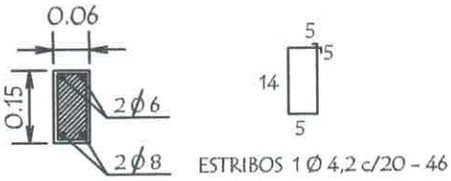

Nota :
En la viga de hormigon armado dejar brotes de arranque para futura contrucción

MINISTERIO DE EDUCACION Y CIENCIAS DIRECCION DE INFRAESTRUCTURA		
PROYECTO	1 aula de 5,80 x 6,80 con techo de tejas	05
Detalles Varios	sin escala	

MUNICIPALIDAD DE MARACANÁ * Intendencia *

Intendente
Municipalidad Maracana

PLANTA DE TECHO

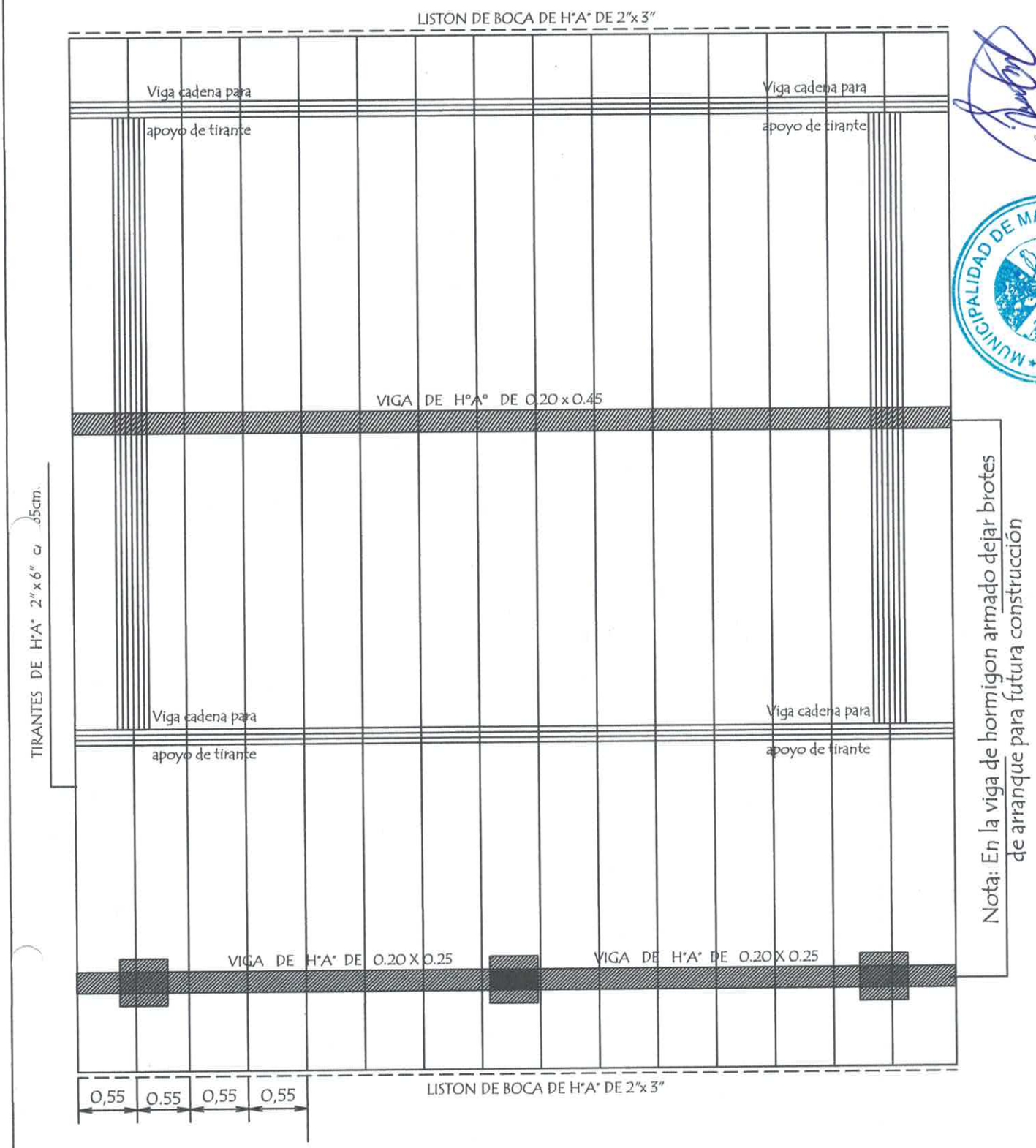

Observaciòn :
Los aleros extremos del bloques serán de 0.40mts. y los aleros longitudinales del bloque serán de 0.70 mts. contados del lado de la galeria apartir de la viga de apoyo del tirante y en el opuesto apartir del muro .-

MINISTERIO DE EDUCACION Y CIENCIAS DIRECCION DE INFRAESTRUCTURA		
PROYECTO	1 aula de 5,80 x 6,80 con techo de tejas	06
Planta de Techo	escala 1 / 50	

Intendente
Municipalidad Maracana

MUNICIPALIDAD DE MARACANA * Intendencia

INSTALACION ELECTRICA
UBICACION DE ARTEFACTOS Y ELECTRODUCTOS

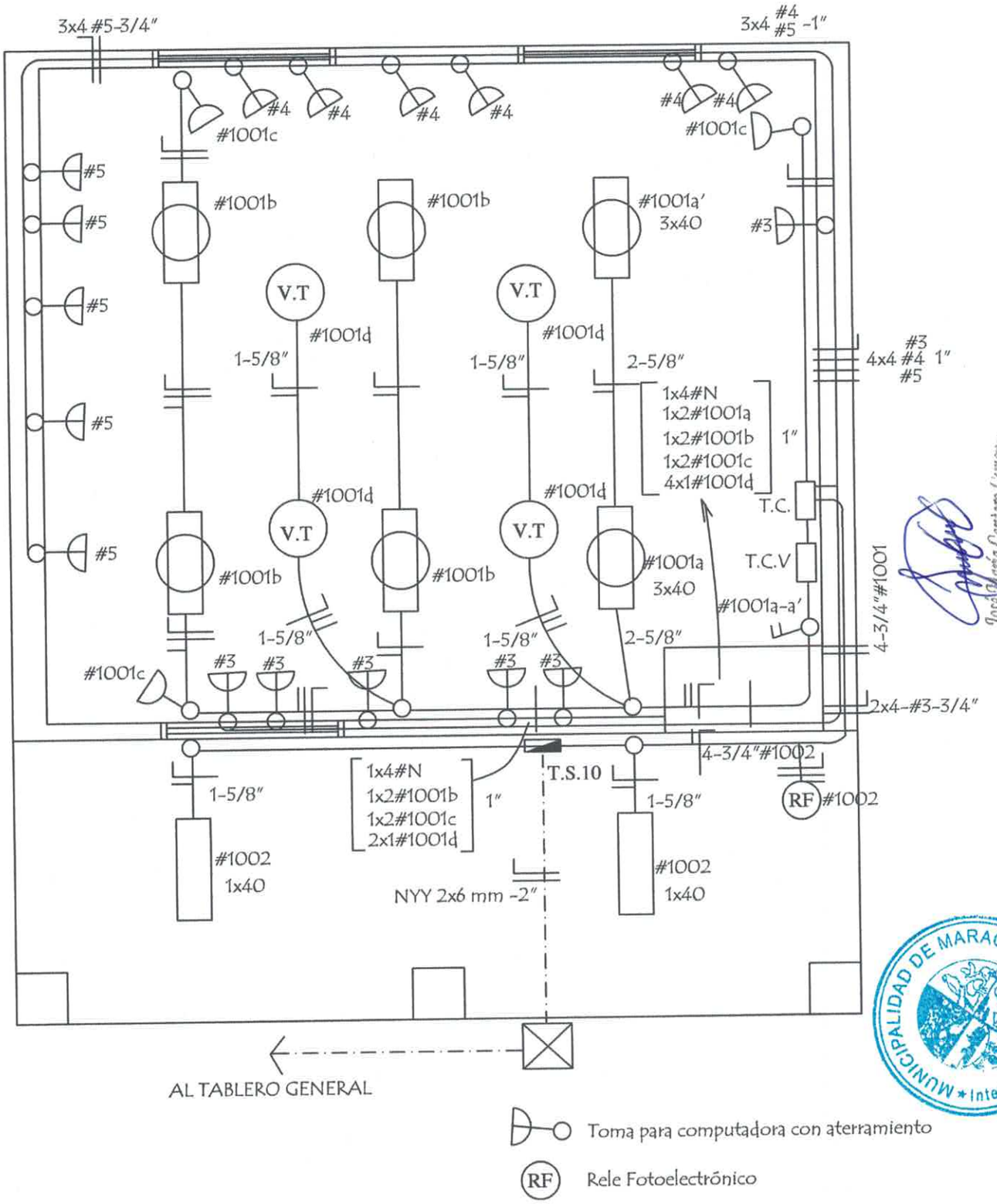

Toma para computadora con aterramiento

RF Rele Fotoelectrónico

José María Cartero Giménez
Intendente
Municipalidad Maracaná
MUNICIPALIDAD DE MARACANÁ ★ Intendencia Municipal

MINISTERIO DE EDUCACION Y CIENCIAS DIRECCION DE INFRAESTRUCTURA		
PROYECTO	1 aula de 5,80 x 6,80 con techo de tejas	07
Instalaciòn Elèctrica	escala 1 / 50	

ESQUEMA DEL TABLERO

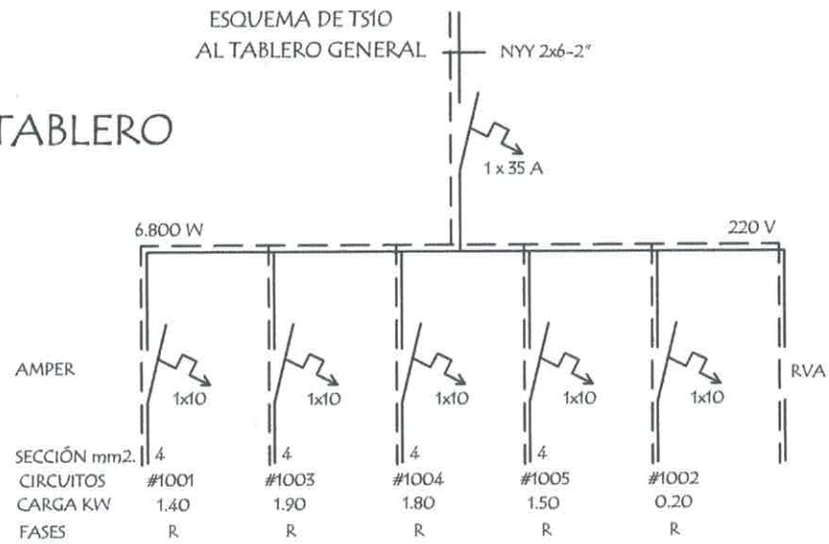

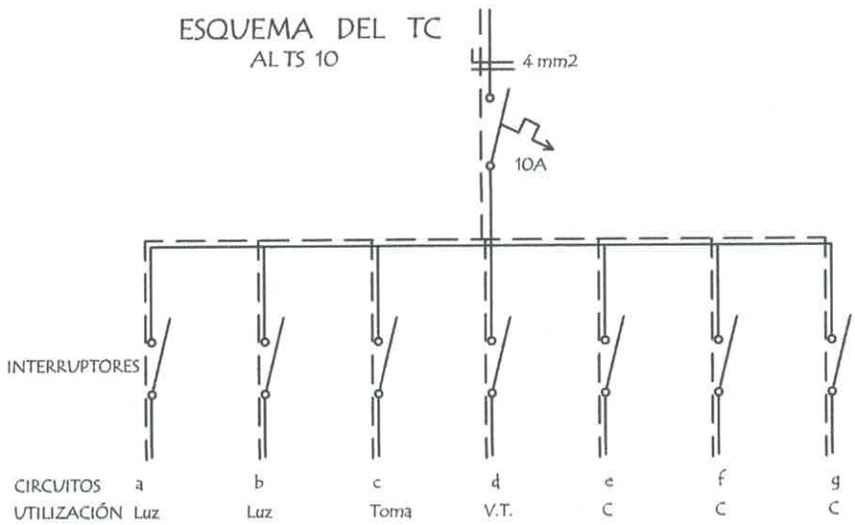

DETALLE DE CARGA DEL TS 10

Circuito	Fluorescentes			Tomas	V.T	Toma Computadora	Fases
	3x40	2x40	1x40	Watts	Watts	Watts	R
#1001	2x150	4x100		3x100	4x100		1.400
#1003						5x300 1x400	1.900
#1004						6x300	1.800W
#1005						5x300	1.500W
#1002			2x100				200W
Total							6.800W

Jose María Cantero Giménez
Intendente
Municipalidad Maracana

MUNICIPALIDAD DE MARACANÁ * Intendencia Municipal *

Observaciónes :

Los artefactos no acotados son de 2 x 40 W.
Los condutores no acotados son de 2 mm2.
Los fluorescentes deben tener capacitores.
Los TC son tableros de comando de luces y tomas.
Los TCV son tableros de comando de ventiladores.

MINISTERIO DE EDUCACION Y CIENCIAS DIRECCION DE INFRAESTRUCTURA		
PROYECTO	1 aula de 5,80 x 6,80 con techo de tejas	08
	Esquema Electrico — sin escala	

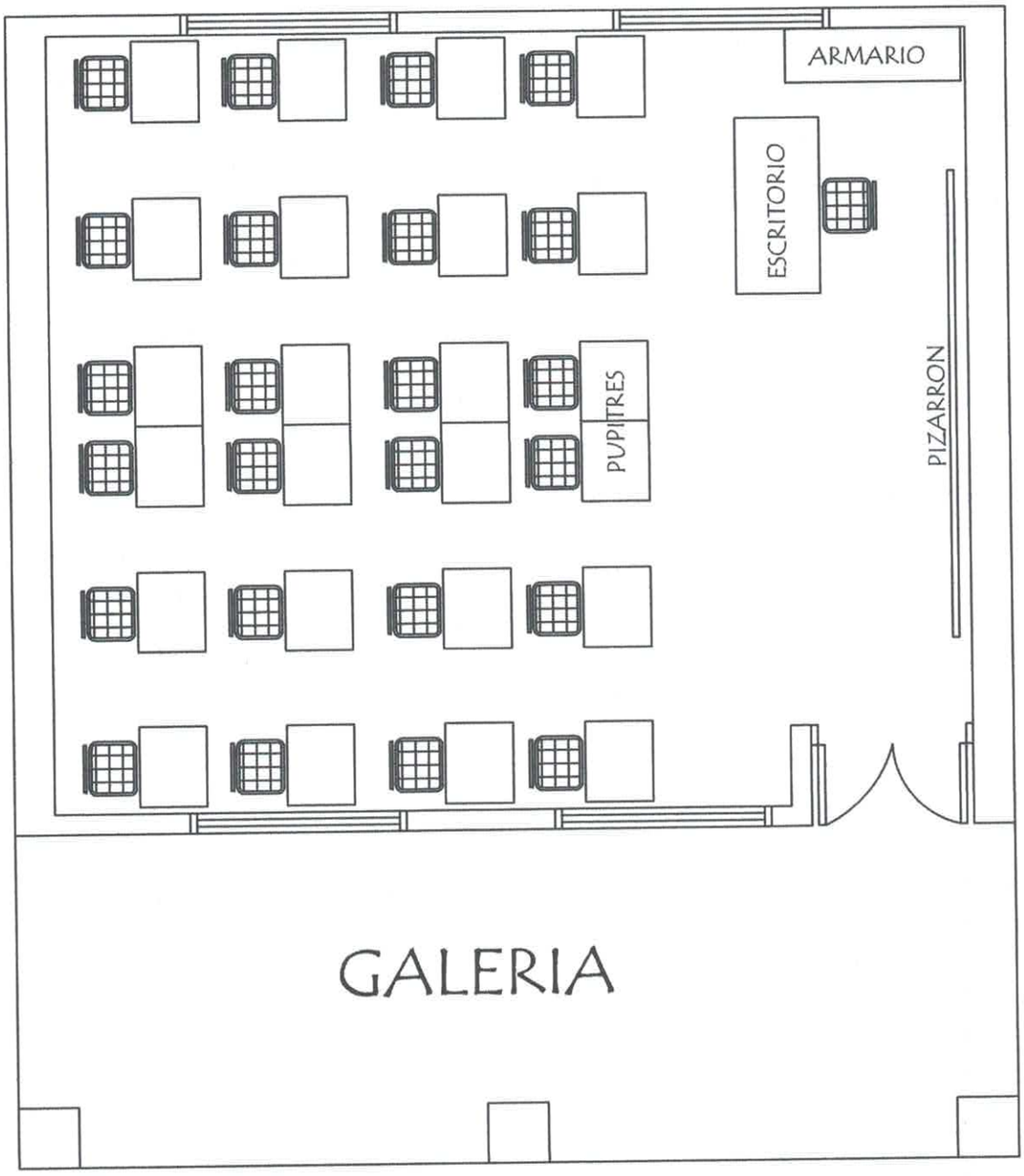

José María Cantero Giménez
Intendente
Municipalidad Maracaná

MUNICIPALIDAD DE MARACANÁ ★ Intendencia Municipal ★

EQUIPAMIENTO PARA 1 AULA :

- 24 SILLAS PARA ALUMNOS
- 24 MESAS PUPITRES INDIVIDUAL
- 1 SILLA PARA PROFESOR
- 1 ESCRITORIO PARA PROFESOR
- 1 ARMARIO BAJO CON 2 PUERTAS ENCHAPADAS

MINISTERIO DE EDUCACION Y CIENCIAS DIRECCION DE INFRAESTRUCTURA		
PROYECTO	1 aula de 5,80 x 6,80 con techo de tejas	09
Planta Equipada	escala 1 / 50	

Detalle de Encadenados de H° A°

DETALLE DE ENCADENADO INFERIOR Y SUPERIOR DE 0.17 x 0.27 PARA MURO DE 0.30

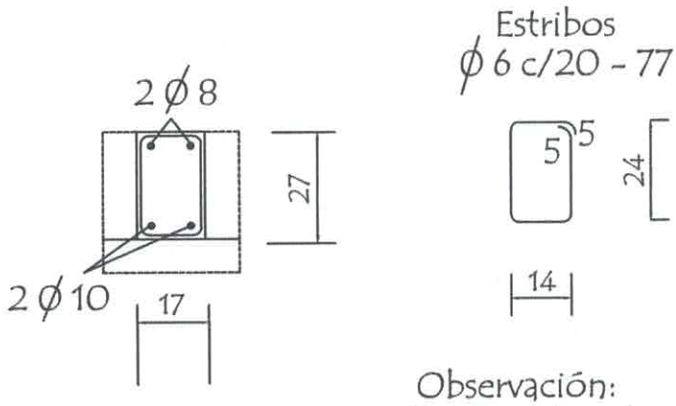

José María Cantero Giménez
Intendente
Municipalidad Maracana

MUNICIPALIDAD DE MARACANÁ ★ Intendencia Municipal ★

Observación:
Los encadenados superior y inferior serán ubicados respecto al eje de la mamposteria de nivelación y elevación

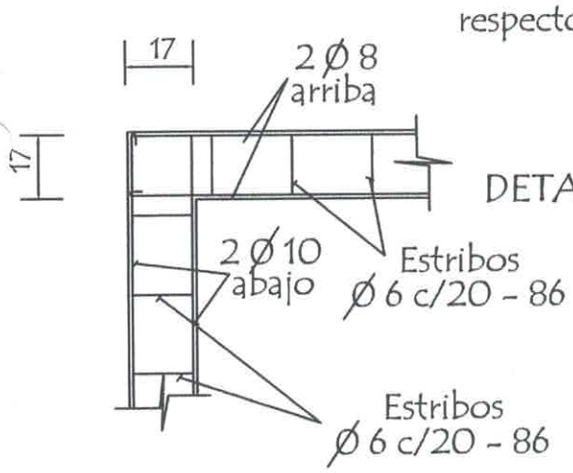

DETALLE DE ENCADENADO INFERIOR Y SUPERIOR DE 0.13 x 0.27 PARA MURO DE 0.15

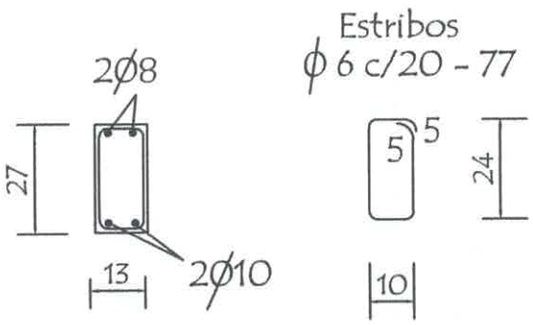

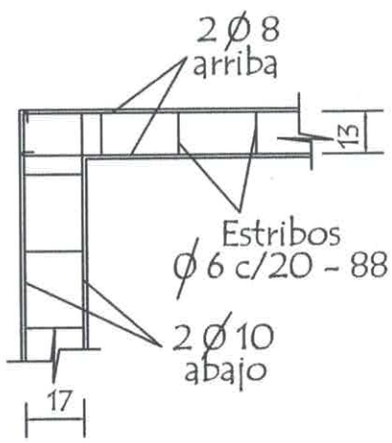

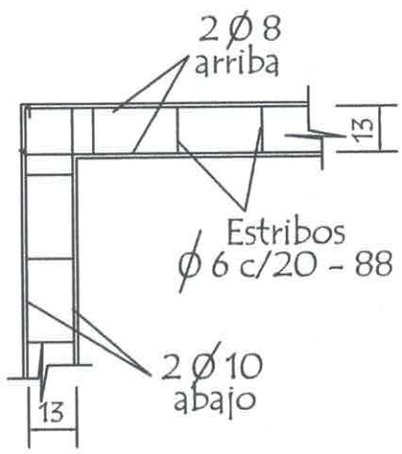

MINISTERIO DE EDUCACION Y CIENCIAS DIRECCION DE INFRAESTRUCTURA		
PROYECTO	aula de 5,80 x 6,80 con techo de tejas	1
Detalle de Encadenados	sin escala	

Detalle de Capitel

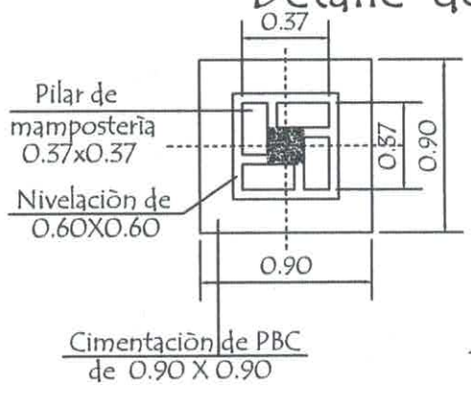

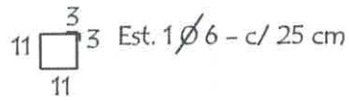

Detalle (A)

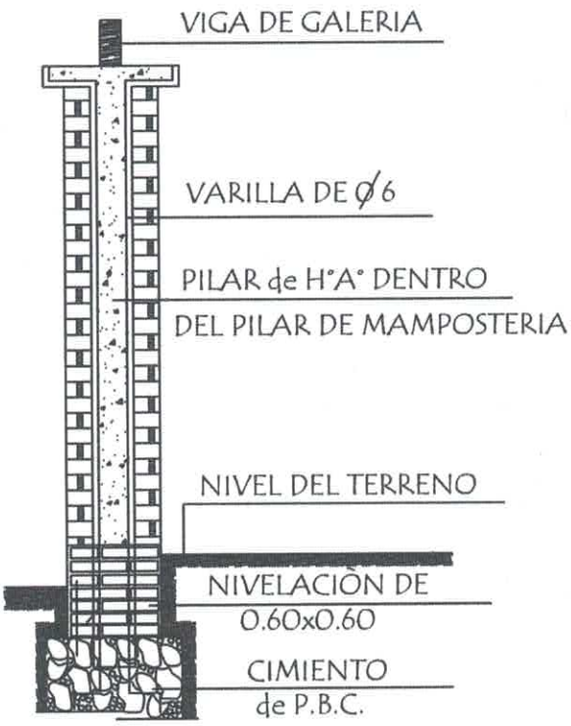

Corte Transversal

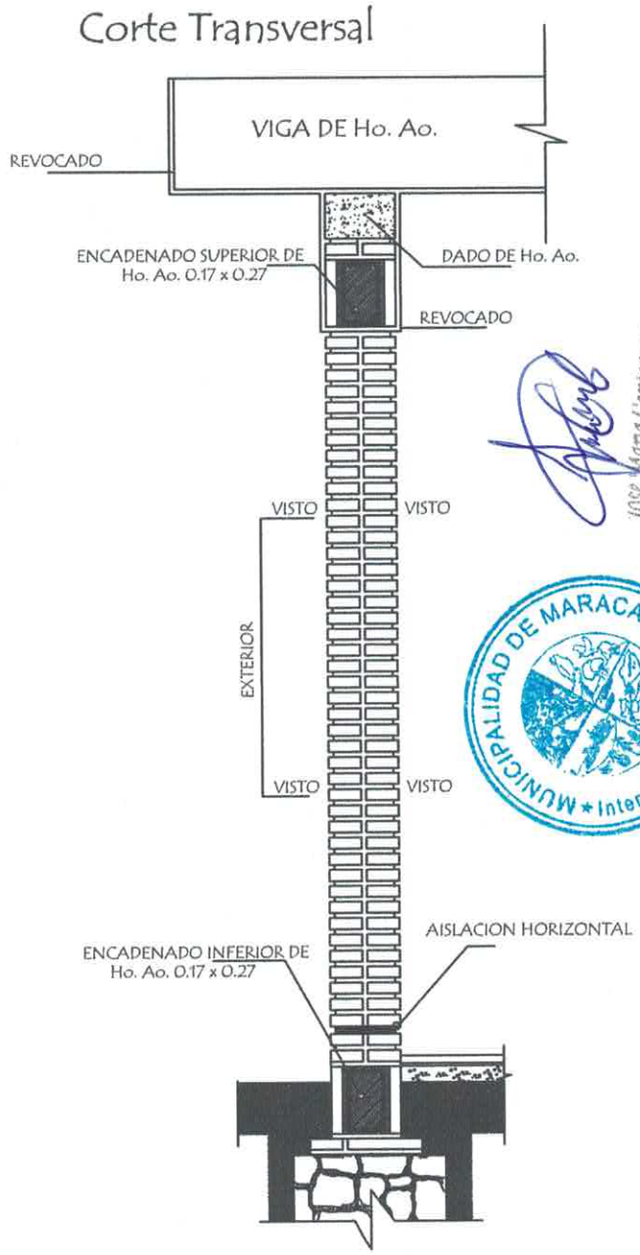

Observaciónes :

1.- EN LOS CASOS DE QUE EL AULA SEA CONSTRUIDA COMO ULTIMA DEL BLOQUE LA PARED EXTERIOR LLEVARA LOS LADRILLOS CON JUNTAS A LA VISTA HASTA LA ALTURA DE TECHO, LA VIGA Y EL DADO DE Ho. Ao. SERAN REVOCADOS.

2.- SI EL AULA A CONSTRUIR ES ANEXA LA PARED TRANSVERSAL SERA CON JUNTAS A LA VISTA A AMBOS LADOS HASTA EL ENCADENADO SUPERIOR Y REVOCADO HASTA EL TECHO, TAMBIEN LA VIGA Y EL DADO.

José María Cantero Giménez
Intendente
Municipalidad M

MUNICIPALIDAD DE MARACANA * Intendencia Municipal *

MINISTERIO DE EDUCACION Y CIENCIAS DIRECCION DE INFRAESTRUCTURA		
PROYECTO	aula de 5,80 x 6,80 con techo de tejas	2
Detalle de Pilares y Dado de H° A°	sin escala	

Detalle de Ventana Balancin

ventana balancin tipo (b)

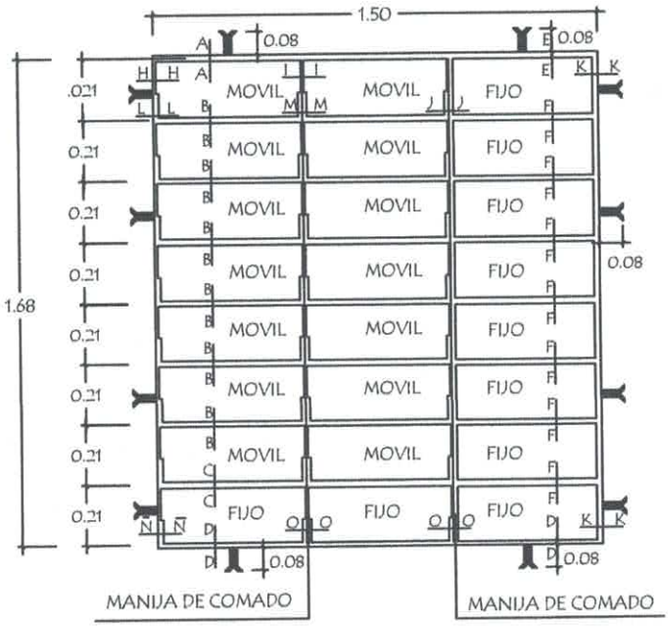

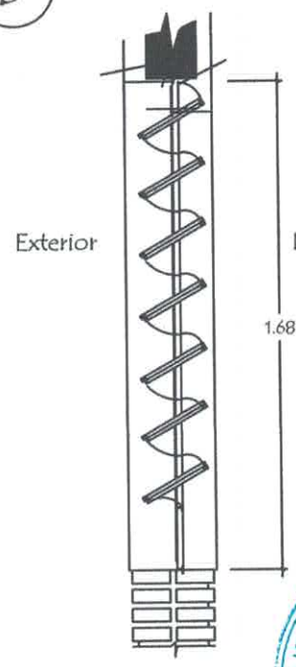

OBSERVACION :

NO DEBE TENER TERMINACIONES EN PUNTAS O CORTANTES

Detalle de corte de Cimentaciòn

Para paredes de 0,30

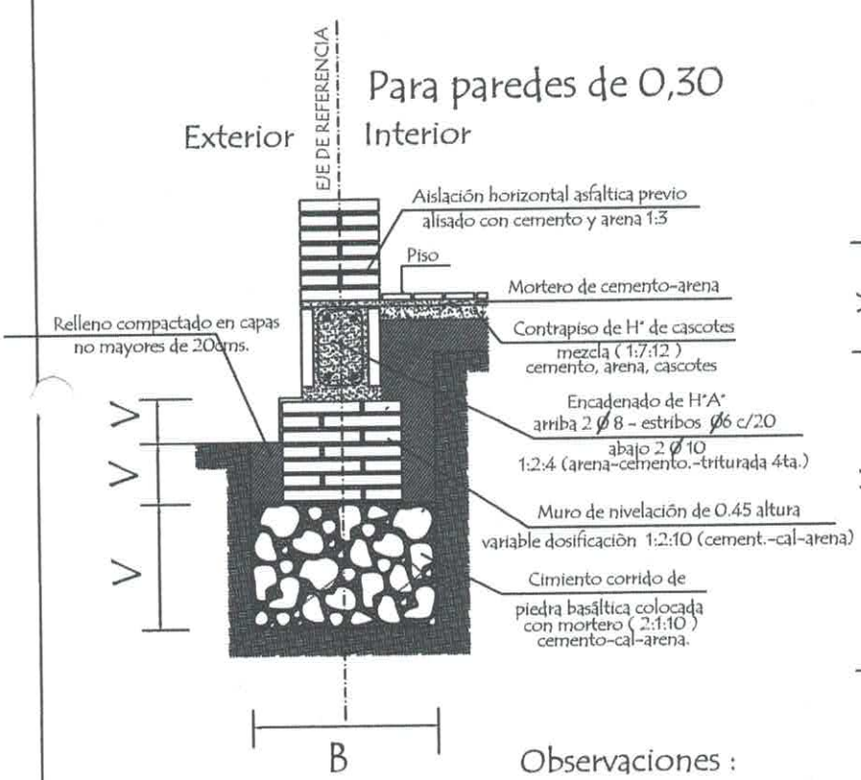

Para paredes de 0,15

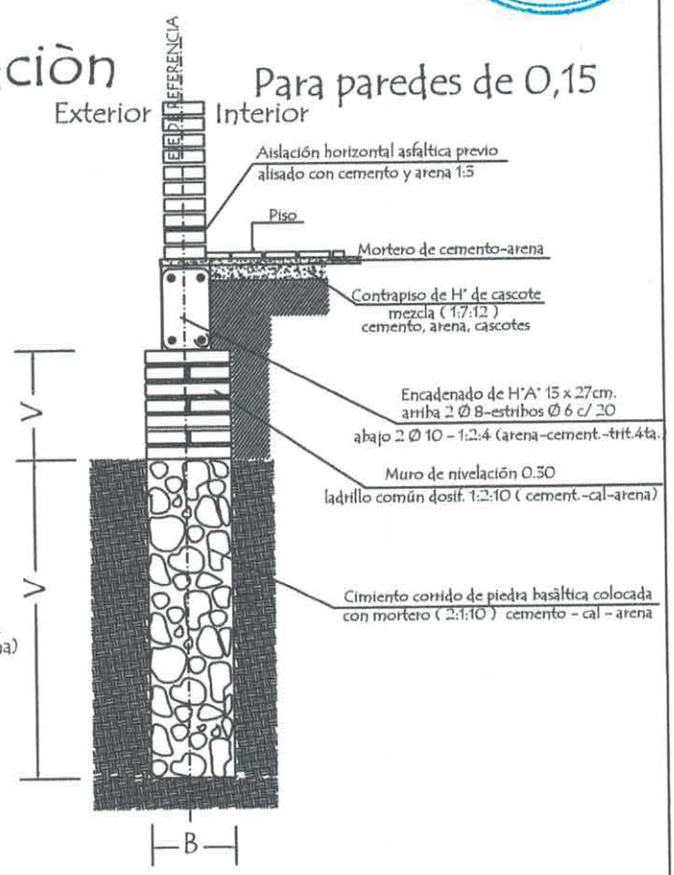

Observaciones :

V = altura de nivelaciòn y cimiento variable

B = ancho de cimiento variable

MINISTERIO DE EDUCACION Y CIENCIAS DIRECCION DE INFRAESTRUCTURA		
PROYECTO	aula de 5,80 x 6,80 con techo de tejas	3
Detalle de balancin y cimiento	sin escala	

MUNICIPALIDAD DE MARACANÁ * Intendencia Municipal *

Intendente

Ubicaciòn de Pizarròn

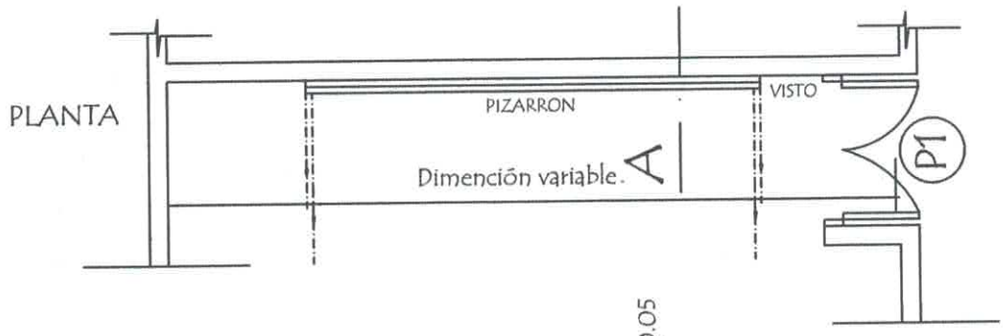

CORTE A

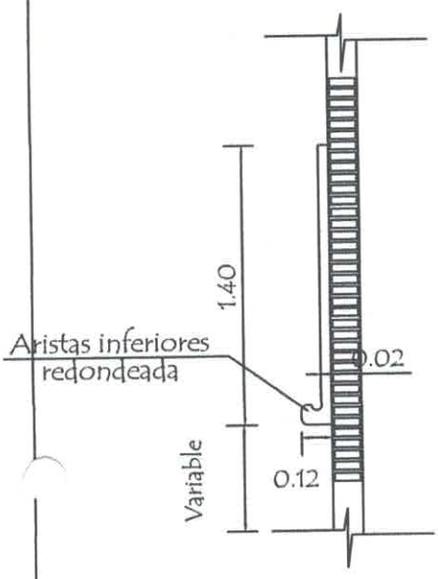

MUNICIPALIDAD DE MARACANA
Intendencia Municipal

José María Cantero Giménez
Intendente
Municipalidad Maracana

CONSTRUCCION DE PIZARRON EMPOTRADO EN MURO

ESPECIFICACIONES TECNICAS

1- Sobre el muro de ladrillo marcar las dimenciones recomendadas preparar el marco de material y porta tiza con ladrillos empotrados, revocados posteriormente con mortero, cemento-arena (1:3), dandole revoque con mortero cemento-arena (1:3), y aplicación de tres manos de enduido plástico, con textura de ter- una terminación redondeada en las aristas interiores.-

2- En la zona de pizarrón propiamente, aplicar una azotada con hidrófugo(ceresita), posteriormente minación luego de la cantidad de alizado necesarios.

3- Aplicar sellador o fijador plástico, posteriormente aplicar tres manos de pintura sintética para pizarrón color verde pizarra, en el marco y portatiza luego del mismo proseso pintura sitéticas color gris.

OBSERVACIONES :

ALTURA A RESPETAR PARA LA UBICACION DEL PIZARRON

1- Para escuela		2- Para colegio	
(A)	1.15 mts.	(A)	1.70 mts.
(H)	0.70 mts.	(H)	0.80 mts.

MINISTERIO DE EDUCACION Y CIENCIAS DIRECCION DE INFRAESTRUCTURA		
PROYECTO	aula de 5,80 x 6,80 con techo de tejas	5
Detalle de Pizarròn	sin escala	

Planchuela de Sujeciòn de Ventilador a Tirante de H° A°

Ubicaciòn de ventilador

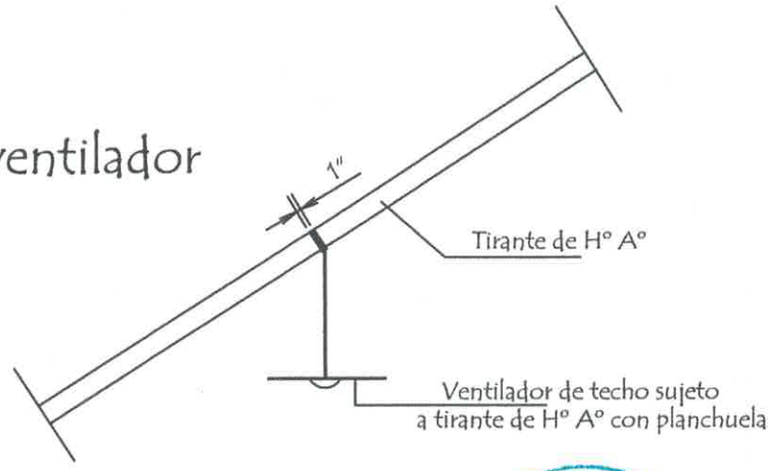

MUNICIPALIDAD DE MARACANA
Intendencia Municipal

José María Cantero Giménez
Intendente
Municipalidad Maracana

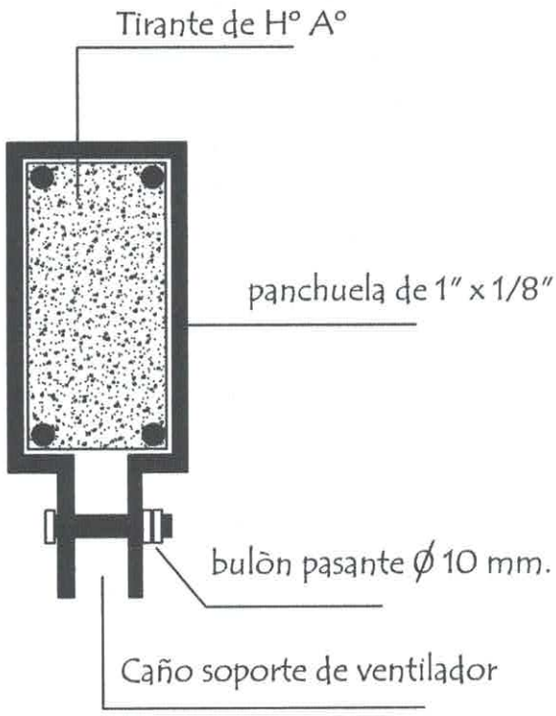

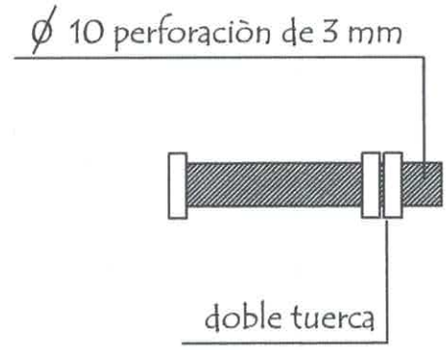

Detalle de bulòn

Detalle de planchuela

MINISTERIO DE EDUCACION Y CIENCIAS DIRECCION DE INFRAESTRUCTURA		
PROYECTO	aula de 5,80 x 6,80 con techo de tejas	6
Detalle de Planchuela para Ventilador	sin escala	

Detalle de Juntas de Aberturas Metàlicas

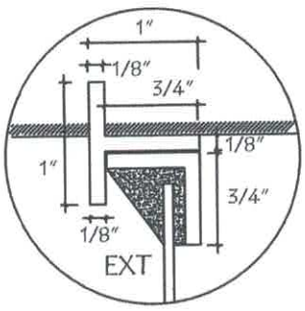

A-A

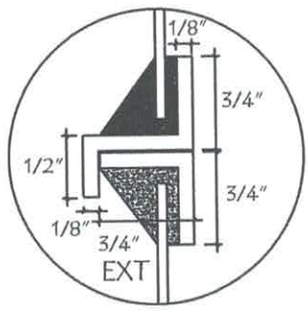

B-B

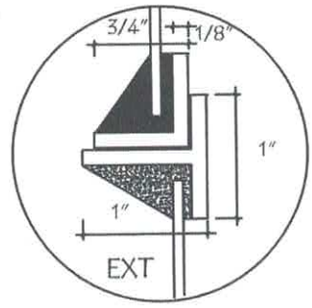

C-C

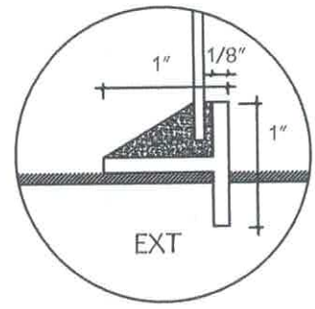

D-D

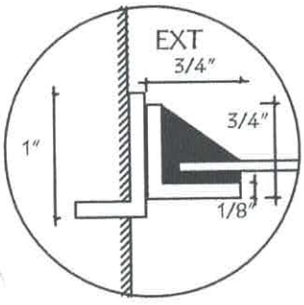

H-H

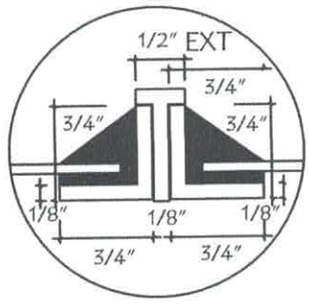

I-I

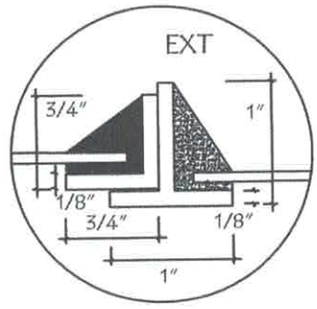

J-J

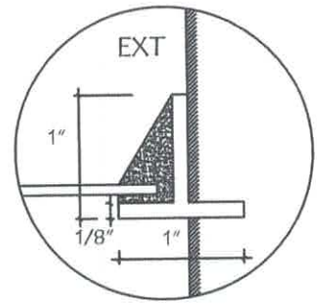

K-K

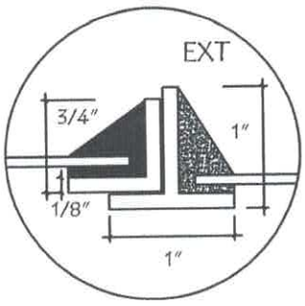

N-N

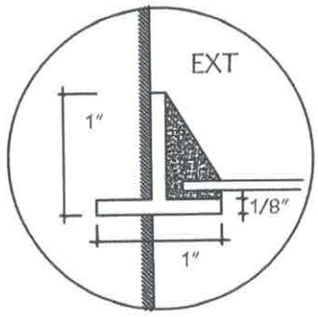

Ñ-Ñ

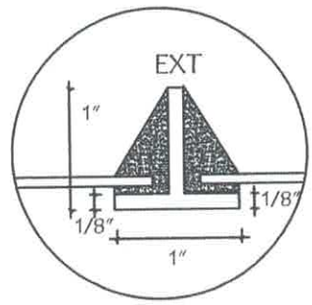

O-O

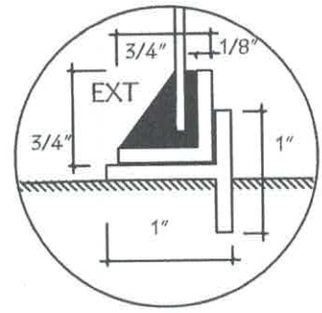

P-P

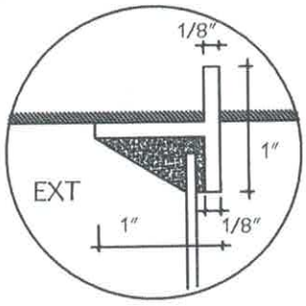

E-E

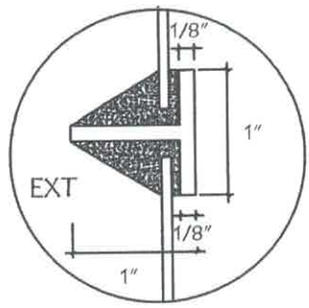

F-F

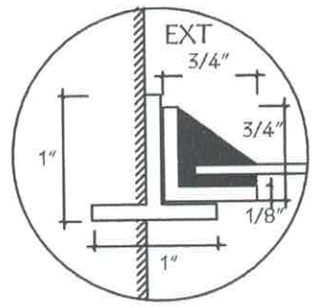

L-L

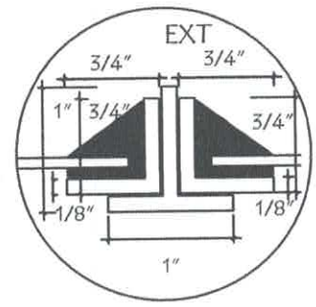

M-M

MINISTERIO DE EDUCACION Y CIENCIAS DIRECCION DE INFRAESTRUCTURA		
PROYECTO	aula de 5,80 x 6,80 con techo de tejas	7
	Detalle de Juntas de balancín — sin escala	

MUNICIPALIDAD DE MARACANÁ
Intendencia Municipal

José María Cantero Giménez
Intendente
Municipalidad Maracaná

PUERTA DE MADERA TIPO TABLERO
de doble hojas (0,60x2,10)

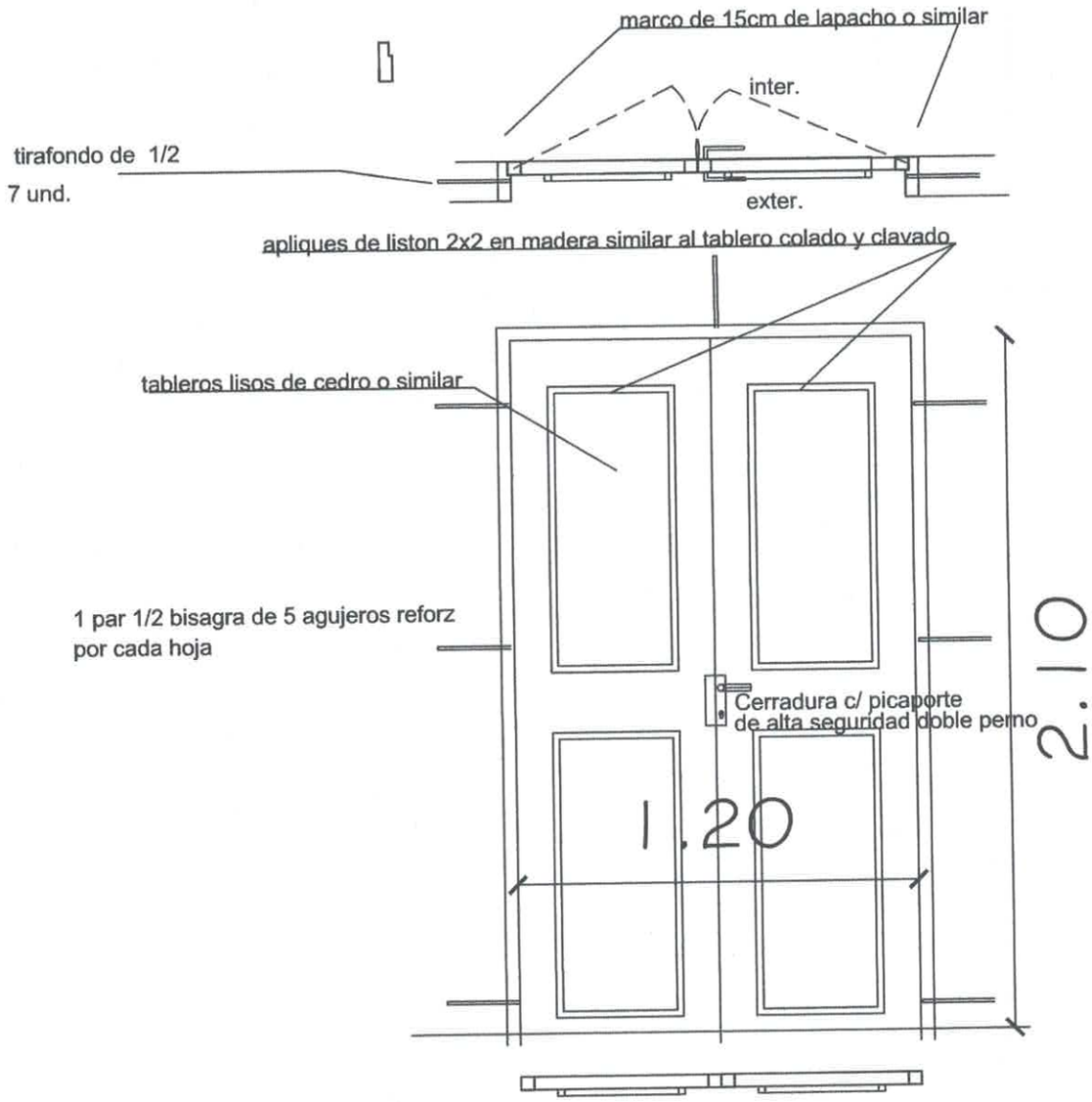

Ing. Carlos Alberto Vera Gómez
C.I. 686.182
Fiscal de Obras

MUNICIPALIDAD DE MARACANÁ
Intendencia Municipal

José María Cantero Giménez
Intendente
Municipalidad Maracana

VENTANA VIDRIADAS TIPO BLINDEX

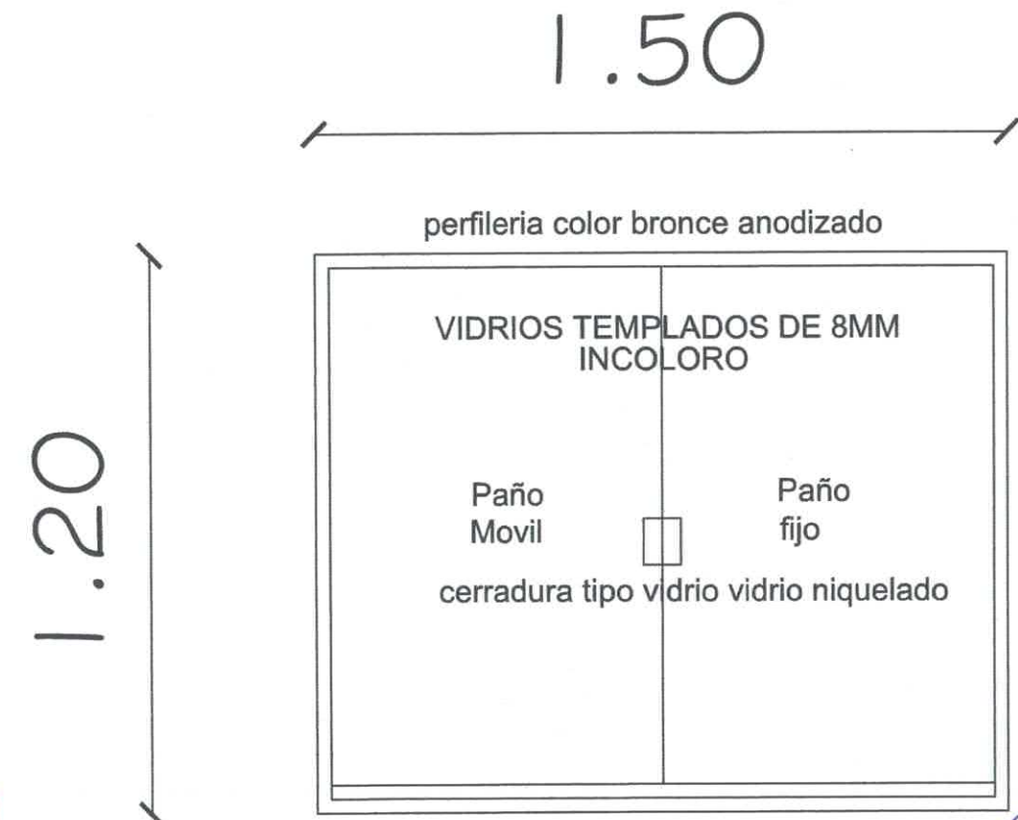

MUNICIPALIDAD DE MARACANA
Intendencia Municipal

José María Cantero Gimenez
Intendente
Municipalidad Maracana

Ing. Carlos Alberto Vera Gómez
C.I. 686.182
Fiscal de Obras