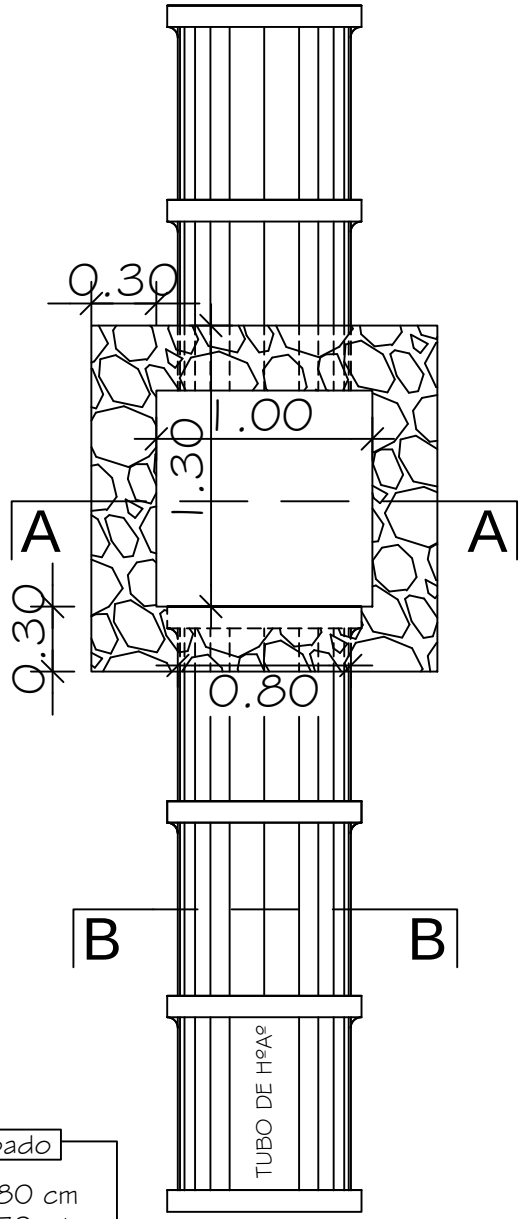

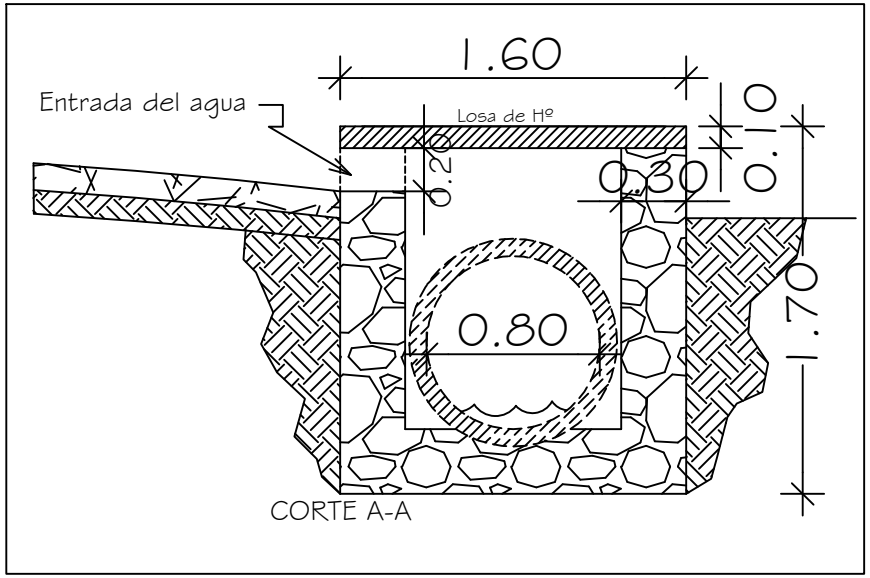

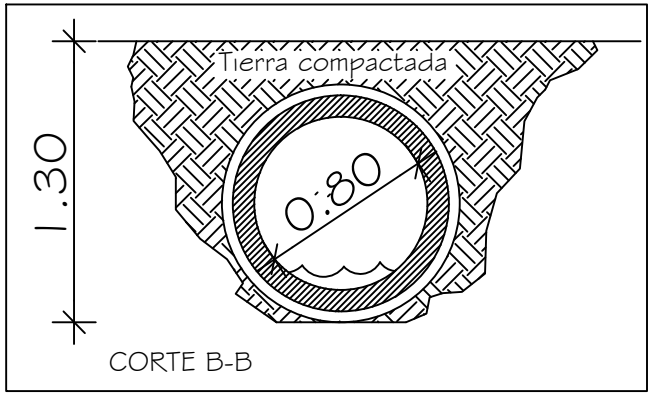

Entubado

Tubo: 0.80 cm
Largo: 570 mts

Total a Entubar 570 ml

Obs: Los registros serán colocados cada 20 mts

Municipalidad de Mbaracayú

INTENDENTE: Edir Eduar Lermen Ritter

PROYECTO: Entubado para desagüe pluvial

UBICACIÓN: Súper Carretera - Cruce Mbaracayú

ELABORACIÓN: Arq. Ana Nidia Ortiz D.