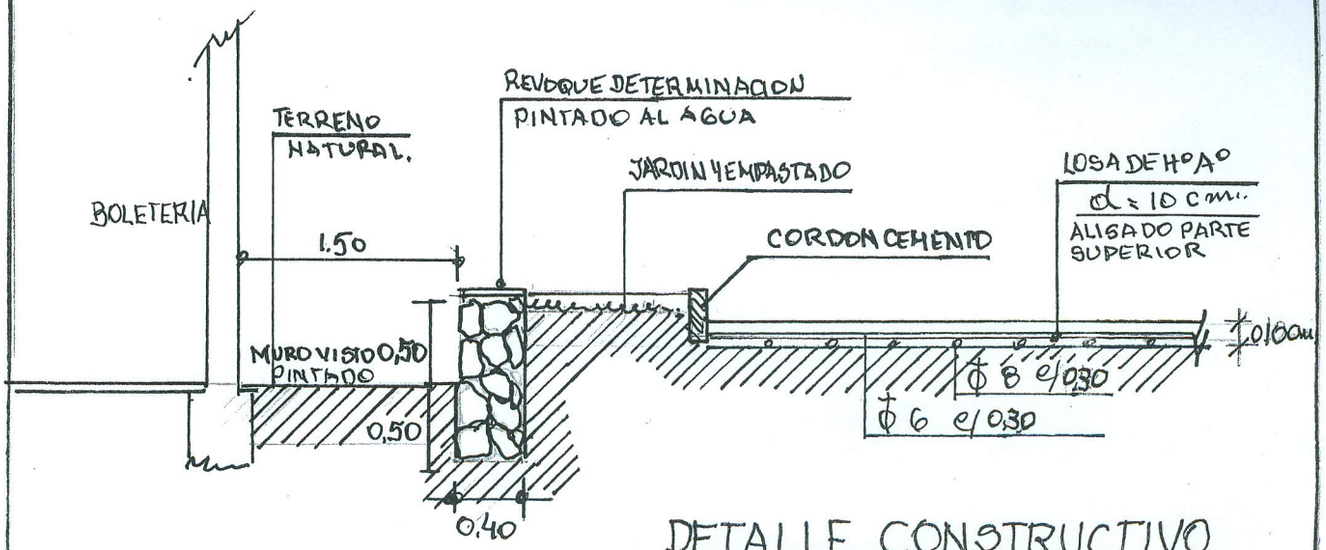

DETALLE CONSTRUCTIVO
AREA INTERVENIDA

CAMARA SEPTICA
PLANTA

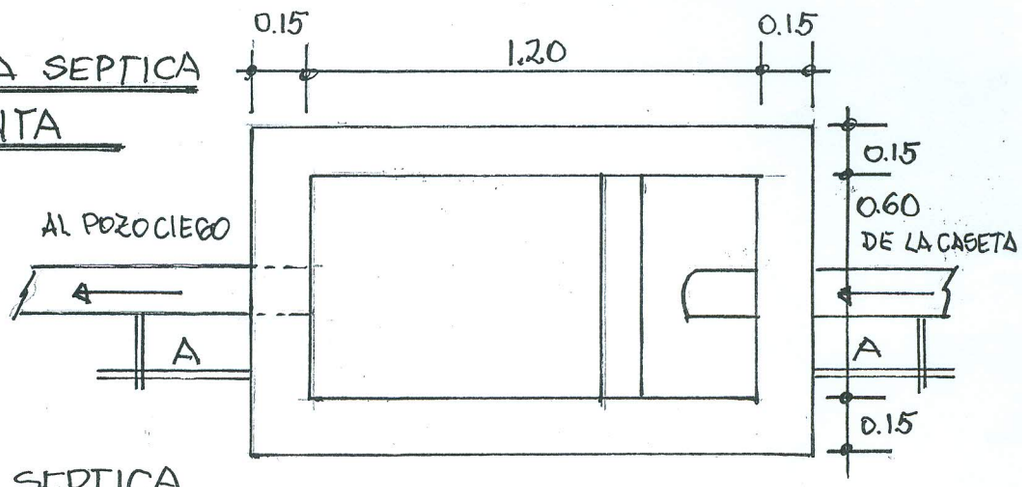

CAMARA SEPTICA
CORTE A-A.

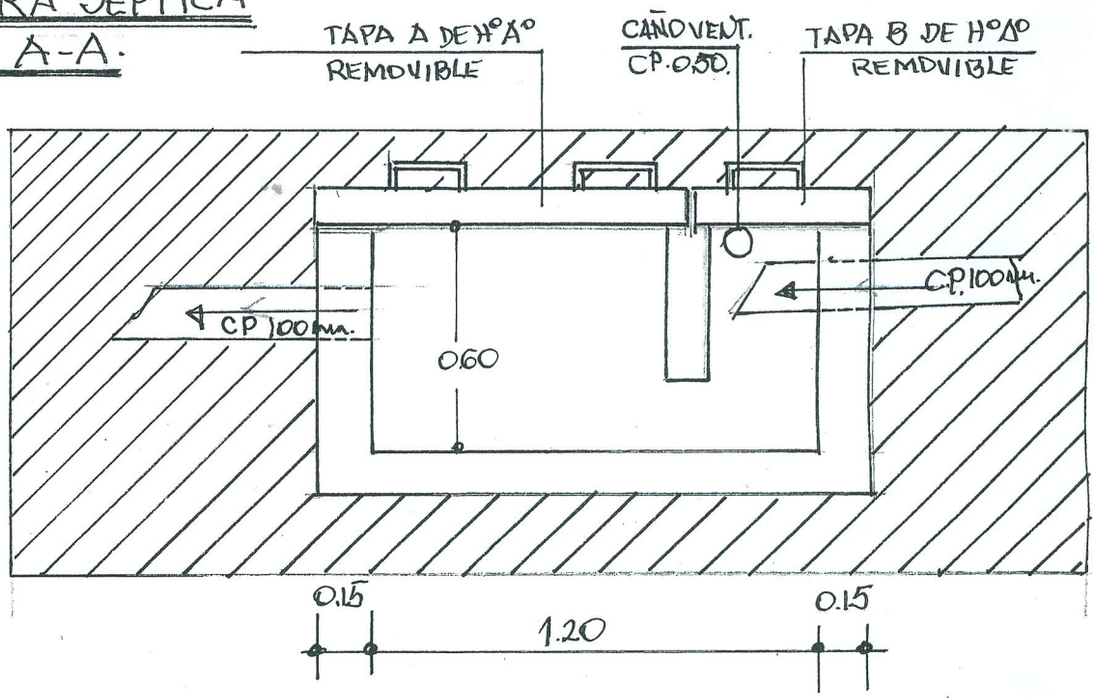

AREA PARA CASETA MOVIL - MIG. PTO TRIUNFO

MIGRACIONES PUERTO TRIUNFO
(PROPIEDAD: ANNP. DPTO. DE ITAPUA)

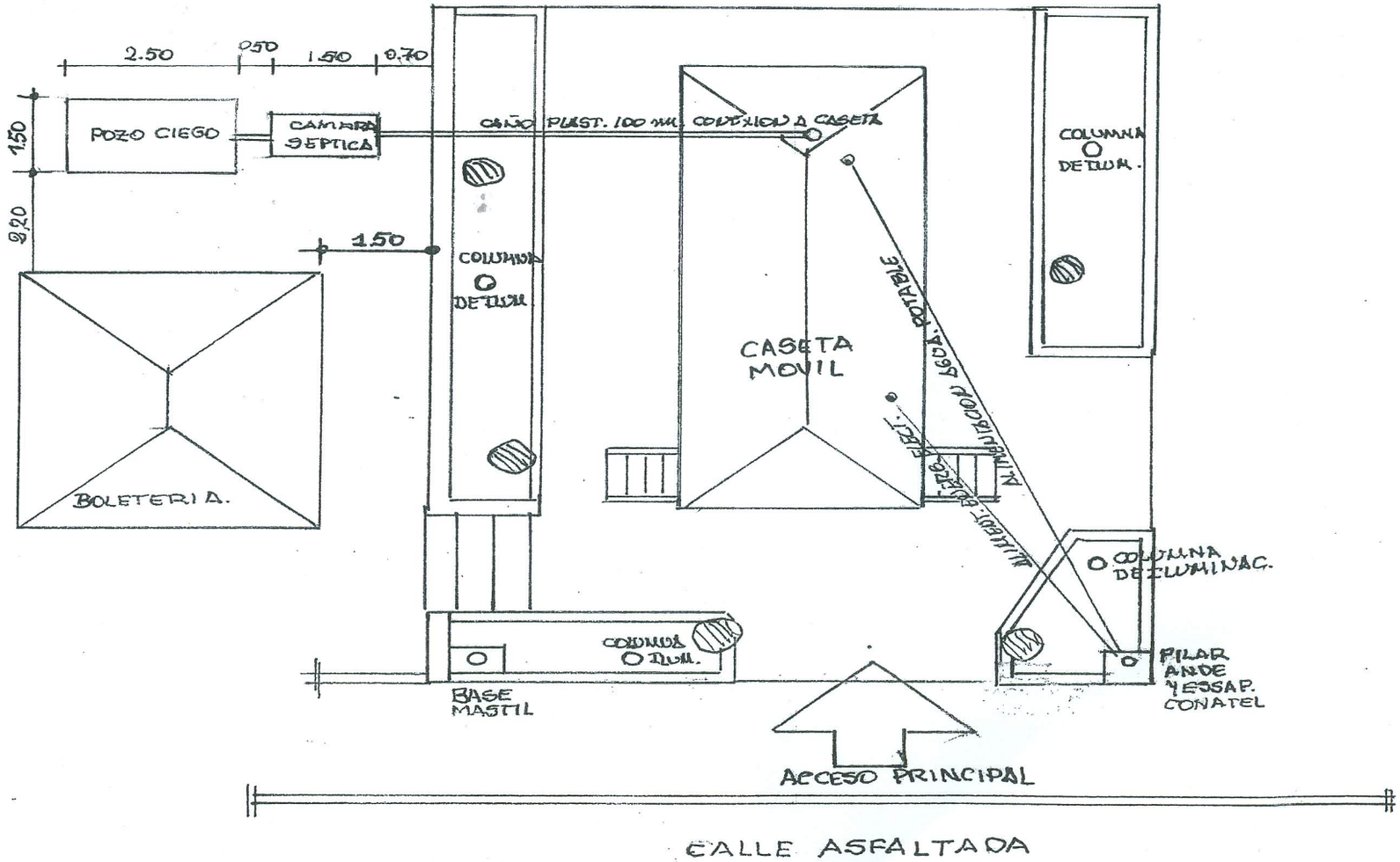
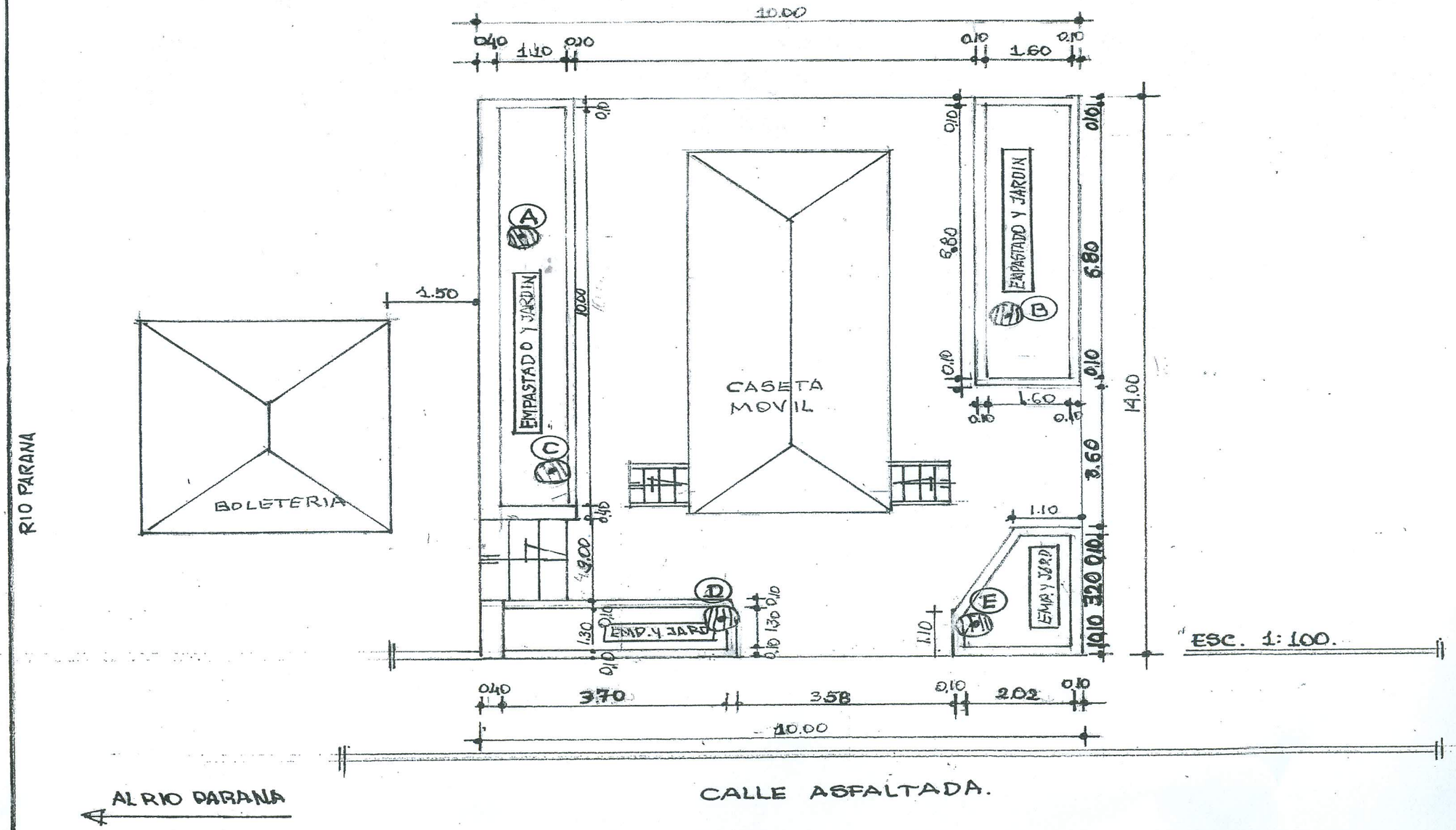
MIGRACIONES PUERTO TRIUNFO
(PROPIEDAD: ANNP - DPTO. DE ITAPUA)