**COMANDO DE LAS FUERZAS MILITARES**
**DIRECCION DE MATERIAL BELICO**
**"490 - OTRAS MATERIAS PRIMAS Y PRODUCTOS SEMIELABORADOS"**

**Adquisición de Materia Prima para Fabricación de Municiones, cal 9x19mm**

**Planos**

| Ítem | Código de Catalogo | Descripción |
|---|---|---|
| 1 | 46101601-9996 | Punta Terminada |

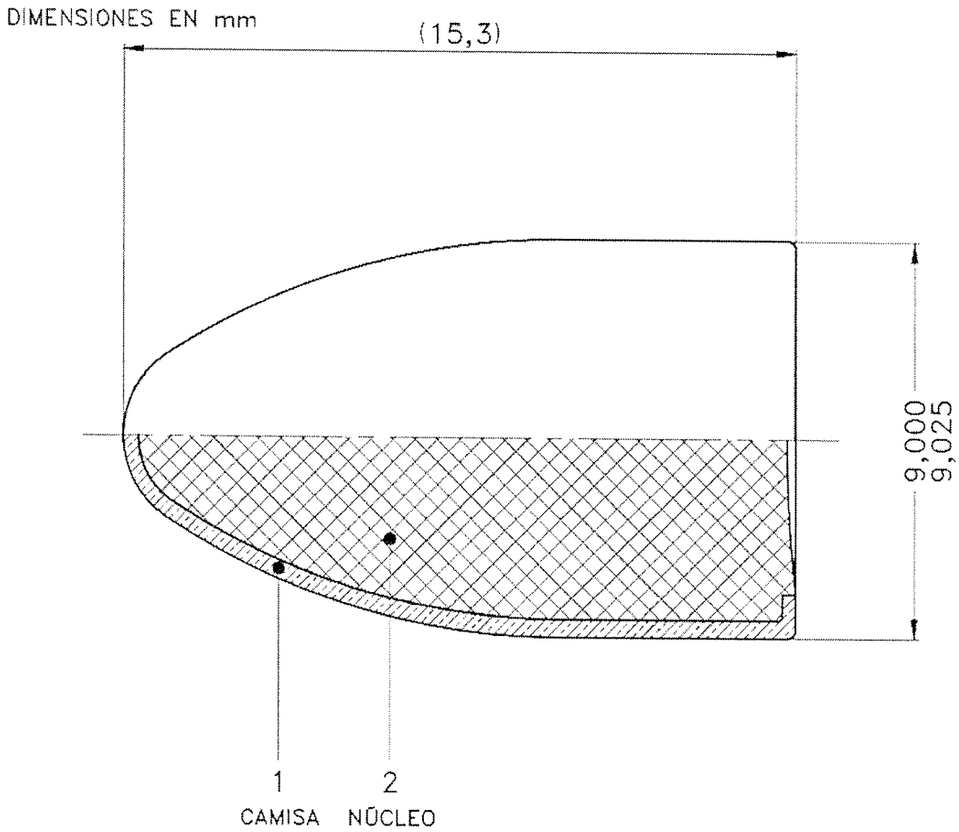


Fecha de Elaboración: 06/02/2023

**JUSTO AURELIO ARAUJO LOPEZ**
**CNEL DCEM-DIRECTOR ADM. Y FINANZAS**

**COMANDO DE LAS FUERZAS MILITARES**
**DIRECCION DE MATERIAL BELICO**
**"490 - OTRAS MATERIAS PRIMAS Y PRODUCTOS SEMIELABORADOS"**

**Adquisición de Materia Prima para Fabricación de Municiones, cal 9x19mm**

**Planos**

| Ítem | Código de Catalogo | Descripción |
|---|---|---|
| 2 | 46101601-9996 | Vaina Terminada |

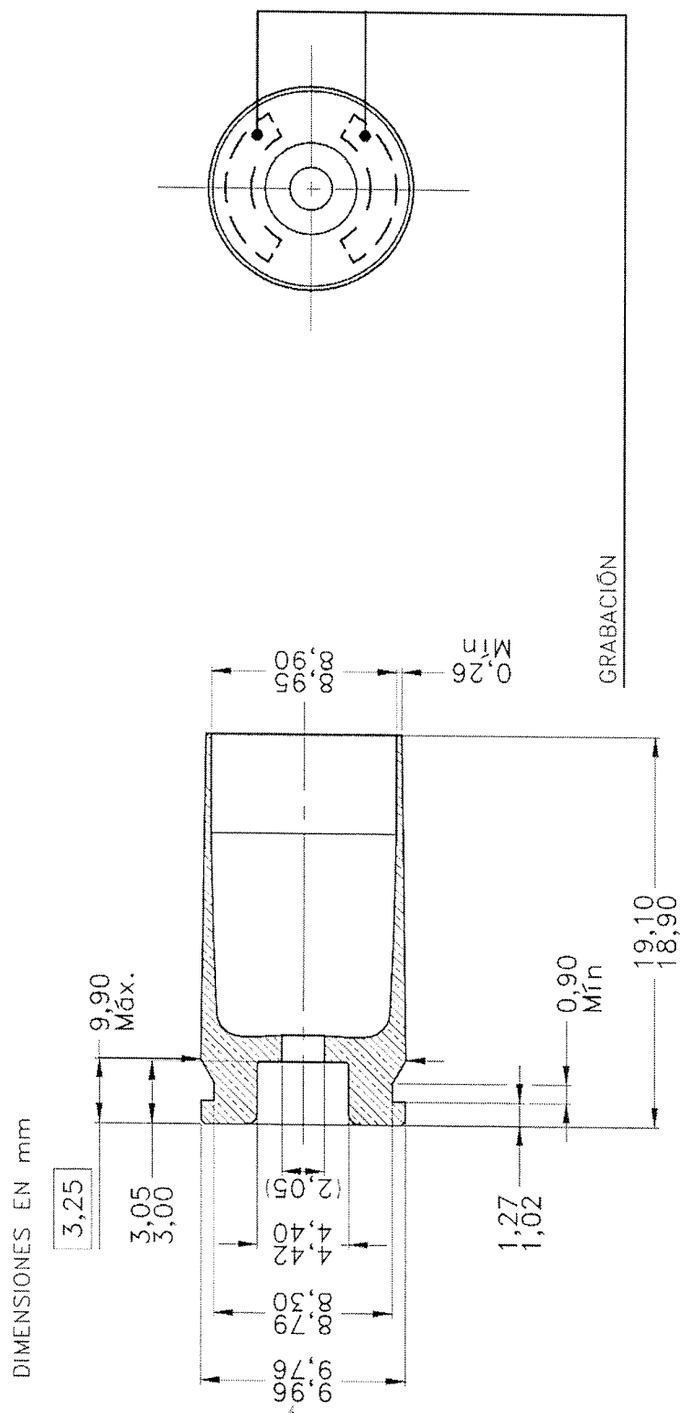


Fecha de Elaboración: 06/02/2023

**JUSTO AURELIO ARAUJO LOPEZ**
**CNEL DCEM-DIRECTOR ADM. Y FINANZAS**

**COMANDO DE LAS FUERZAS MILITARES**
**DIRECCION DE MATERIAL BELICO**
**"490 - OTRAS MATERIAS PRIMAS Y PRODUCTOS SEMIELABORADOS"**

**Adquisición de Materia Prima para Fabricación de Municiones, cal 9x19mm**

**Planos**

| Ítem | Código de Catalogo | Descripción |
|---|---|---|
| 3 | 12131704-001 | Cápsula Fulminante |

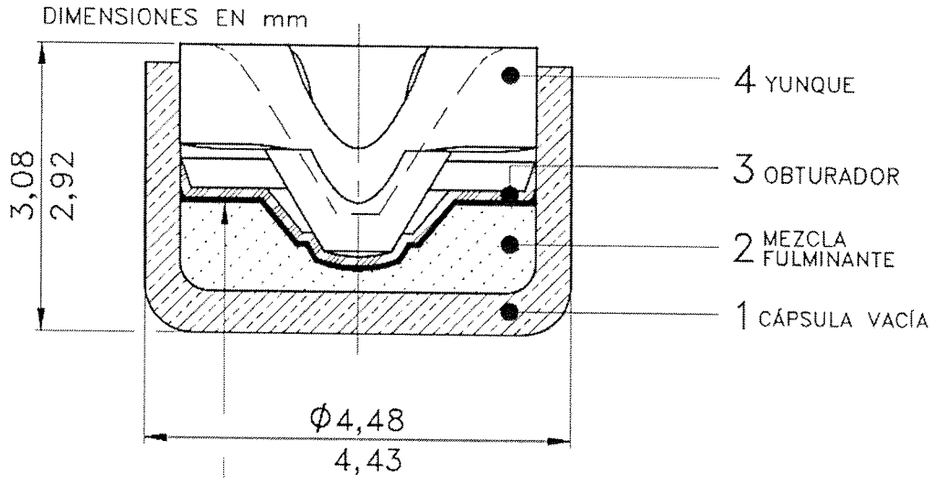


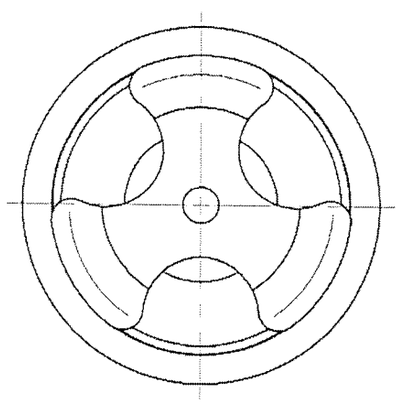

Fecha de Elaboración: 06/02/2023

.....

**JUSTO AURELIO ARAUJO LOPEZ**
**CNEL DCEM-DIRECTOR ADM. Y FINANZAS**