Riel		Peso		Dimensiones											
Tipo	Tipo americ equiv.	Kg/m	lb/yd	base B	altura H	a	b	c	d	e	f	g	h	k	l
TR - 57	Área 11525	56.90	114.7	139.7	168.3	31.7	69.0	42.9	96.8	28.6	108.0	75.7	77.0	82.5	15.9

Riel		Peso		Dimensiones					Angulos					
Tipo	Tipo americ equiv.	Kg/m	lb/yd	R1	R2	R3	R4	R5	R6	R7	r	α 1	α 2	α 3
TR - 57	Área 11525	56.90	114.7	254.0	38.1	9.5	19.0	76.5	355.6	19.0	1.5	3° 34'	14° 2'	14° 2'

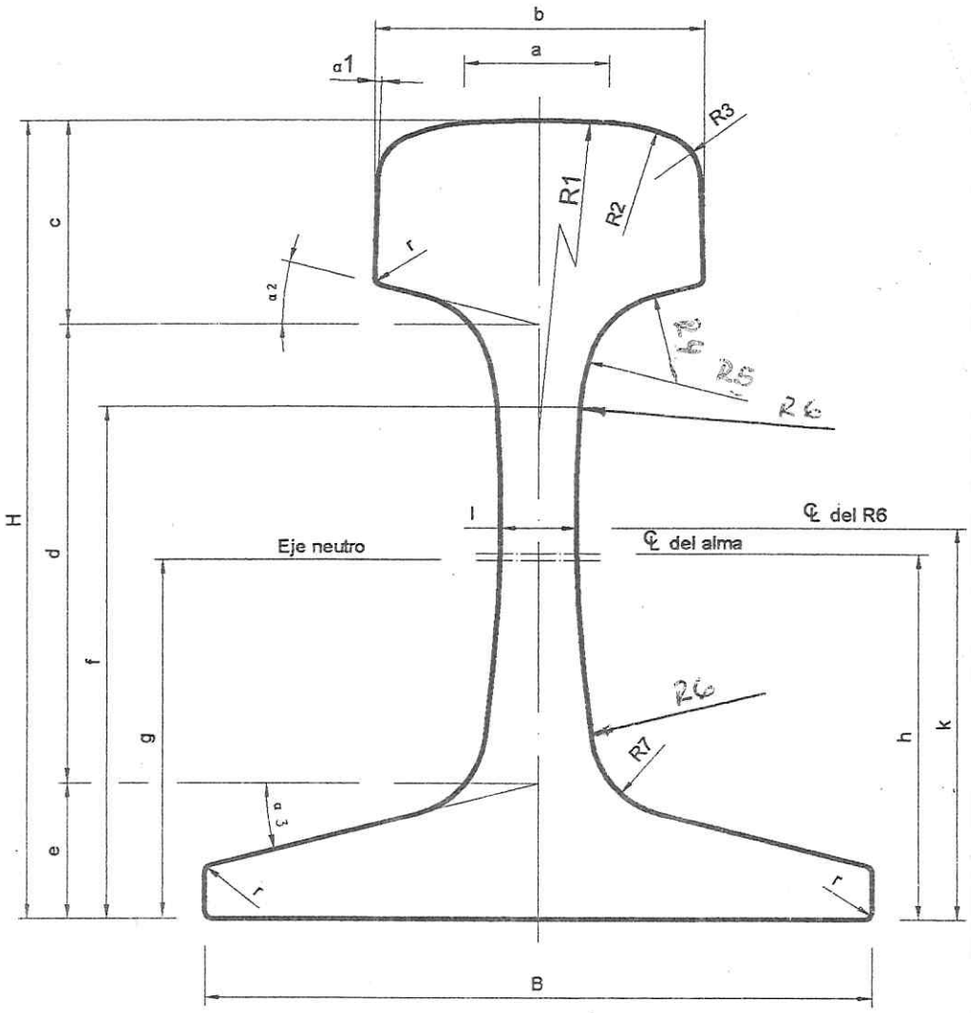

NOTA: - Las medidas estan en mm, salvo las indicadas.
- Consultas al Dpto. de Mantenimiento de la I.N.C., C.I.P.-Villeta.
- Material: Acero especial para rieles.

Nº	CANT	DESCRIPCIÓN	MATERIAL	PESO	OBSERVACIÓN

I. N. C.
INDUSTRIA NACIONAL DEL CEMENTO
C.I.P. - VILLETA

RIEL DE DESCARGADOR

TRASLACIÓN DESCARGADOR
DESCARGA DE CLINKER

ESC. 1:1.5

G.F.H. 400.12

PROY.:	FECHA:
DIB.: A.D.F.L	FECHA: 20 / 02 / 08
VER.:	FECHA:
VER.:	FECHA:
C.F. Nº: 340	HOJA Nº: 1/1

Ing. Dionisio S. González F.
Jefe Dpto. de Mantenimiento
C.I.P. - Villeta