SECCION TIPO

CORTE A–A'

Detalles Badén de Piedra

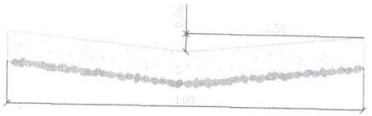

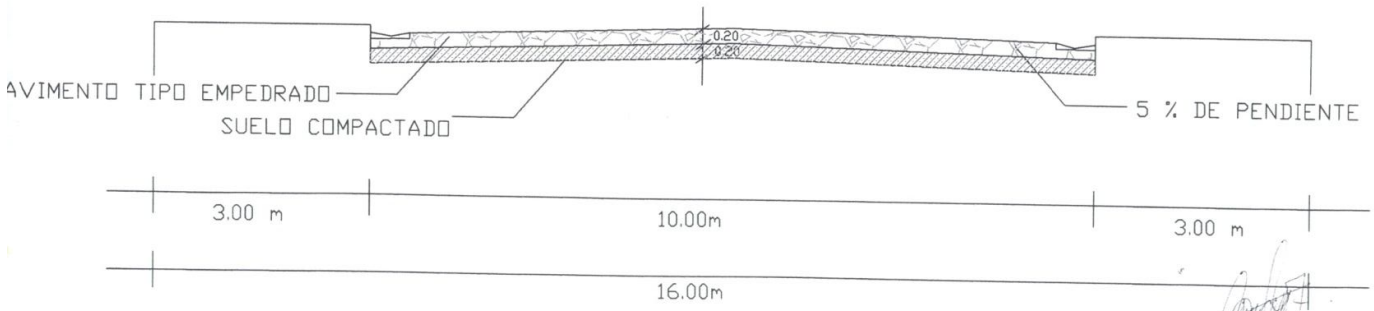

Celso Gustavo Salinas Barreto
Lic. en Ciencias Geográficas
Reg. M.O.P.C. Nº 365

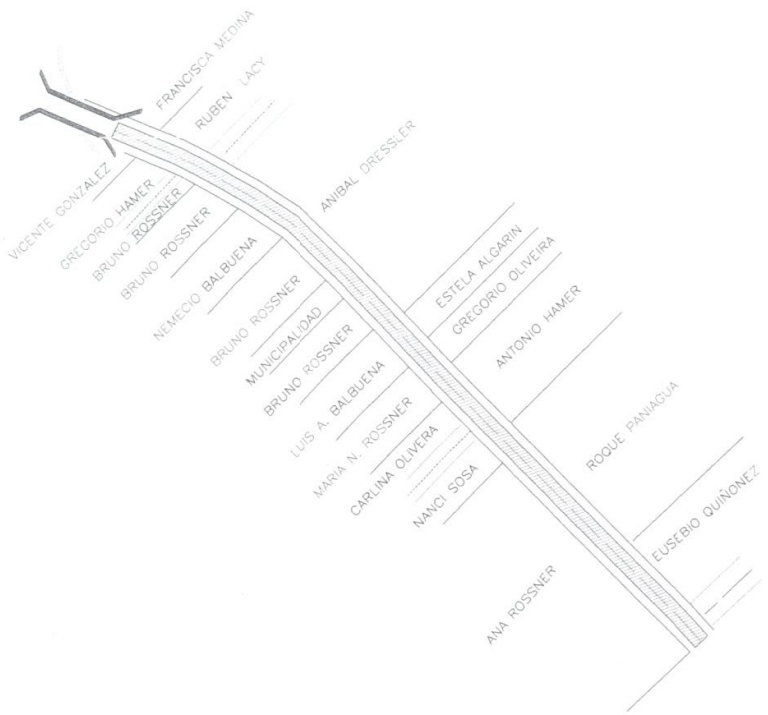

N.G.

PLANTA

PROYECTO DE EMPEDRADO

PROFESIONAL : LIC. CELSO SALINAS BARRETO REG. MOPC 3

FECHA :26 DE OCTUBRE DE 2

LUGAR : "OBLIGADO KM 17"

DISTRITO : OBLIGADO

DEPARTAMENTO : ITAPUA

ESCALA : 1 / 3.000

FIRMA DEL PROFESIONAL

GEOSUR S.R.L.
Consultora

MUNICIPALIDAD DE OBLI