PLANOS

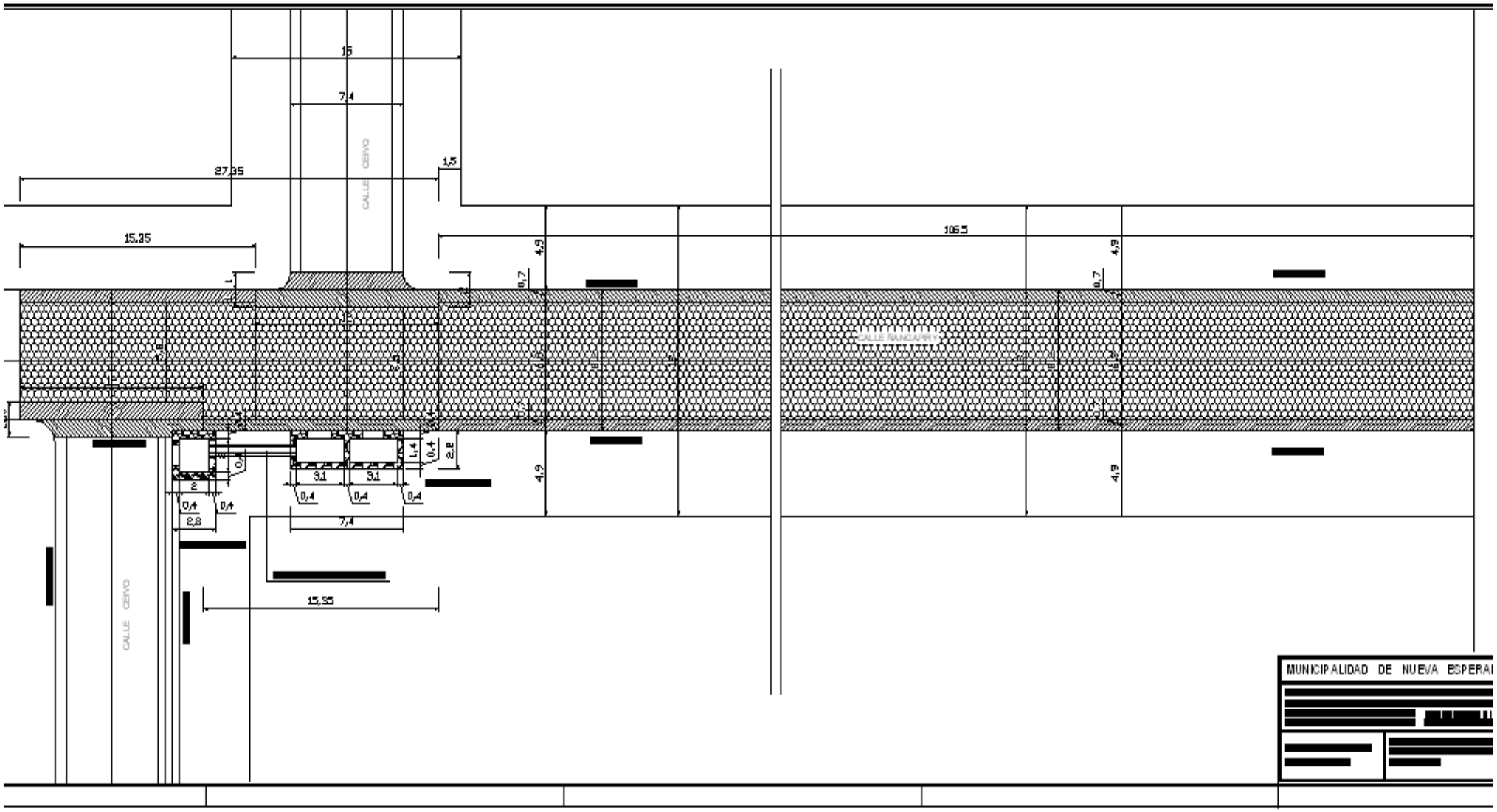
15
7,4
27,35
1,5
15,35
106,5
4,9
0,7
CALLE OSIVO
CALLE RINCAHUE
3,1
0,4
2,8
7,4
15,35
MUNICIPALIDAD DE NUEVA ESPERA

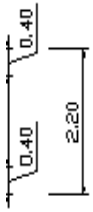

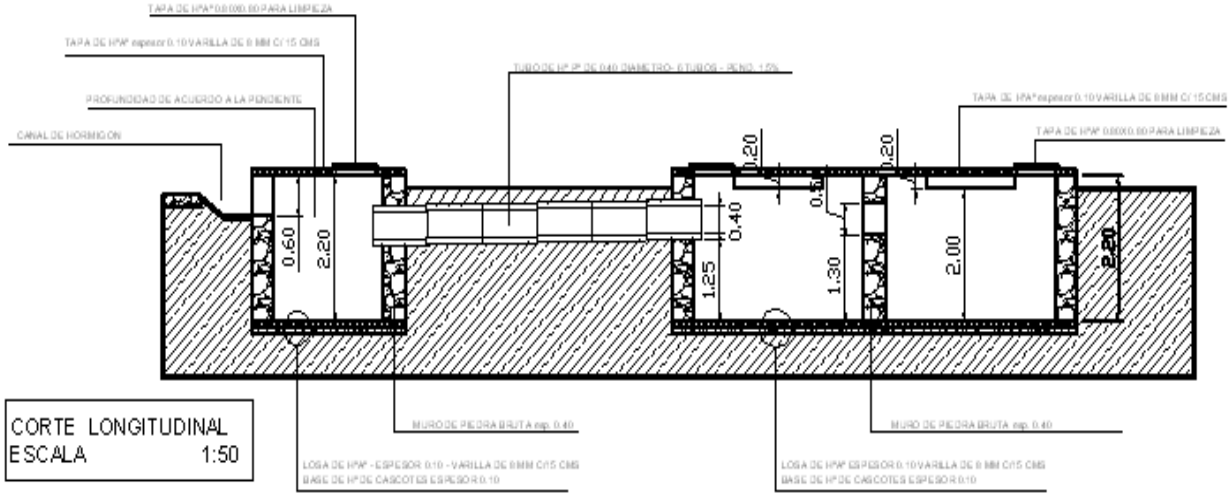

CORTE LONGITUDINAL
ESCALA 1:50

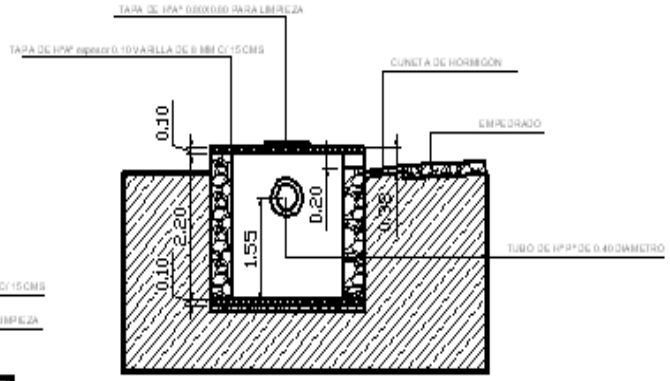

CORTE TRANSVERSAL - ESCALA 1:50

MUNICIPALIDAD DE NUEVA ESPERANZA

OBRA: CONSTRUCCION DE PAVIMENTO PETREO Y BADEN
UBICACION: CALLE MANGAPIRY entre CENO Y CHIVATO
SUP. A CONSTRUIR: ..... SUP. DE TERRENO : m2
CTA. CTE. CTRAL Nº: ..... FINCA Nº:.....

PLANTA ARQUITECTONICA
DETALLES

Profesional: Arq.. Oscar Vega Freles (Proyectista)
Domicilio: Bimundo Reyes Nº 152-San Lorenzo
Registro Prof. Nº:

firma

EÑ/02
Escala: 1:125

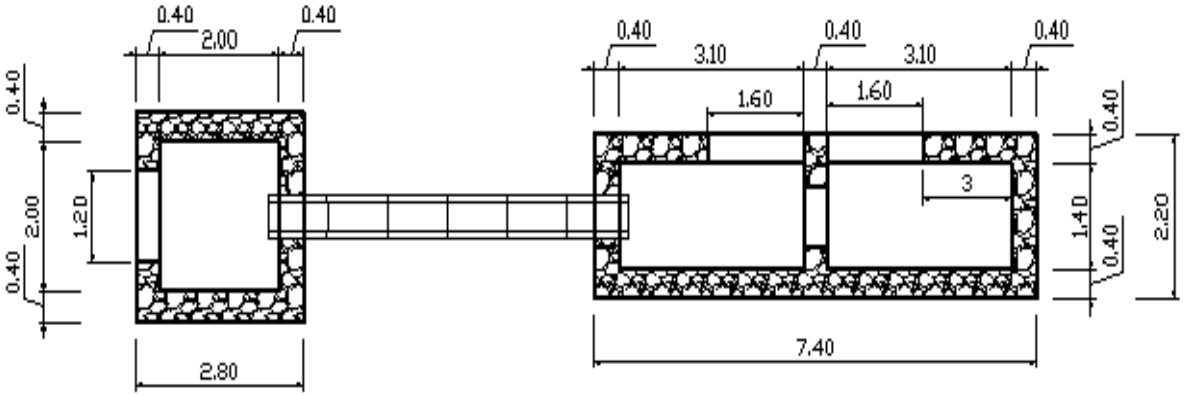

PLANTA BOCA DE TORMENTA - ESCALA 1:50

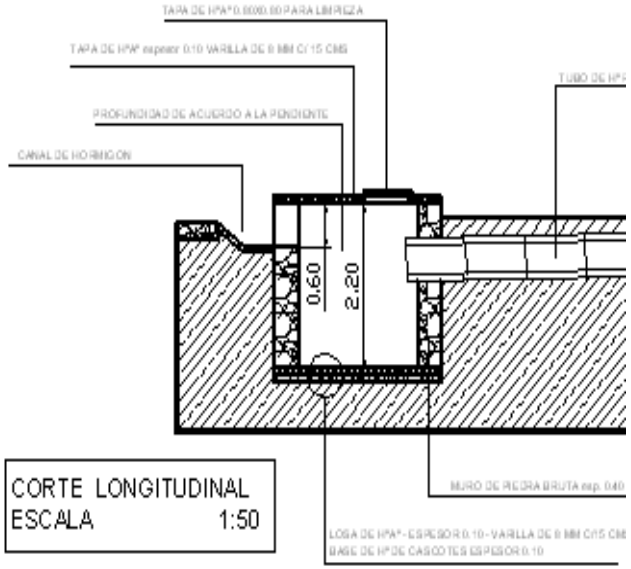

CORTE LONGITUDINAL
ESCALA 1:50

Baden de Ho. FCK=18 MPA

Vol=0,80 m3/ml

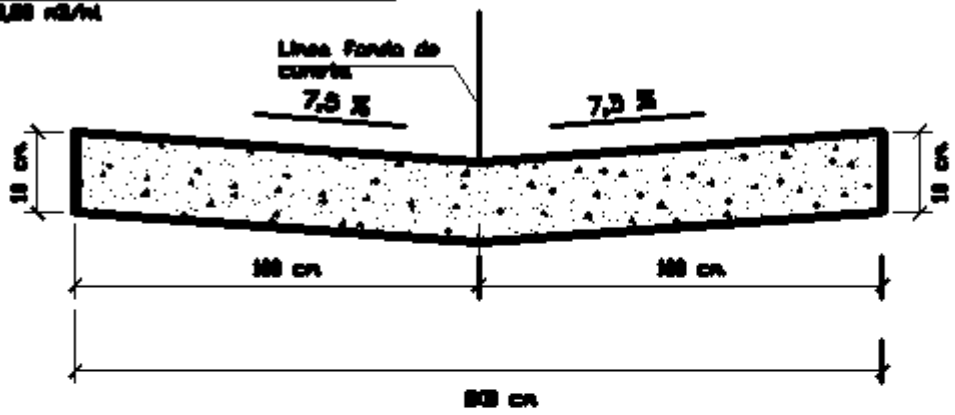

Cuneta de Ho. FCK=18 MPA

Vol=0,05 m3/ml

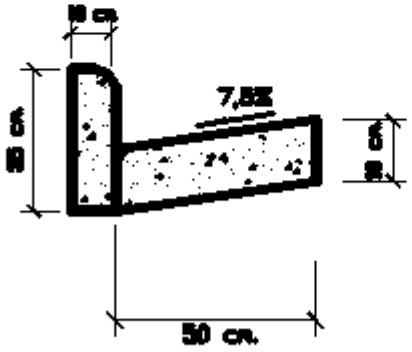

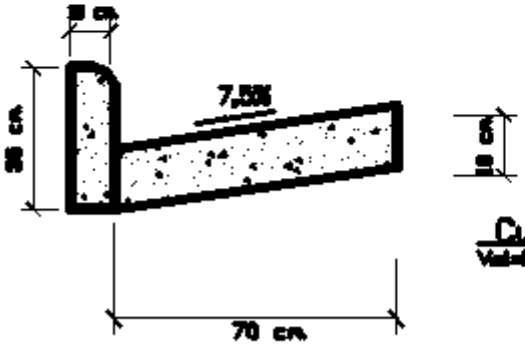

Cuneta de Ho. FCK=18 MPA

Vol=0,07 m3/ml

MUNICIPALIDAD DE NUEVA ESPERANZA DISTRITO DE NUEVA ESPERANZA- CASCO URBANO DEPARTAMENTO DE CANINDEYÚ	CONSTRUCCION DE EMPEDRADO Y BADEN Escala:	Proyectista : Arq. Oscar Vega Fretes Domicilio: Edmundo Reyes Nº 152 - San Lorenzo FIRMA	**DISEÑO N°** 01

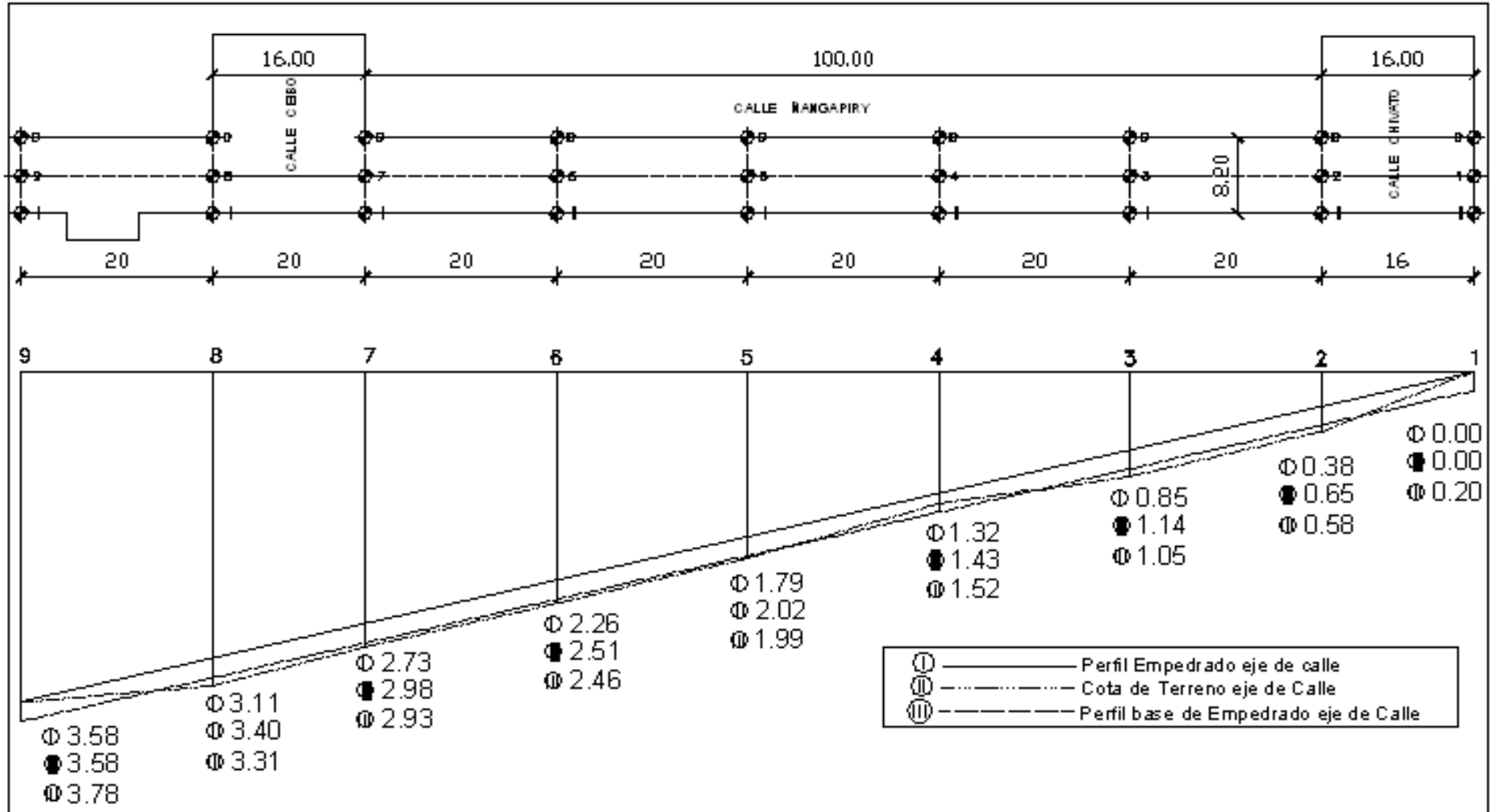

MUNICIPALIDAD DE NUEVA ESPERANZA
DISTRITO DE NUEVA ESPERANZA-CASCO URBANO
DEPARTAMENTO DE CAAMINDEYU

CONSTRUCCION DE EMPEDRADO Y BADEN
CALLE ÑANGAPIRY

Escala Horizontal: 1:500 Escala vertical: 1:50

Proyectista: Arq. Oscar Vega Freites
Domicilio: Edmundo Reyes Nº 152 - San Lorenzo
FIRMA

DISEÑO Nº
01

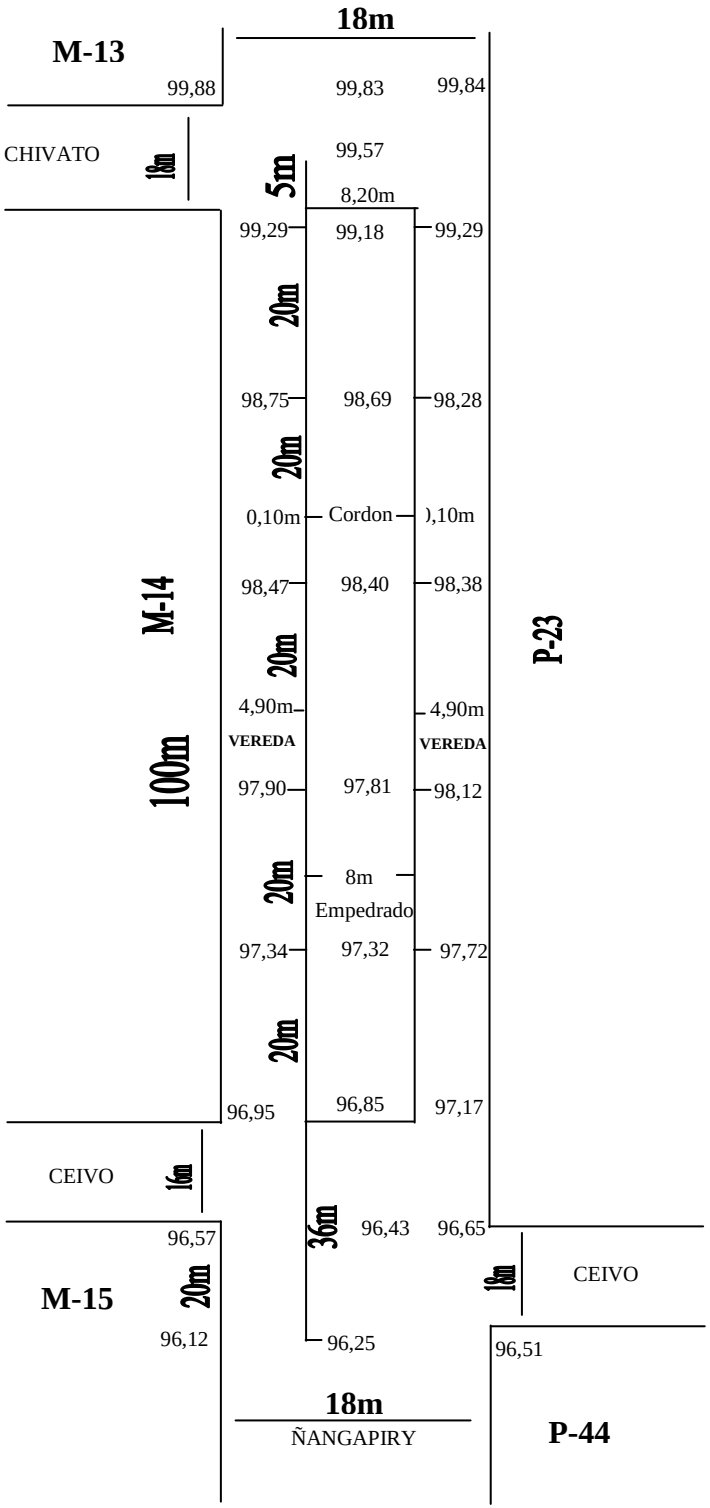
18m
M-13
99,88
99,83
99,84
CHIVATO
18m
5m
99,57
8,20m
99,29
99,18
99,29
20m
98,75
98,69
98,28
20m
0,10m
Cordon
),10m
M-14
98,47
98,40
98,38
P-23
20m
4,90m
4,90m
VEREDA
VEREDA
100m
97,90
97,81
98,12
20m
8m
Empedrado
97,34
97,32
97,72
20m
96,95
96,85
97,17
CEIVO
16m
36m
96,43
96,65
96,57
M-15
20m
18m
CEIVO
96,12
96,25
96,51
18m
ÑANGAPIRY
P-44