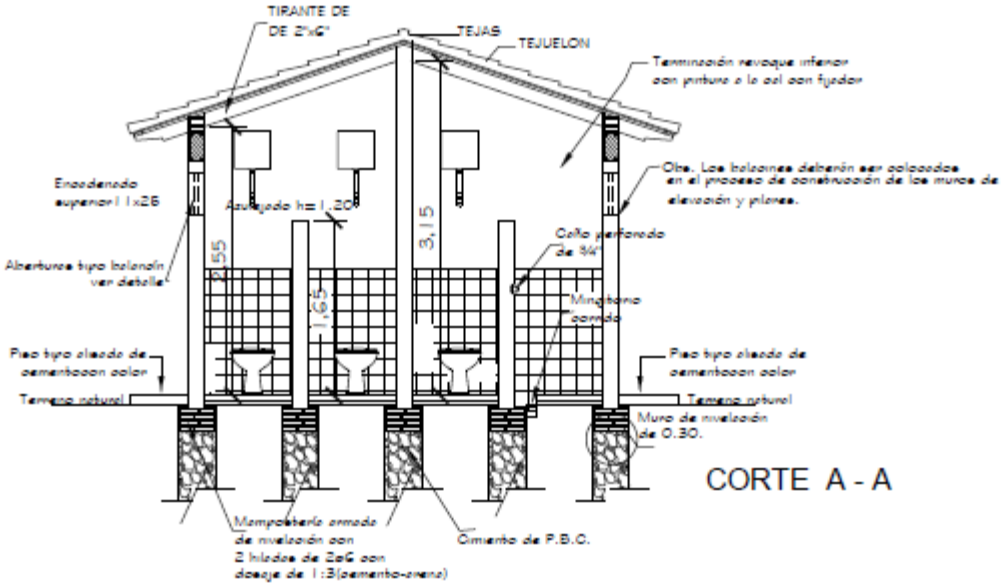

CORTE A - A

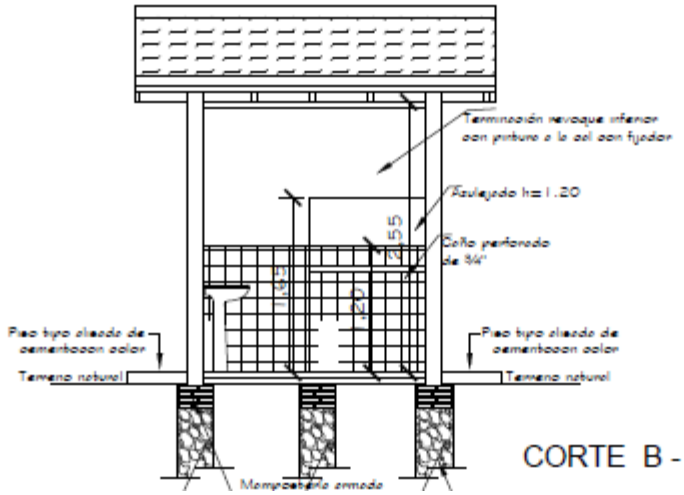

CORTE B - B

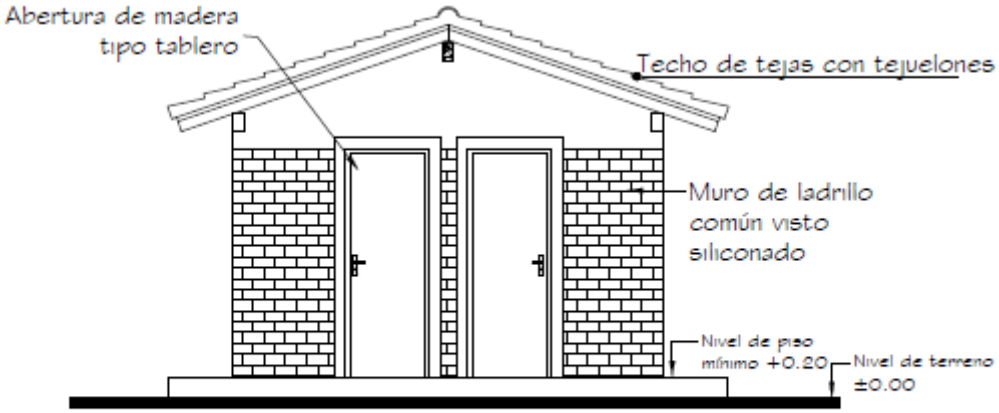
Abertura de madera
tipo tablero
Techo de tejas con tejuelones
Muro de ladrillo
común visto
siliconado
Nivel de piso
mínimo +0.20
Nivel de terreno
±0.00

Abertura tipo balcón
ver detalle
Muro de ladrillo
común visto
siliconado
Nivel de piso
mínimo +0.20
Nivel de terreno
±0.00

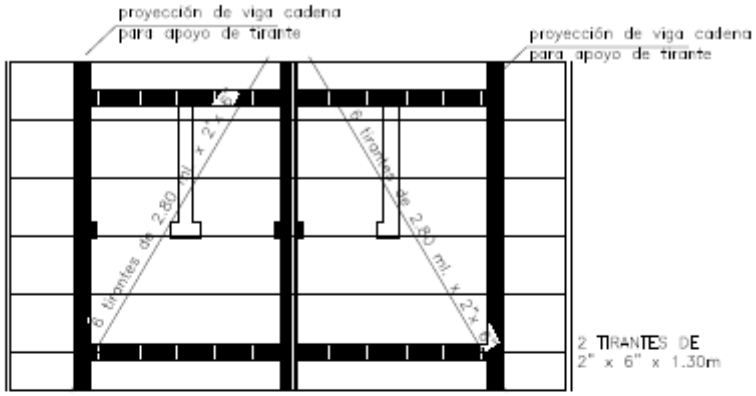

Planta de techo

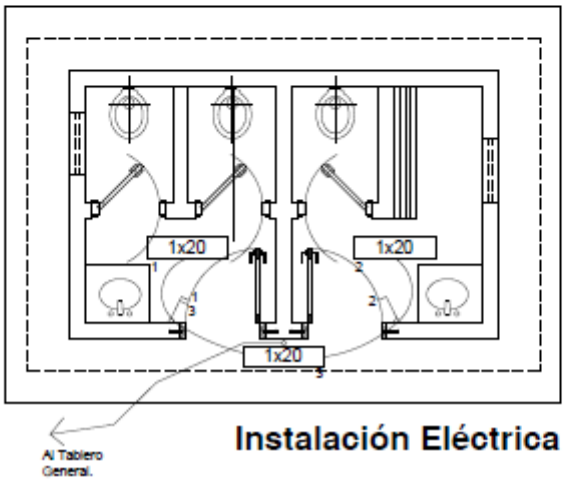

Instalación Eléctrica

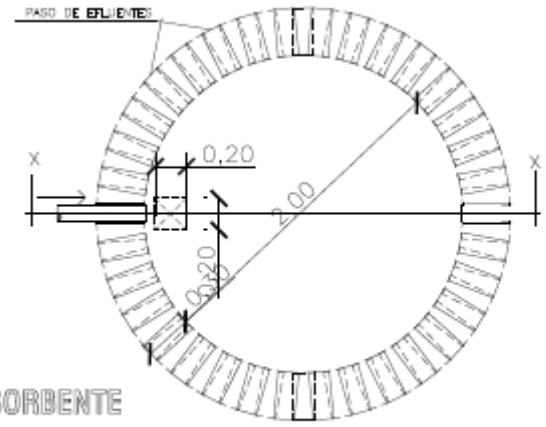

PLANTA
POZO ABSORBENTE

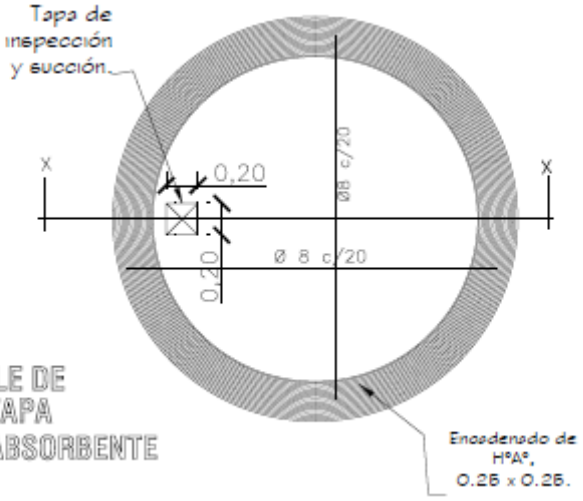

DETALLE DE
LOSA TAPA
POZO ABSORBENTE

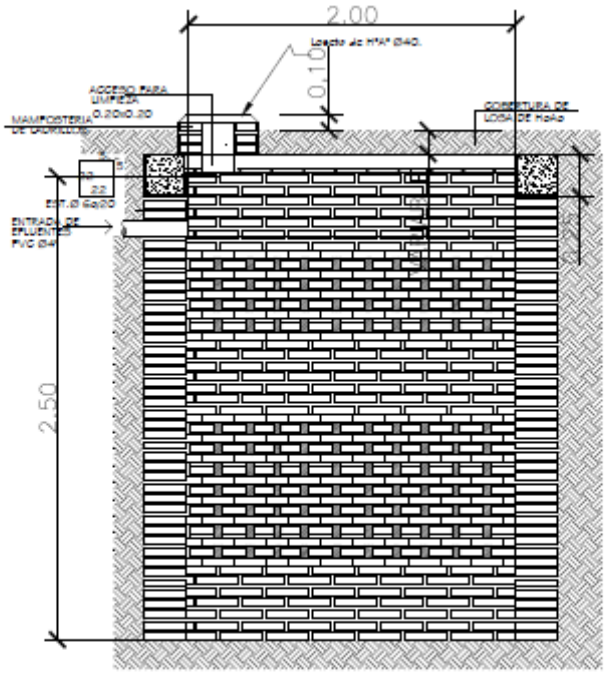

POZO ABSORBENTE

CORTE X-X

PLANTA CAMARA SEPTICA

DETALLE DE LOSA TAPA CAMARA SEPTICA

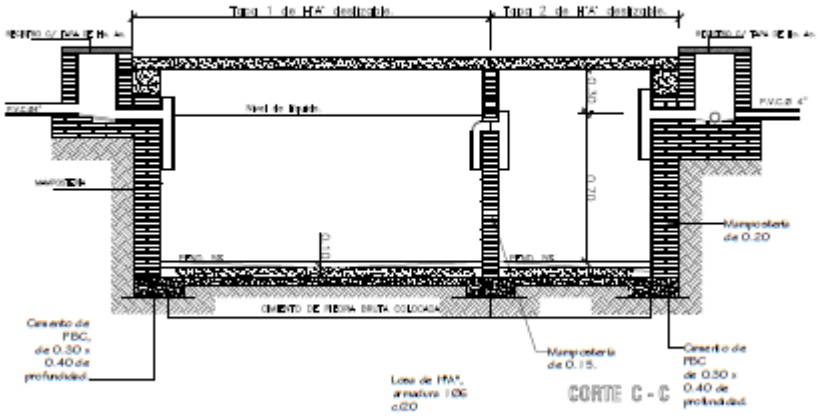
Tapa 1 de H'A' desligable.
Tapa 2 de H'A' desligable.
Nivel de líquido.
Mampostería de 0.20
CIMIENTO DE PIEDRA BRUTA COLOCADA
Cemento de PBC, de 0.30 x 0.40 de profundidad.
Mampostería de 0.15.
Cemento de PBC de 0.30 x 0.40 de profundidad.
Losa de H'A', armadura 1Ø6 c/20
CORTE C - C