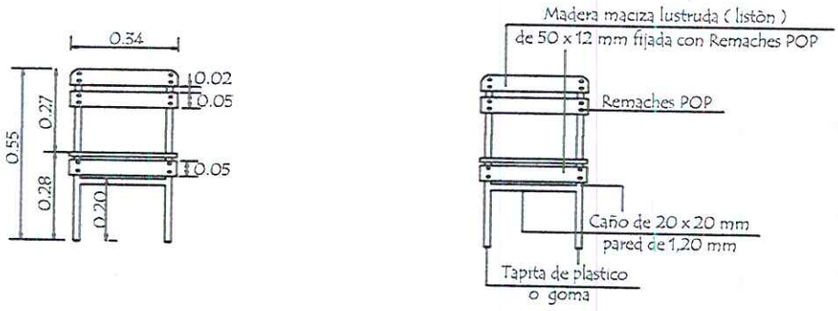


VISTA FRONTAL

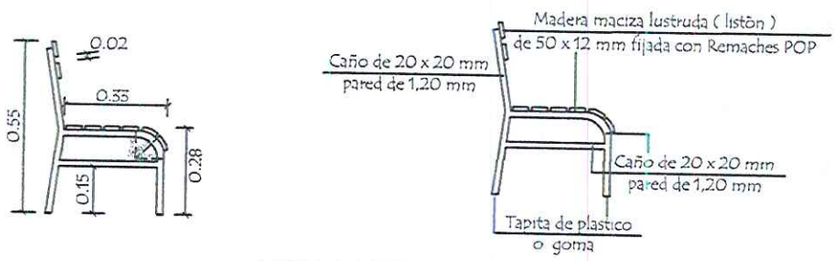


VISTA LATERAL

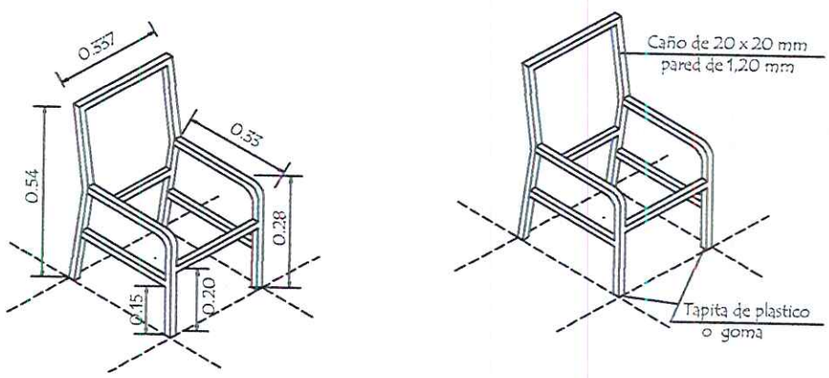


AXONOMETRICA DE ESTRUCTURA
METÀLICA

# MINISTERIO DE EDUCACION Y CULTURA

DIRECCIÒN DE INFRAESTRUCTURA - DEPARTAMENTO DE MOBILIARIO

## Silla para alumno del pre-escolar

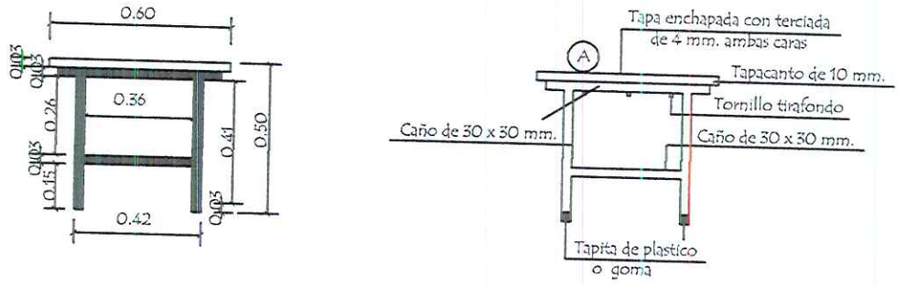


VISTA FRONTAL

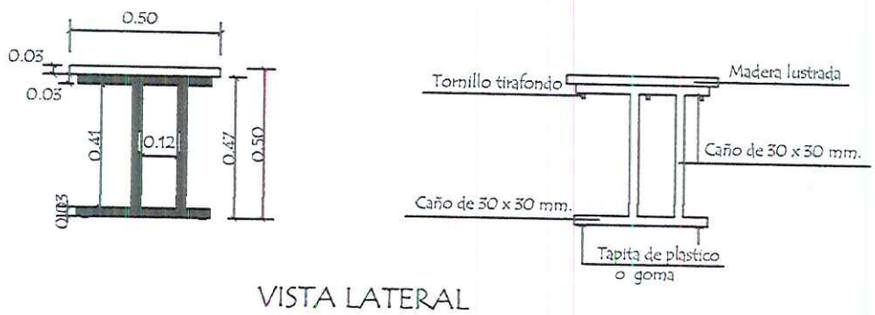


VISTA LATERAL

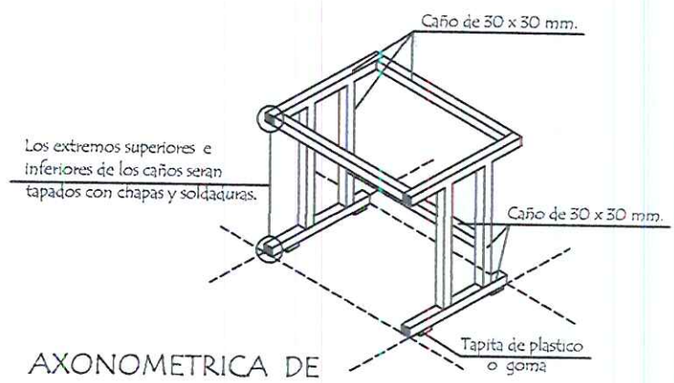


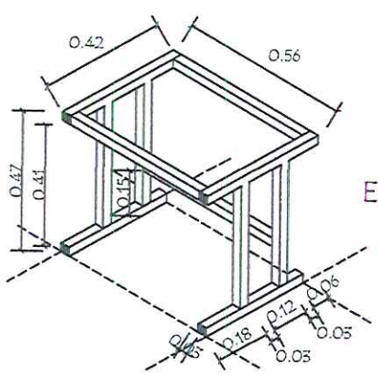


AXONOMETRICA DE ESTRUCTURA METÁLICA

(A) Maderas enchapadas con terciada de 4 mm. ambas caras.

# MINISTERIO DE EDUCACION Y CULTURA

DIRECCIÒN DE INFRAESTRUCTURA - DEPARTAMENTO DE MOBILIARIO

## Mesa Pupitre individual para alumno del pre-escolar

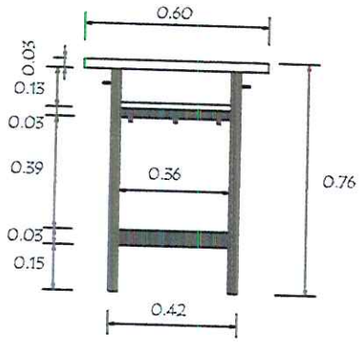


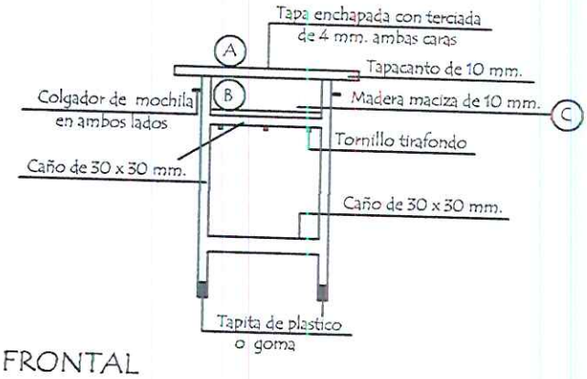


VISTA FRONTAL

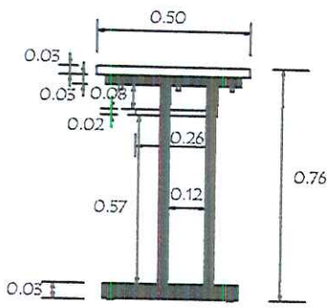


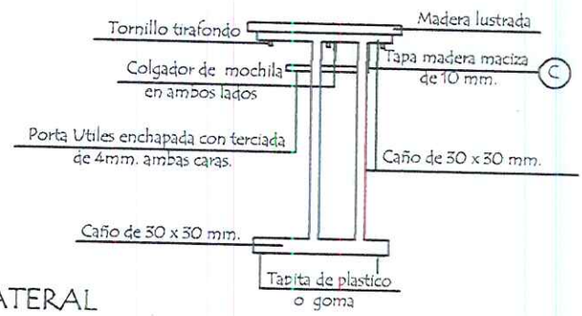


VISTA LATERAL

| Articulo | Altura de pupitre individual para alumno |
|---|---|
| 1 er. ciclo | 66 cms. |
| 2do. y 3er. ciclo y de la media | 76 cms. |

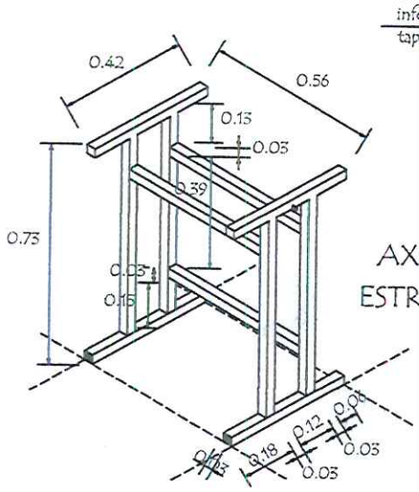


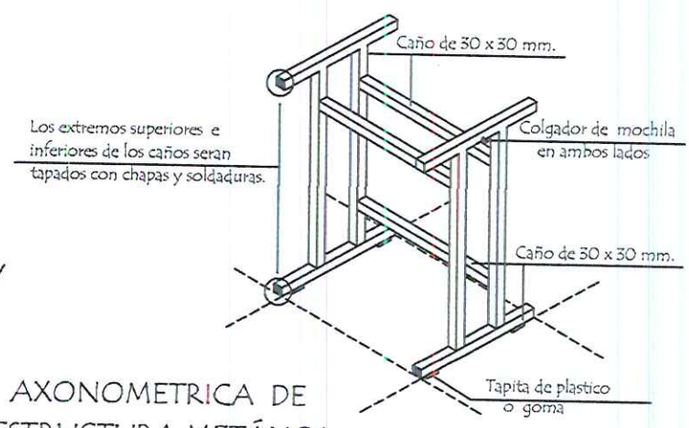


AXONOMETRICA DE ESTRUCTURA METÁLICA

(A) (B) Maderas enchapadas con terciada de 4 mm. ambas caras.

(C) Madera maciza lustrada.

# MINISTERIO DE EDUCACION Y CULTURA

DIRECCIÒN DE INFRAESTRUCTURA - DEPARTAMENTO DE MOBILIARIO

## Mesa Pupitre individual para Alumno

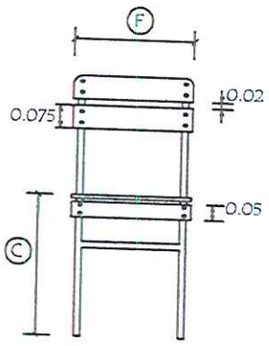


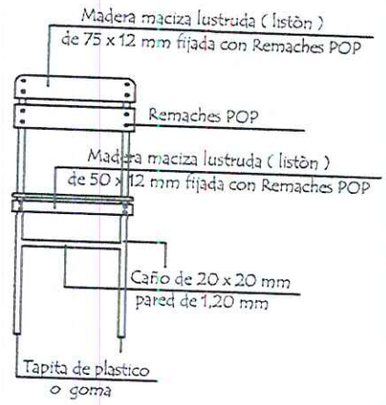


VISTA FRONTAL

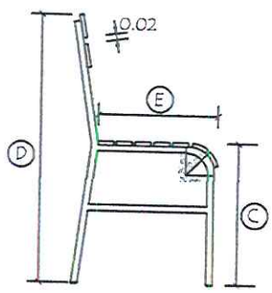


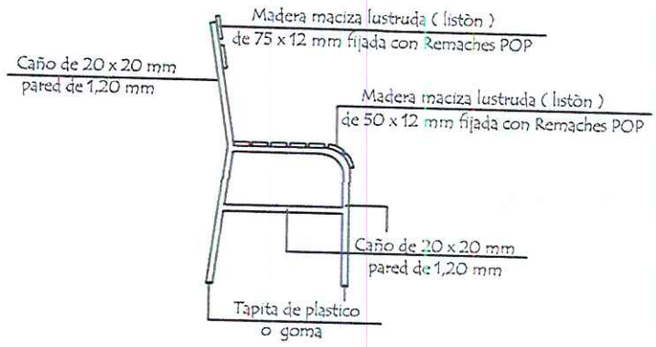


VISTA LATERAL

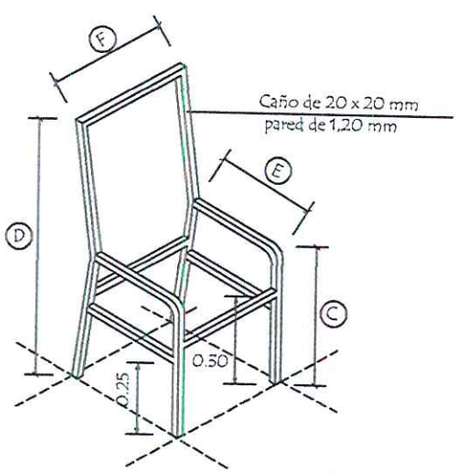


AXONOMETRICA DE
ESTRUCTURA METÁLICA

| Medidas de sillas ( cms. ) | | | | |
|---|---|---|---|---|
| Elementos | C | D | E | F |
| 1 er. ciclo | 40 | 77 | 35 | 34 |
| 2do. y 3er. ciclo y de la media | 45 | 83 | 39 | 38 |

# MINISTERIO DE EDUCACION Y CULTURA

DIRECCIÒN DE INFRAESTRUCTURA - DEPARTAMENTO DE MOBILIARIO

## Silla para Alumno

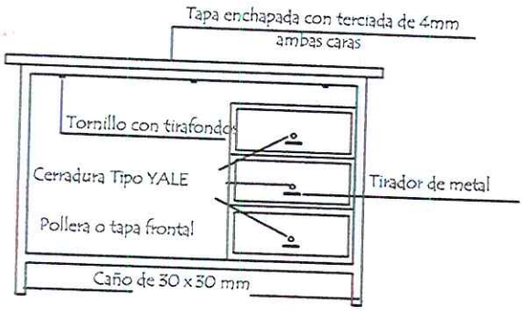


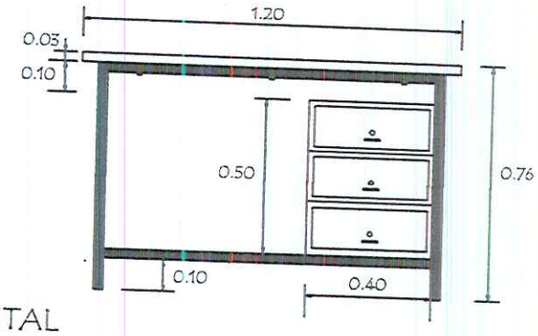


VISTA FRONTAL

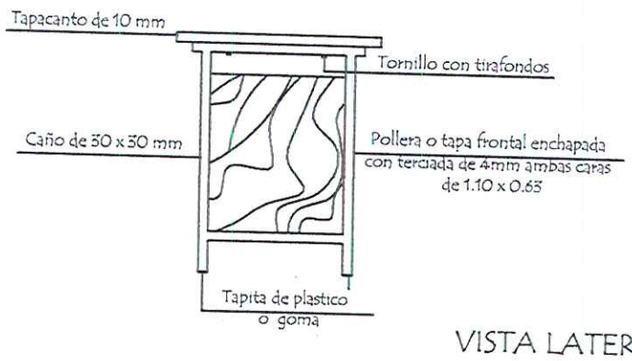


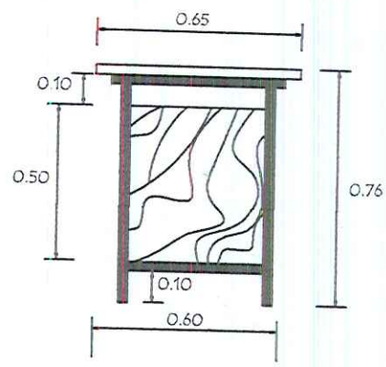


VISTA LATERAL

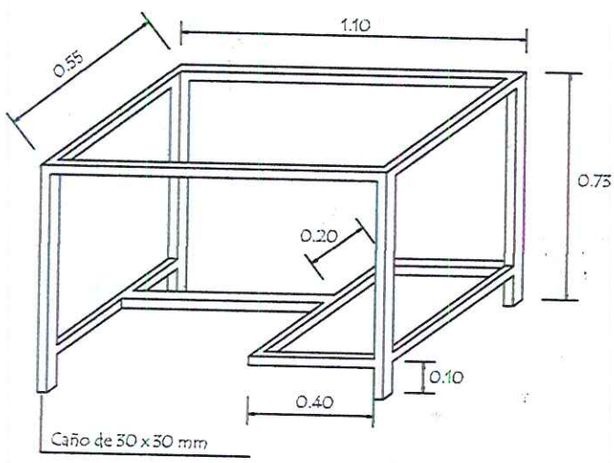


AXONOMÈTRICA DE ESTRUCTURA METÀLICA

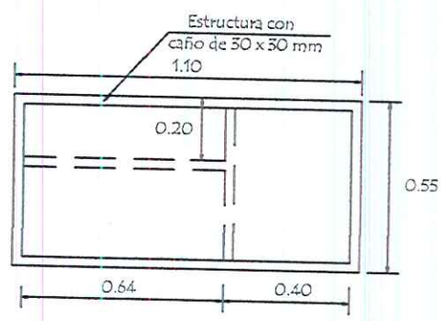


PLANTA DE ESTRUCTURA METÀLICA

# MINISTERIO DE EDUCACION Y CULTURA

DIRECCION DE INFRAESTRUCTURA - DEPARTAMENTO DE MOBILIARIO

## Escritorio para Secretaria y Profesor

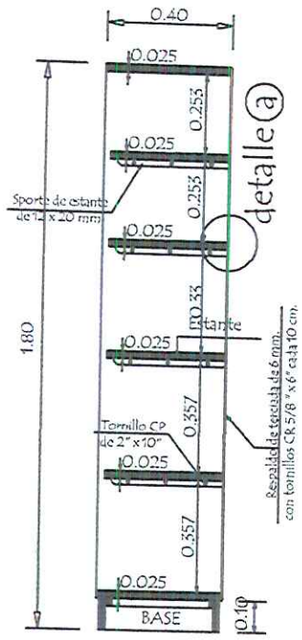


Vista Interior Vertical

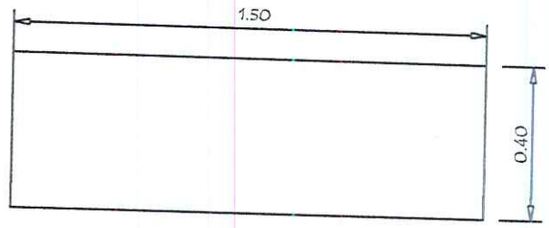


Vista Aerea

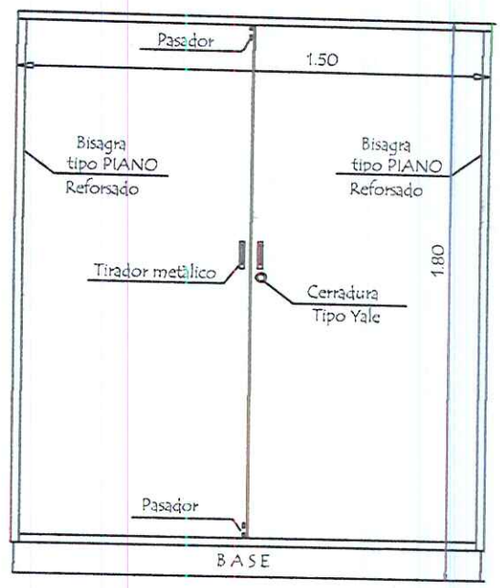


Vista Frontal

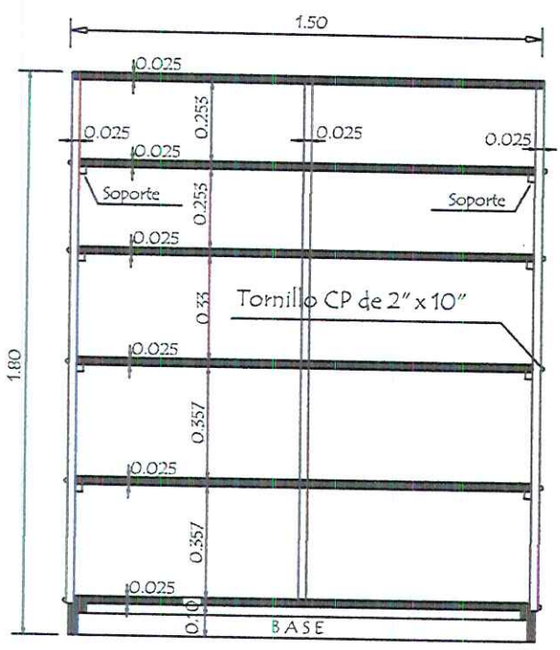


Vista interior horinzotal

Detalle (a)
Detalle de estante

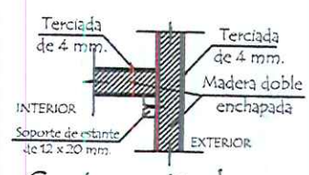


Corte vertical
vista frontal

Tapacantos :
Listones de madera maciza de cedro de 10 mm. encolados y clavados .

Base / Zocalo :
Madera maciza de cedro de 1" .

MINISTERIO DE EDUCACION Y CULTURA

DIRECCION DE INFRAESTRUCTURA - DEPARTAMENTO DE MOBILIARIO

# Armario alto con 2 puertas enchapadas

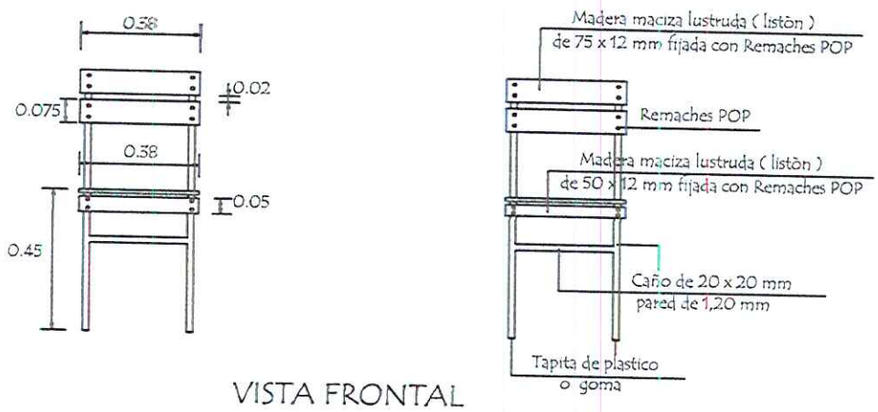


VISTA FRONTAL

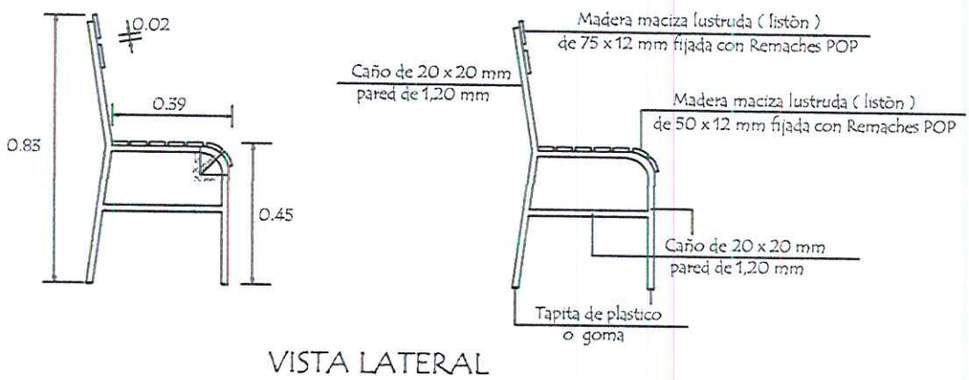


VISTA LATERAL

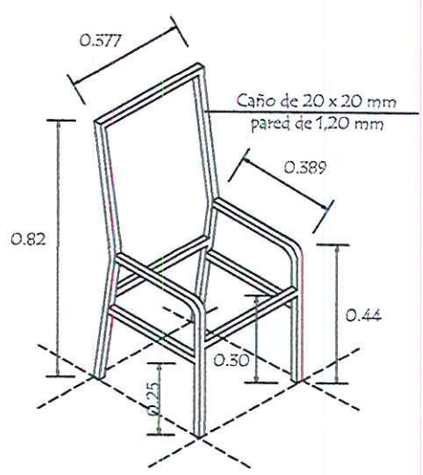


AXONOMETRICA DE ESTRUCTURA METÁLICA

# MINISTERIO DE EDUCACION Y CULTURA

DIRECCIÒN DE INFRAESTRUCTURA - DEPARTAMENTO DE MOBILIARIO

## Silla Standard