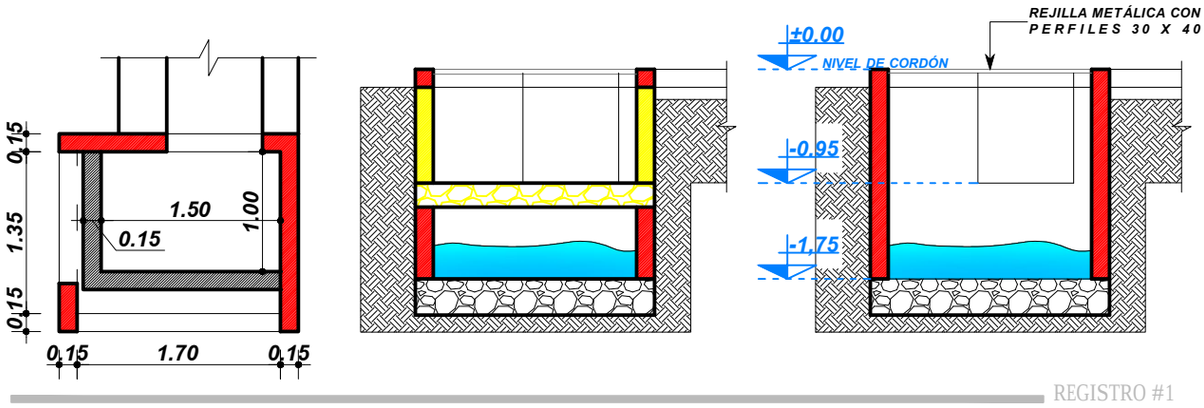

REGISTRO #1
SIN ESCALA

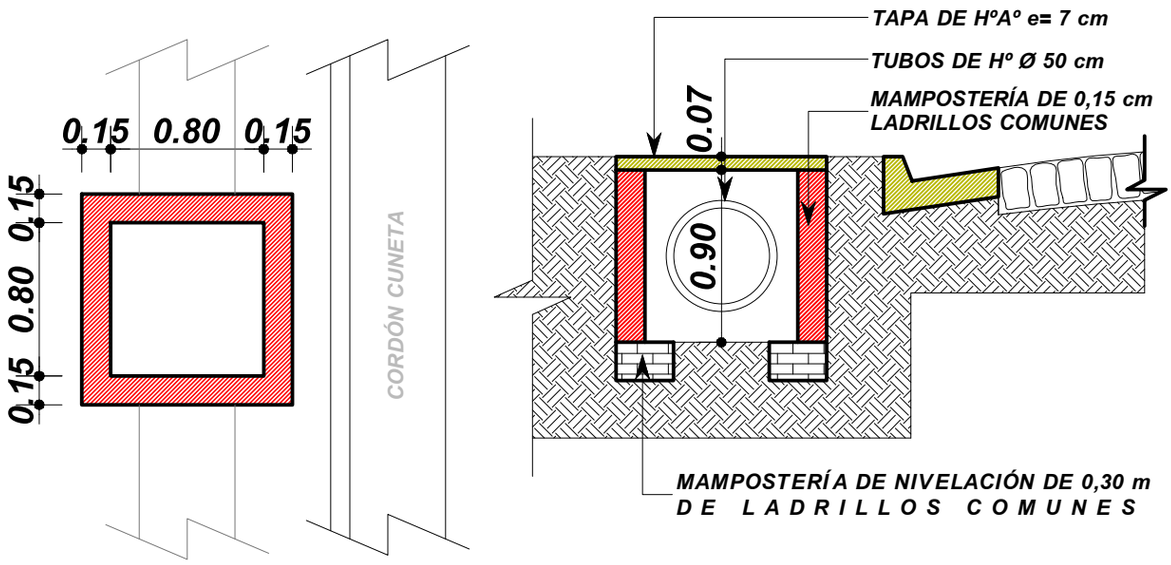

REGISTRO #4
SIN ESCALA

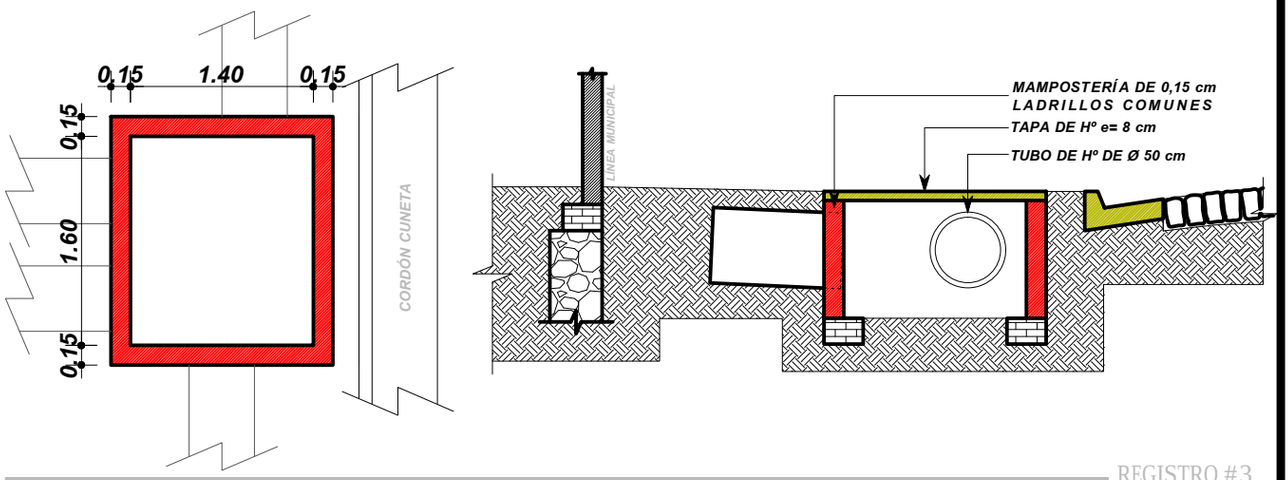

REGISTRO #3
SIN ESCALA

MUNICIPALIDAD DE CAMBYRETA
ITAPÚA –PARAGUAY

Municipalidad de Cambyretá

ANTEPROYECTO

OBRA: PAVIMENTO TIPO EMPEDRADO CON ENTUBAMIENTO + CANAL A CIELO ABIERTO

BARRIO JARDIN DEL SUR

UBICACIÓN: CALLE 15 DE AGOSTO HASTA LA ENTRADA DE LA CANCHA MARACANA

LÁMINA N°

02

MARZO 2.015

Arq. Berta R. Martínez B.
Directora de Obras

Francisco Javier Pereira Rieve
Intendente Municipal